PODPIS ZAUFANY
PAWEŁ
BOBROWSKI
10.03.2023 14:09:10 [GMT+1]
Dokument podpisany elektronicznie podpisem zaufanym

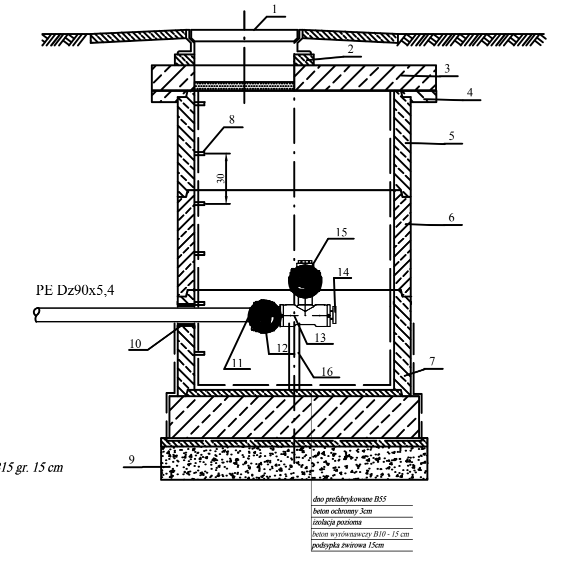


ELEMENTY STUDNI
1 - właz żeliwny ciężki DN600 mm, klasy D400
2 - pierścień betonowy dystansowy pod właz
3 - płyta pokrywowa prefabrykowana gr. 250
4 - pierścień odciążający prefabrykowany na podbudowie bet. B15 gr. 15 cm
5 - krąg żelbetowy DN1200 H=500
6 - krąg żelbetowy DN1200 H=1000
7 - dennica studni DN1200 z betonu wibroprasowanego B55
8 - stopnie złazowe żeliwne osadzone fabrycznie
9 - podsypka piaskowo-żwirowa, gr. 15 cm
10 - przejście szczelne osadzone fabrycznie
11 - przejście PE90/stal80
12 - zasuwa żeliwna kołnierzowa DN80
13 - trójnik żeliwny kołnierzowy DN80/50/80
14 - kołnierz ślepy DN80
15 - zasuwa DN50 z nasadą z gwintem wewnętrznym i pokrywą nasad 2"
16 - podpora trójnika i zaworu - rura stal DN100

UWAGI
1. studnia wg PN-EN 1917:2002
2. prefabrykowane elementy z betonu B55, wodoszczelnego W8, mrozoodpornego F=150, nasiąkliwość do 1,5%
3. elementy łączone na uszczelkę gumową
4. stopnie złazowe - co 25 cm
5. od zewnątrz studnię pomalować 2x środkiem gruntującym

**Instech** Zakład Techniki Sanitarnej

| | | | | |
|---|---|---|---|---|
| Projekt | BUDOWA SIECI KANALIZACJI SANITARNEJ | | | |
| Adres obiektu | UL. ŻURAWIA, CZAPLI, CYRANECZKI; GRODZISK MAZOWIECKI | | | |
| Rysunek | SCHEMAT STUDNI REWIZYJNEJ Str1 | | | |
| Branża | SANITARNA | | SKALA | |
| Funkcja | Imię i nazwisko | Nr uprawnień | Podpis | Nr rysunku |
| Projektant | mgr inż. PAWEŁ BOBROWSKI | MAZ/0201/POOS/07 | | 5 |
| Projektant sprawdzający | mgr inż. PAWEŁ REJDZIŃSKI | MAZ/0428/POOS/09 | | |
| PRAWA AUTORSKIE ZASTRZEŻONE | | Data: 09.12.2022 r. | Strona: 19 | |

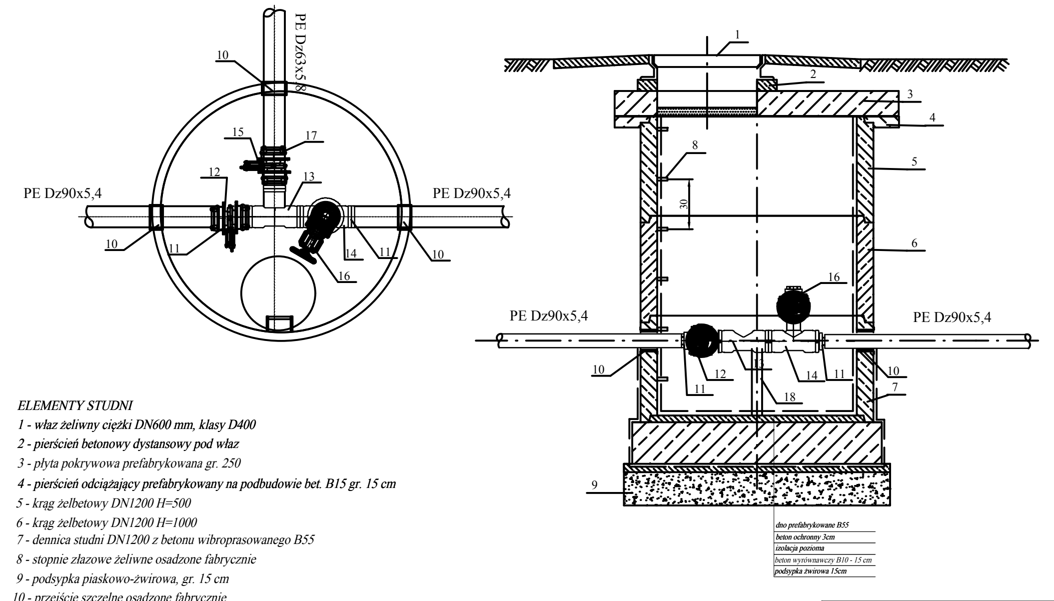


ELEMENTY STUDNI
1 - właz żeliwny ciężki DN600 mm, klasy D400
2 - pierścień betonowy dystansowy pod właz
3 - płyta pokrywowa prefabrykowana gr. 250
4 - pierścień odciążający prefabrykowany na podbudowie bet. B15 gr. 15 cm
5 - krąg żelbetowy DN1200 H=500
6 - krąg żelbetowy DN1200 H=1000
7 - dennica studni DN1200 z betonu wibroprasowanego B55
8 - stopnie złazowe żeliwne osadzone fabrycznie
9 - podsypka piaskowo-żwirowa, gr. 15 cm
10 - przejście szczelne osadzone fabrycznie
11 - przejście PE90/stal dn80 kołnierz
12 - zasuwa nożowa kołnierzowa DN80
13 - trójnik żeliwny kołnierzowy DN80/50/80
14 - trójnik żeliwny kołnierzowy DN80/50/80
15 - zasuwa żeliwna kołnierzowa DN50
16 - zasuwa DN50 z nasadą z gwintem wewnętrznym i pokrywą nasad 2"
17 - przejście PE63/stal dn50 kołnierz
18 - podpora trójnika i zaworu - rura stal DN100

UWAGI
1. studnia wg PN-EN 1917:2002
2. prefabrykowane elementy z betonu B55, wodoszczelnego W8, mrozoodpornego F=150, nasiąkliwość do 1,5%
3. elementy łączone na uszczelkę gumową
4. stopnie złazowe - co 25 cm
5. od zewnątrz studnię pomalować 2x środkiem gruntującym

**Instech** Zakład Techniki Sanitarnej

| | | | | |
|---|---|---|---|---|
| Projekt | BUDOWA SIECI KANALIZACJI SANITARNEJ | | | |
| Adres obiektu | UL. ŻURAWIA, CZAPLI, CYRANECZKI; GRODZISK MAZOWIECKI | | | |
| Rysunek | SCHEMAT STUDNI REWIZYJNEJ Str2, 3, 5 | | | |
| Branża | SANITARNA | | SKALA | |
| Funkcja | Imię i nazwisko | Nr uprawnień | Podpis | Nr rysunku |
| Projektant | mgr inż. PAWEŁ BOBROWSKI | MAZ/0201/POOS/07 | | 6 |
| Projektant sprawdzający | mgr inż. PAWEŁ REJDZIŃSKI | MAZ/0428/POOS/09 | | |
| PRAWA AUTORSKIE ZASTRZEŻONE | | Data: 09.12.2022 r. | Strona: 20 | |

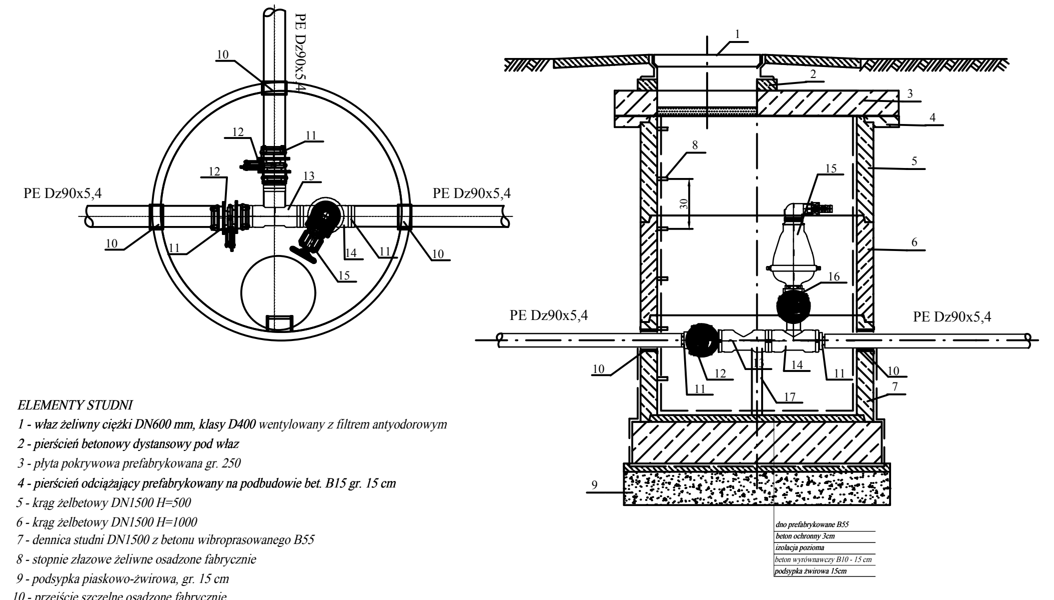


ELEMENTY STUDNI
1 - właz żeliwny ciężki DN600 mm, klasy D400 wentylowany z filtrem antyodorowym
2 - pierścień betonowy dystansowy pod właz
3 - płyta pokrywowa prefabrykowana gr. 250
4 - pierścień odciążający prefabrykowany na podbudowie bet. B15 gr. 15 cm
5 - krąg żelbetowy DN1500 H=500
6 - krąg żelbetowy DN1500 H=1000
7 - dennica studni DN1500 z betonu wibroprasowanego B55
8 - stopnie złazowe żeliwne osadzone fabrycznie
9 - podsypka piaskowo-żwirowa, gr. 15 cm
10 - przejście szczelne osadzone fabrycznie
11 - przejście PE90/stal dn80 kołnierz
12 - zasuwa nożowa kołnierzowa DN80
13 - trójnik żeliwny kołnierzowy DN80/80/80
14 - trójnik żeliwny kołnierzowy DN80/50/80
15 - zawór napowietrzająco-odpowietrzający kołnierzowy DN50
16 - zasuwa żeliwna kołnierzowa DN50
17 - podpora trójnika i zaworu - rura stal DN100

UWAGI
1. studnia wg PN-EN 1917:2002
2. prefabrykowane elementy z betonu B55, wodoszczelnego W8, mrozoodpornego F=150, nasiąkliwość do 1,5%
3. elementy łączone na uszczelkę gumową
4. stopnie złazowe - co 25 cm
5. od zewnątrz studnię pomalować 2x środkiem gruntującym

**Instech** Zakład Techniki Sanitarnej

| | | | | |
|---|---|---|---|---|
| Projekt | BUDOWA SIECI KANALIZACJI SANITARNEJ | | | |
| Adres obiektu | UL. ŻURAWIA, CZAPLI, CYRANECZKI; GRODZISK MAZOWIECKI | | | |
| Rysunek | SCHEMAT STUDNI REWIZYJNEJ Str4 | | | |
| Branża | SANITARNA | | SKALA | |
| Funkcja | Imię i nazwisko | Nr uprawnień | Podpis | Nr rysunku |
| Projektant | mgr inż. PAWEŁ BOBROWSKI | MAZ/0201/POOS/07 | | 7 |
| Projektant sprawdzający | mgr inż. PAWEŁ REJDZIŃSKI | MAZ/0428/POOS/09 | | |
| PRAWA AUTORSKIE ZASTRZEŻONE | | Data: 09.12.2022 r. | Strona: 21 | |

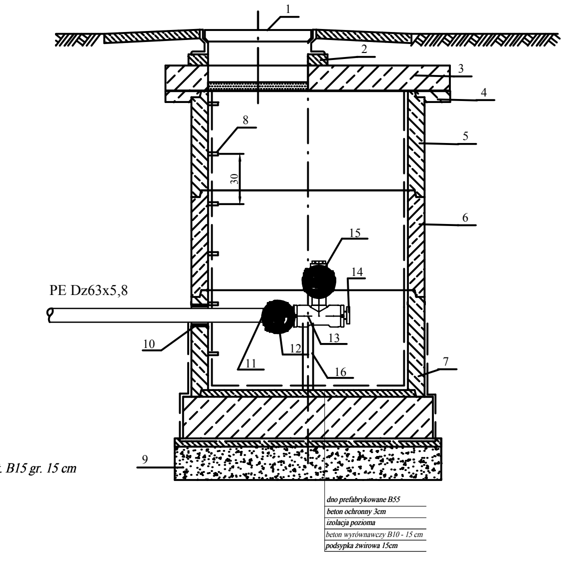


ELEMENTY STUDNI
1 - właz żeliwny ciężki DN600 mm, klasy D400
2 - pierścień betonowy dystansowy pod właz
3 - płyta pokrywowa prefabrykowana gr. 250
4 - pierścień odciążający prefabrykowany na podbudowie bet. B15 gr. 15 cm
5 - krąg żelbetowy DN1200 H=500
6 - krąg żelbetowy DN1200 H=1000
7 - dennica studni DN1200 z betonu wibroprasowanego B55
8 - stopnie złazowe żeliwne osadzone fabrycznie
9 - podsypka piaskowo-żwirowa, gr. 15 cm
10 - przejście szczelne osadzone fabrycznie
11 - przejście PE63/stal50
12 - zasuwa żeliwna kołnierzowa DN50
13 - trójnik żeliwny kołnierzowy DN50/50/50
14 - kołnierz ślepy DN50
15 - zasuwa DN50 z nasadą z gwintem wewnętrznym i pokrywą nasad 2"
16 - podpora trójnika i zaworu - rura stal DN100

UWAGI
1. studnia wg PN-EN 1917:2002
2. prefabrykowane elementy z betonu B55, wodoszczelnego W8, mrozoodpornego F=150, nasiąkliwość do 1,5%
3. elementy łączone na uszczelkę gumową
4. stopnie złazowe - co 25 cm
5. od zewnątrz studnię pomalować 2x środkiem gruntującym

**Instech** Zakład Techniki Sanitarnej

| | | | | |
|---|---|---|---|---|
| Projekt | BUDOWA SIECI KANALIZACJI SANITARNEJ | | | |
| Adres obiektu | UL. ŻURAWIA, CZAPLI, CYRANECZKI; GRODZISK MAZOWIECKI | | | |
| Rysunek | SCHEMAT STUDNI REWIZYJNEJ Str6, 9 | | | |
| Branża | SANITARNA | | SKALA | |
| Funkcja | Imię i nazwisko | Nr uprawnień | Podpis | Nr rysunku |
| Projektant | mgr inż. PAWEŁ BOBROWSKI | MAZ/0201/POOS/07 | | 8 |
| Projektant sprawdzający | mgr inż. PAWEŁ REJDZIŃSKI | MAZ/0428/POOS/09 | | |
| PRAWA AUTORSKIE ZASTRZEŻONE | | Data: 09.12.2022 r. | Strona: 22 | |

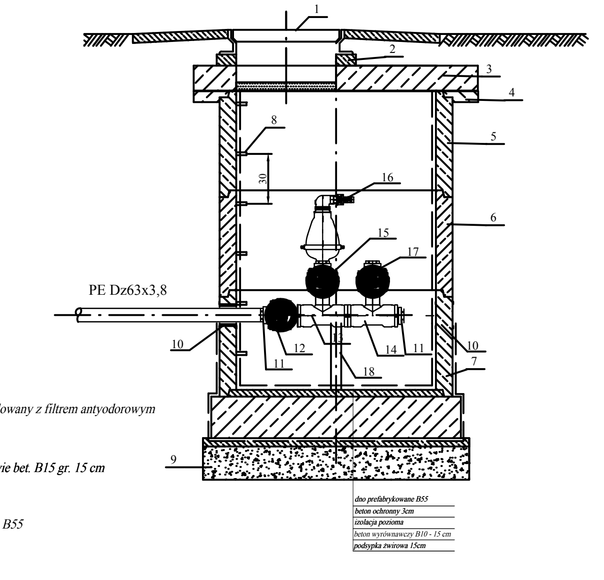


ELEMENTY STUDNI
1 - właz żeliwny ciężki DN600 mm, klasy D400 wentylowany z filtrem antyodorowym
2 - pierścień betonowy dystansowy pod właz
3 - płyta pokrywowa prefabrykowana gr. 250
4 - pierścień odciążający prefabrykowany na podbudowie bet. B15 gr. 15 cm
5 - krąg żelbetowy DN1500 H=500
6 - krąg żelbetowy DN1500 H=1000
7 - dennica studni DN1500 z betonu wibroprasowanego B55
8 - stopnie złazowe żeliwne osadzone fabrycznie
9 - podsypka piaskowo-żwirowa, gr. 15 cm
10 - przejście szczelne osadzone fabrycznie
11 - kołnierz ślepy DN50
12 - zasuwa żeliwna kołnierzowa DN50
13 - trójnik żeliwny kołnierzowy DN50/50/50
14 - trójnik żeliwny kołnierzowy DN50/50/50
15 - zasuwa kołnierzowa żeliwna DN50
16 - zawór napowietrzająco-odpowietrzający kołnierzowy DN50
17 - zasuwa DN50 z nasadą z gwintem wewnętrznym i pokrywą nasad 2"
18 - podpora trójnika i zaworu - rura stal DN100

UWAGI
1. studnia wg PN-EN 1917:2002
2. prefabrykowane elementy z betonu B55, wodoszczelnego W8, mrozoodpornego F=150, nasiąkliwość do 1,5%
3. elementy łączone na uszczelkę gumową
4. stopnie złazowe - co 25 cm
5. od zewnątrz studnię pomalować 2x środkiem gruntującym

**Instech** Zakład Techniki Sanitarnej

| | | | | |
|---|---|---|---|---|
| Projekt | BUDOWA SIECI KANALIZACJI SANITARNEJ | | | |
| Adres obiektu | UL. ŻURAWIA, CZAPLI, CYRANECZKI; GRODZISK MAZOWIECKI | | | |
| Rysunek | SCHEMAT STUDNI REWIZYJNEJ Str7 | | | |
| Branża | SANITARNA | | SKALA | |
| Funkcja | Imię i nazwisko | Nr uprawnień | Podpis | Nr rysunku |
| Projektant | mgr inż. PAWEŁ BOBROWSKI | MAZ/0201/POOS/07 | | 9 |
| Projektant sprawdzający | mgr inż. PAWEŁ REJDZIŃSKI | MAZ/0428/POOS/09 | | |
| PRAWA AUTORSKIE ZASTRZEŻONE | | Data: 09.12.2022 r. | Strona: 23 | |

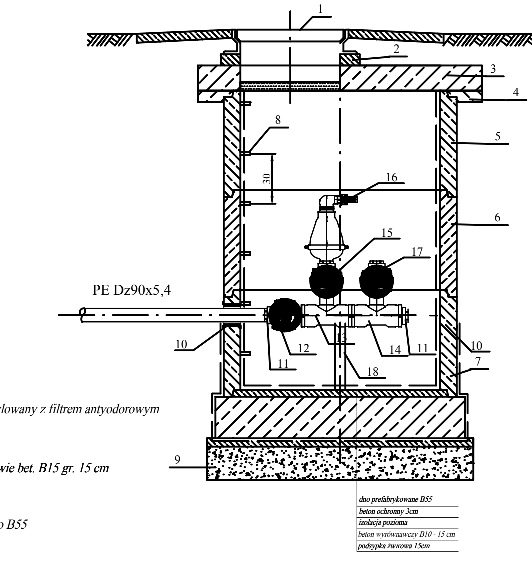


ELEMENTY STUDNI
1 - właz żeliwny ciężki DN600 mm, klasy D400 wentylowany z filtrem antyodorowym
2 - pierścień betonowy dystansowy pod właz
3 - płyta pokrywowa prefabrykowana gr. 250
4 - pierścień odciążający prefabrykowany na podbudowie bet. B15 gr. 15 cm
5 - krąg żelbetowy DN1500 H=500
6 - krąg żelbetowy DN1500 H=1000
7 - dennica studni DN1500 z betonu wibroprasowanego B55
8 - stopnie złazowe żeliwne osadzone fabrycznie
9 - podsypka piaskowo-żwirowa, gr. 15 cm
10 - przejście szczelne osadzone fabrycznie
11 - kołnierz ślepy DN80
12 - zasuwa żeliwna kołnierzowa DN80
13 - trójnik żeliwny kołnierzowy DN80/50/80
14 - trójnik żeliwny kołnierzowy DN80/50/80
15 - zasuwa kołnierzowa żeliwna DN50
16 - zawór napowietrzająco-odpowietrzający kołnierzowy DN50
17 - zasuwa DN50 z nasadą z gwintem wewnętrznym i pokrywą nasad 2"
18 - podpora trójnika i zaworu - rura stal DN100

UWAGI
1. studnia wg PN-EN 1917:2002
2. prefabrykowane elementy z betonu B55, wodoszczelnego W8, mrozoodpornego F=150, nasiąkliwość do 1,5%
3. elementy łączone na uszczelkę gumową
4. stopnie złazowe - co 25 cm
5. od zewnątrz studnię pomalować 2x środkiem gruntującym

**Instech** Zakład Techniki Sanitarnej

| | | | | |
|---|---|---|---|---|
| Projekt | BUDOWA SIECI KANALIZACJI SANITARNEJ | | | |
| Adres obiektu | UL. ŻURAWIA, CZAPLI, CYRANECZKI; GRODZISK MAZOWIECKI | | | |
| Rysunek | SCHEMAT STUDNI REWIZYJNEJ Str8 | | | |
| Branża | SANITARNA | | SKALA | |
| Funkcja | Imię i nazwisko | Nr uprawnień | Podpis | Nr rysunku |
| Projektant | mgr inż. PAWEŁ BOBROWSKI | MAZ/0201/POOS/07 | | 10 |
| Projektant sprawdzający | mgr inż. PAWEŁ REJDZIŃSKI | MAZ/0428/POOS/09 | | |
| PRAWA AUTORSKIE ZASTRZEŻONE | | Data: 09.12.2022 r. | Strona: 24 | |