TELDAR
Dariusz Dudzinski
ul. Żurawinowa 15, 89-606 Charzykowy
tel.(52) 397 03 14, tel.kom. 608 510 663

PROJEKT BUDOWLANY

Egz. nr: 1

Ilość egz.: 3

Obiekt: **Kanał technologiczny.**

Adres: **Człuchów ul. Pszeniczna, Rzepakowa, pow. człuchowski, woj. pomorskie.**
Działki nr 1010/7, 1239, 1240, 1241, 183/50, 183/23, 981/2 obręb nr 27 Człuchów

Temat: **Budowa kanału technologicznego w Człuchowie na ulicy Pszenicznej i Rzepakowej.**

Inwestor: **Gmina Miejska Człuchów**
ul. Wojska Polskiego 1
77-300 Człuchów

Stadium: **Budowlany**

Kategoria obiektu budowlanego: **XXVI**

Zespół autorski			
Funkcja	Imię, nazwisko, uprawnienia	Data	Podpis
Projektant:	mgr inż. Dariusz Dudzinski upr. budowl. do projektowania w telekomunikacji 2114/01/U specjl.: linie, instalacje i urządzenia liniowe	30.01.2021	
Sprawdzający:	mgr inż. Wojciwch Binger upr. budowl. do projektowania i kierowania robotami budowlanymi w telekomunikacji 1688/99 specjl.: linie, instalacje i urządzenia liniowe	30.01.2021	

ZAWARTOŚĆ OPRACOWANIA

I. OŚWIADCZENIE PROJEKTANTA I SPRAWDZAJĄCEGO 3
II. KOPIE UPRAWNIEŃ ORAZ ZAŚWIADCZEŃ PROJEKTANTA 4
III. CZĘŚĆ OPISOWA 9
1. Przedmiot opracowania 9
2. Podstawa opracowania 9
3. Inwestor 10
4. Zakres rzeczowy 10
5. Stan istniejący 10
6. Projektowane zagospodarowanie terenu 10
7. Obowiązujące normy. 12
8. Materiały podstawowe. 13
9. Uwagi końcowe. 13
IV. INFORMACJA BIOZ 15
V. CZĘŚĆ RYSUNKOWA 18
1. Mapa poglądowa rys. 1 ark 1 19
2. Projekt zagospodarowania terenu rys. 2 ark 1 20
3. Mapa ewidencyjna rys. 3 ark 1 21
4. Profil kanału technologicznego KTu rys. 4 ark 1 22
5. Profil kanału technologicznego KTp rys. 4 ark 2 23
6. Schemat ideowy rys. 5 ark 1 24
VI. UZGODNIENIA/DECYZJE 25
VII ODPIS PROTOKOŁU Z NARADY KOORDYNACYJNEJ 28

I. OŚWIADCZENIE PROJEKTANTA I SPRAWDZAJĄCEGO

OŚWIADCZAM

że projekt budowlany: **„Budowa kanału technologicznego w Człuchowie na ul. Pszenicznej i Rzepakowej"** został sporządzony zgodnie z obowiązującymi przepisami oraz zasadami wiedzy technicznej.

STANOWISKO	IMIĘ I NAZWISKO	NR UPRAWNIEŃ	PODPIS
Projektant branża telekomunikacyjna	mgr inż. Dariusz Dudzinski	DTT-TU/2114/01/U	
Sprawdzający branża telekomunikacyjna	mgr inż. Wojciech Binger	1688/99/U	

II. KOPIE UPRAWNIEŃ ORAZ ZAŚWIADCZEŃ PROJEKTANTA

Warszawa, dnia 26.07.2001r.

P R E Z E S
URZĘDU REGULACJI TELEKOMUNIKACJI

DECYZJA Nr DTT-TU/2114/01/U

Na podstawie art. 104 § 1 ustawy z dnia 14 czerwca 1960 r.- Kodeks postępowania administracyjnego (j.t. Dz.U. z 2000 r. Nr 98, poz.1071) oraz § 11 rozporządzenia Ministra Łączności z dnia 10 października 1995 r. w sprawie samodzielnych funkcji technicznych w budownictwie telekomunikacyjnym (Dz.U. z 1995 r. Nr120, poz 581z późn. zm.), po rozpatrzeniu wniosku Pana Dariusza Dudzińskiego z dnia 05.10.2000 r. r , w sprawie nadania uprawnień budowlanych w telekomunikacji

Nadaję Panu **Dariuszowi Dudzinskiemu**
urodzonemu **08.12.1974 r. w Chojnicach**

uprawnienia budowlane w telekomunikacji

do **Projektowania**
w specjalnościach instalacyjnych
w telekomunikacji przewodowej wraz z infrastrukturą towarzyszącą

w zakresie **linii, instalacji i urządzeń liniowych**

UZASADNIENIE

Na podstawie złożonych dokumentów, przez ubiegającego się o uprawnienia budowlane w telekomunikacji Komisja Egzaminacyjna w postępowaniu kwalifikacyjnym stwierdziła, że spełnił on warunki w zakresie przygotowania zawodowego niezbędnego do uzyskania uprawnień we wnioskowanym zakresie. Jednocześnie ubiegający się złożył egzamin przed Komisją Egzaminacyjną z pozytywnym wynikiem. Wobec powyższego należało orzec jak na wstępie.

Decyzja jest ostateczna w administracyjnym toku instancji.

Pouczenie

Stronie niezadowolonej z decyzji służy w terminie 14 dni od dnia jej doręczenia wniosek o ponowne rozpatrzenie sprawy (art.127 § 3 i 129 § 2 Kpa) do Prezesa Urzędu Regulacji Telekomunikacji, ul. Kasprzaka 18/20 01-211 Warszawa
Po wydaniu decyzji na skutek wniosku, o którym mowa w art. 127 § 3 Kpa, stronie przysługiwać będzie prawo wniesienia skargi bezpośrednio do Naczelnego Sądu Administracyjnego w Warszawie, w terminie 30 dni od daty doręczenia tej decyzji na podstawie art. 35 ust.1 w związku z art. 34 ust 1 ustawy z dnia 11 maja 1995 r. o Naczelnym Sądzie Administracyjnym - Dz U z 1995 r. Nr 74, poz 368 z późn zm).

POLSKA
IZBA
INŻYNIERÓW
BUDOWNICTWA

Zaświadczenie

o numerze weryfikacyjnym:

POM-1AN-SFQ-2GD *

Pan Dariusz Dudzinski o numerze ewidencyjnym POM/BT/0536/04
adres zamieszkania ul.Żurawinowa 15, 89-606 Charzykowy
jest członkiem Pomorskiej Okręgowej Izby Inżynierów Budownictwa i posiada wymagane ubezpieczenie od odpowiedzialności cywilnej.
Niniejsze zaświadczenie jest ważne od 2020-09-01 do 2021-08-31.

Zaświadczenie zostało wygenerowane elektronicznie i opatrzone bezpiecznym podpisem elektronicznym weryfikowanym przy pomocy ważnego kwalifikowanego certyfikatu w dniu 2020-08-25 roku przez:

Franciszek Rogowicz, Przewodniczący Rady Pomorskiej Okręgowej Izby Inżynierów Budownictwa.

(Zgodnie art 5 ust 2 ustawy z dnia 18 września 2001 r. o podpisie elektronicznym (Dz. U. 2001 Nr 130 poz 1450) dane w postaci elektronicznej opatrzone bezpiecznym podpisem elektronicznym weryfikowanym przy pomocy ważnego kwalifikowanego certyfikatu są równoważne pod względem skutków prawnych dokumentom opatrzonym podpisami własnoręcznymi)

* Weryfikację poprawności danych w niniejszym zaświadczeniu można sprawdzić za pomocą numeru weryfikacyjnego zaświadczenia na stronie Polskiej Izby Inżynierów Budownictwa www.piib.org.pl lub kontaktując się z biurem właściwej Okręgowej Izby Inżynierów Budownictwa

Warszawa, dnia 06.09.1999 r.

Państwowa Inspekcja
Telekomunikacyjna i Pocztowa
Główny Inspektor

L.dz.GI/DBŁ/ /99

DECYZJA Nr 1688/99/U

Pan **inż. Wojciech Binger**

urodzony dnia **17.02.1974 r. w Sępólnie Krajeńskim**

Na podstawie art.104 ustawy z dnia 14 czerwca 1960r.- kodeks postępowania administracyjnego (jednolity tekst - Dz.U. z 1980r. Nr 9, poz. 26 i Nr 27, poz. 111 z późniejszymi zmianami) w związku z § 11 rozporządzenia Ministra Łączności z dnia 10 października 1995r., w sprawie samodzielnych funkcji technicznych w budownictwie telekomunikacyjnym po rozpatrzeniu wniosku, z dnia **16.06.1999 r.**, w sprawie nadania uprawnień budowlanych w telekomunikacji oraz przeprowadzeniu postępowania kwalifikacyjnego i egzaminu

nadaję Panu
uprawnienia budowlane w telekomunikacji

do **projektowania i kierowania robotami budowlanymi w specjalnościach instalacyjnych w telekomunikacji przewodowej wraz z infrastrukturą towarzyszącą**

w zakresie **linii, instalacji i urządzeń liniowych**

GŁÓWNY INSPEKTOR
d. inż. Włodzimierz Grabowski

Pouczenie

Od niniejszej decyzji służy stronie odwołanie do Ministra Łączności za pośrednictwem Głównego Inspektora PITiP, w terminie 14 dni od dnia jej doręczenia (art 127 §1 i 2, art.129 §1 i 2 Kpa)

PAŃSTWOWA INSPEKCJA TELEKOMUNIKACYJNA I POCZTOWA W WARSZAWIE

POLSKA IZBA INŻYNIERÓW BUDOWNICTWA

Zaświadczenie

o numerze weryfikacyjnym:

KUP-Y8N-X98-E96 *

Pan WOJCIECH BINGER o numerze ewidencyjnym KUP/BT/0589/04

adres zamieszkania ul. KRÓTKA 15, 86-061 BRZOZA

jest członkiem Kujawsko-Pomorskiej Okręgowej Izby Inżynierów Budownictwa i posiada wymagane ubezpieczenie od odpowiedzialności cywilnej.

Niniejsze zaświadczenie jest ważne do dnia 2021-10-31.

Zaświadczenie zostało wygenerowane elektronicznie i opatrzone bezpiecznym podpisem elektronicznym weryfikowanym przy pomocy ważnego kwalifikowanego certyfikatu w dniu 2020-10-16 roku przez:

Renata Staszak, Przewodniczący Rady Kujawsko-Pomorskiej Okręgowej Izby Inżynierów Budownictwa.

(Zgodnie art. 5 ust 2 ustawy z dnia 18 września 2001 r. o podpisie elektronicznym (Dz. U. 2001 Nr 130 poz. 1450) dane w postaci elektronicznej opatrzone bezpiecznym podpisem elektronicznym weryfikowanym przy pomocy ważnego kwalifikowanego certyfikatu są równoważne pod względem skutków prawnych dokumentom opatrzonym podpisami własnoręcznymi.)

* Weryfikację poprawności danych w niniejszym zaświadczeniu można sprawdzić za pomocą numeru weryfikacyjnego zaświadczenia na stronie Polskiej Izby Inżynierów Budownictwa www.piib.org.pl lub kontaktując się z biurem właściwej Okręgowej Izby Inżynierów Budownictwa

CZĘŚĆ OPISOWA

III. CZĘŚĆ OPISOWA

1. Przedmiot opracowania

Przedmiotem niniejszego opracowania jest budowa kanału technologicznego związanego z przebudową dróg gminnych w Człuchowie – ulicy Pszenicznej i Rzepakowej dla potrzeb umieszczania w nim:

- infrastruktury technicznej związanej z zarządzaniem drogą lub potrzebami zarządzania ruchem drogowym,
- infrastruktury technicznej związanej z budową linii telekomunikacyjnych oraz linii energetycznych niezwiązanych z zarządzaniem drogą oraz potrzebami zarządzania ruchem drogowym wraz z kablami zasilającymi i sygnalizacyjnymi.
- urządzeń systemów sygnalizacji włamania.

Inwestycja zlokalizowana jest w województwie pomorskim, w powiecie człuchowskim, na terenie miasta Człuchów.

W projekcie przyjęto następujące profile kanału technologicznego:

a) kanał technologiczny uliczny KTu:

- 1 rura osłonowa RO o przekroju 110/6,3 dla potrzeb budowy linii energetycznych,
- 3 rury światłowodowe RS i 1 wiązki mikrorur grubościennych WMR dla potrzeb budowy linii telekomunikacyjnych o przekroju odpowiednio RS – 3 x 40/3,7 i WMR – 5x12/8.

b) kanał technologiczny przepustowy KTp:

- 1 rura osłonowa RO o przekroju 110/6,3 dla potrzeb budowy linii energetycznych,
- 1 rura osłonowa RO o przekroju 125/7,1 z zaciągniętymi 3 rurami światłowodowymi RS i 1 wiązki mikrorur grubościennych WMR dla potrzeb budowy linii telekomunikacyjnych o przekroju odpowiednio RS – 3 x 40/3,7 i WMR – 5x12/8.

c) kanał technologiczny przyłączeniowy KTps:

- 1 rura RS o przekroju 40/3,7 dla potrzeb budowy przyłączy telekomunikacyjnych,

2. Podstawa opracowania

Dokumentację opracowano w oparciu o następujące materiały wyjściowe:

- zlecenie Inwestora,
- inwentaryzacja stanu istniejącego,
- mapa sytuacyjno-wysokościowa w skali 1:500,
- - projekt branży drogowej, energetycznej i kanalizacyjnej,
- Rozporządzenie Ministra Infrastruktury z dnia 2 września 2004 r. *w sprawie szczegółowego zakresu i formy dokumentacji projektowej, specyfikacji technicznych wykonania i odbioru robót budowlanych oraz programu funkcjonalno-użytkowego* (ze zmianami),

- Ustawa z dnia 7 lipca 1994 r. – *Prawo budowlane* (ze zmianami),
- Rozporządzenie Ministra Transportu i Gospodarki Morskiej z dnia 2 marca 1999 r. *w sprawie warunków technicznych, jakim powinny odpowiadać drogi publiczne i ich usytuowanie* (ze zmianami),
- Rozporządzenie Ministra Infrastruktury z dnia 26 października 2005 r w sprawie warunków technicznych, jakim powinny odpowiadać telekomunikacyjne obiekty budowlane i ich usytuowanie (Dz.U Nr 219 poz. 1864 z 2005 r),
- Ustawa o wspieraniu rozwoju usług i sieci telekomunikacyjnych z dnia 7 maja 2010 r. (Dz. U. Nr 106, poz. 675)
- Rozporządzenia Ministra Administracji i Cyfryzacji z dnia 21.04.2015r. (poz. 680)w sprawie warunków technicznych, jakim powinny odpowiadać kanały technologiczne,
- Ustawa z dnia 16 lipca 2004 r. „Prawo telekomunikacyjne". Dz. U. 2004 nr 171 poz. 1800 z późn. zm.
- Zasady Projektowania Kanałów Technologicznych (KT)

3. Inwestor

Gmina Miejska Człuchów
ul. Wojska Polskiego 1
77-300 Człuchów

4. Zakres rzeczowy

W projekcie przewidziano budowę:
- kanału technologicznego ulicznego (KTu): 546,5m
- kanału technologicznego przepustowego (KTp): 52,5,0m
- kanału technologicznego przyłączeniowego (KTps): 82,0m
- studni kablowych typu SK-2: 6 szt.
- studni kablowych typu SKR-1: 5 szt.

5. Stan istniejący

W obrębie opracowania występują telekomunikacyjne linie kablowe ziemne oraz ziemne linie energetyczne. Na pozostałą istniejącą infrastrukturę inżynieryjną składa się wodociąg, kanalizacja sanitarna i deszczowa.

6. Projektowane zagospodarowanie terenu

Kanał technologiczny KT wybudować jako kanał uliczny KTu, przepustowy KTp i przyłączeniowy KTps zgodnie z przebiegiem trasowym pokazanym na projekcie

zagospodarowania terenu – rys nr 2. Kanał umieścić w pasie drogowym. Głębokość posadowienia kanału KTu liczona od projektowanej powierzchni pobocza do górnej krawędzi rury osłonowej RO powinna wynosić min. 0,7m, natomiast kanału KTp pod projektowaną jezdnią 1,0m liczona od projektowanej rzędnej do górnej krawędzi rury osłonowej RO.

Profil kanału KTu został pokazany na rysunku nr 4 ark. nr 1. Rury RS oraz WMR powinny być ułożone na 10cm podsypce z piasku. Przed układaniem rur dno wykopu wyrównać oraz zagęścić. Rury RS i WMR spiąć opaskami samozaciskowymi w odległościach nie większych niż 2,0m. Przykrycie wykonać warstwą piasku o grubości 5cm powyżej górnej krawędzi rur RS i WMR. Powyżej ułożyć rury osłonowe RO. W celu zachowania prawidłowego odstępu zaleca się stosowanie wkładek dystansowych. W przypadku gdy ciąg kanału nie jest zakończony z jednej strony studnią końce rur należy uszczelnić za pomocą zaślepek z uszczelkami celem zabezpieczenia przed zamuleniem kanału.

Profil kanału KTp został pokazany na rysunku nr 4 ark. nr 2. Kanał KTp budować w miejscach skrzyżowań z projektowanymi ulicami. Rura RO z rurami RS oraz WMR powinna być ułożona na 10cm podsypce z piasku. Zastosować rurę typu HDPE 125/7,1. Przed układaniem rur dno wykopu wyrównać oraz zagęścić. Przykrycie wykonać warstwą piasku o grubości 5cm powyżej górnej krawędzi rury. Powyżej ułożyć rurę osłonową RO pustą. Jako rurę RO pustą zastosować rurę typu HDPE 110/6,3. W celu zachowania prawidłowego odstępu zaleca się stosowanie wkładek dystansowych.

Kanał przyłączeniowy KTps wybudować z rur HDPE 40/3,7 dla potrzeb realizacji przyłączy telekomunikacyjnych do posesji na ul. Rzepakowej nr 3 i 5. Rury ułożyć na głębokości 0,5m poniżej projektowanej rzędnej pobocza na 10cm podsypce z piasku. Rury układać od projektowanej studni SKR-1 do granic posesji z 0,5% spadkiem w kierunku studni. Minimalne przykrycie rur powinno wynosić 0,5m poniżej projektowanej rzędnej pobocza. Zakończenia rur w ziemi i studni uszczelnić zaślepkami na przenikanie wilgoci i gazu. Przejście pod projektowaną jezdnią wykonać w rurze osłonowej HDPE 110/6,3.

Wszystkie rury powinny posiadać oznaczenie z napisem identyfikującym producenta i Inwestora. Rury RO powinny być łączone za pomocą zgrzewania lub złączkami zewnętrznymi, odpornymi na zamulanie i przedostawanie się wody do wnętrza rury. Rury RS łączyć za pomocą złączek skręcanych, natomiast WMR za pomocą dedykowanych obudów i złączek mikrorur. Wszystkie złączki i obudowy rur RS i WMR zainstalować w studniach kablowych. Połączenia powinny zapewnić szczelność, a także powinny być odporne na działanie podwyższonego ciśnienia powietrza przy zaciąganiu kabli światłowodowych metodami pneumatycznymi. W tym celu po zmontowaniu kanału wszystkie rury należy poddać próbie ciśnieniowej. Końce rur światłowodowych w studniach uszczelnić.

Rury kanału układać ze spadkiem w granicach 0,1÷0,3% w kierunku jednej studni w terenie o ukształtowaniu poziomym, w terenie pochyłym spadek wynika z naturalnego ukształtowania

terenu w kierunku jednej ze studni. Bezpośrednio przed montażem, należy chronić rury przed nadmiernym nagrzaniem, a w trakcie składowania przed nasłonecznieniem. Jeżeli rury polietylenowe układane są w okresie letnim, tj. gdy temperatura w ziemi na głębokości 1 m jest znacznie niższa od temperatury rur na placu budowy, zasypanie kanału powinno być wykonane dwuetapowo: najpierw warstwą podsypki, a po upływie 24 godzin, po ochłodzeniu się rur w ziemi, powinno nastąpić ostateczne zasypanie. Rury polietylenowe powinny być układane przy temperaturze nie niższej od -5°C. W razie konieczności prowadzenia robót przy niższej temperaturze należy zapewnić odpowiednie podgrzewanie rur w zwojach lub na bębnach. Podczas układania rur przy obniżonej temperaturze niedopuszczalne jest rzucanie oraz zasypywanie ich grudami zmarzliny.

Przykrycie rur RO wykonać na grubości 10cm piaskiem lub przesianą ziemią. Kolejne warstwy zasypać ziemią rodzimą. Zagęszczenie gruntu metodami mechanicznymi wykonać po przykryciu rur RO min. 25cm ziemi.

W celu oznaczenia kanału technologicznego w połowie głębokości wykopu ułożyć taśmę ostrzegawczą o szerokości 200+-10mm i grubości 0,3mm w kolorze pomarańczowym z perforowanymi otworami o średnicy co najmniej 10mm z trwałym napisem: „Uwaga Kanał Technologiczny". W celu identyfikacji przebiegu kanału w terenie bezpośrednio nad kanałem dodatkowo umieścić taśmę ostrzegawczo-lokalizacyjną o szerokości 200+-10mm i grubości 0,5mm w kolorze pomarańczowym z taśmą kwasoodporną o szerokości co najmniej 25mm i grubości co najmniej 0,1mm z perforowanymi otworami o średnicy co najmniej 10mm i trwałym napisem: „Uwaga Kanał Technologiczny". Taśmę TOL wprowadzić do studni kablowych.

W miejscach istniejących nawierzchni utwardzonych pod jezdniami, wjazdami rury RO wybudować metodami bezroskopowymi – metodą przecisku lub przewiertu sterowanego. W tym przypadku taśmę ostrzegawczo-lokalizacyjną zaciągnąć do rury RO z rurami RS i WMR.

Do budowy kanału zastosować studnie kablowe o gabarycie SKR-1 i SK-2 (SKO-2g). Wszystkie wprowadzenia rur do studni uszczelnić zaprawą i zabezpieczyć przed przenikaniem wilgoci. Zastosować studnie kablowe klasy obciążalności A-15 dla studni budowanych w ciągach pieszych oraz C250 dla studni usytuowanej przy krawężniku. Na pokrywach studni umieścić logo lub nazwę właściciela kanału. Każdą studnię kablową należy dodatkowo zabezpieczyć przed dostępem osób nieuprawionych poprzez zastosowanie pokryw z zamkiem ryglowym.

7. Obowiązujące normy.

PN-EN 61386-21 Systemy rur instalacyjnych do prowadzenia przewodów. Część 21: Wymagania szczegółowe – Systemy rur instalacyjnych sztywnych.

PN-EN 61386-1 Systemy rur instalacyjnych do prowadzenia przewodów. Część 1: Wymagania ogólne.

PN-EN 124 Zwieńczenia wpustów i studzienek kanalizacyjnych do nawierzchni dla ruchu pieszego i kołowego – Zasady konstrukcji, badania typu, znakowanie, kontrola jakości.

PN-EN 206-1 Beton. Część 1: Wymagania, właściwości, produkcja i zgodność.

ZN - 96TP S.A. - 021 - „Uszczelki końców rur. Wymagania i badania".

ZN-OPL-011/96 Telekomunikacyjna kanalizacja kablowa. Ogólne wymagania techniczne.

ZN-OPL-012/15 Telekomunikacyjna kanalizacja kablowa. Kanalizacja pierwotna i rurociągi kablowe. Wymagania i badania.

ZN-OPL-013/15 Telekomunikacyjna kanalizacja kablowa. Kanalizacja wtórna. Wymagania i badania.

ZN-OPL-014/15 Telekomunikacyjna kanalizacja kablowa. Elementy kanalizacji. Wymagania i badania.

ZN-OPL-023/16 Telekomunikacyjna kanalizacja kablowa. Studnie kablowe. Wymagania i badania.

8. Materiały podstawowe.

LP	Materiał	Ilość	Jednostka
1	Studnia kablowa SK-2	szt	6
2	Studnia kablowa SKR-1	szt	5
3	Rura HDPE 110/6,3	m	560
4	Rura HDPE 125/7,1	m	54
5	Rura HDPE 40/3,7	m	1750
6	wiązka mikrorur 5x12/8	m	550
7	Złączki skręcane ZRs40	szt	12
8	Złączki do rur 110	szt	95
9	Złączki do rur 125	szt	9
10	Złączki końcowe rur 40	szt	13
11	Zaślepki końców mikrorurek 12	szt	20
12	Złączka prosta mikrorurek 12	szt	15
13	Taśma ostrzegawcza TO	m	650
14	Taśma ostrzegawczo-lokalizacyjna TOL	m	650

9. Uwagi końcowe.

Kanał technologiczny podlega wytyczeniu w terenie przez uprawnioną jednostkę geodezyjną. W trakcie realizacji powinien być sprawowany nadzór ze strony Inwestora lub powołanego przez niego Inspektora Nadzoru Inwestorskiego. Wszystkie prace skoordynować z

pracami innych branż. Ewentualne uzasadnione zmiany wprowadzone do projektu wynikłe w trakcie wykonawstwa powinny być uzgodnione z Inwestorem i naniesione w dokumentacji tak, by mogły stanowić materiał inwentaryzacyjny.

Podczas wykonywania prac budowlano – montażowych należy przestrzegać postanowień zawartych w uzgodnieniach, obowiązujących norm i przepisów technicznych. Przestrzegać przepisów BHP oraz porządkowych w czasie wykonywania robót. Wykonać inwentaryzację geodezyjną powykonawczą.

W przypadku napotkania podczas prac na niezinwentaryzowane kable telekomunikacyjne, energetyczne na kable nałożyć rury dwudzielne.

Opracował

mgr inż. Dariusz Dudzinski

IV. INFORMACJA BIOZ

Miejscowość: **Człuchów ul. Pszeniczna, Rzepakowa, pow. człuchowski, woj. pomorskie.**

Temat: **Budowa kanału technologicznego w Człuchowie na ulicy Pszenicznej i Rzepakowej.**

Inwestor: **Gmina Miejska Człuchów**
ul. Wojska Polskiego 1
77-300 Człuchów

Data wykonania: **30.01.2021 r.**

Miejsce wykonania: **ul. Żurawinowa 15, 89-606 Charzykowy.**

Projektant :

mgr inż. Dariusz Dudzinski upr. 2114/01/U
uprawnienia budowlane w telekomunikacji do projektowania w specjalnościach instalacyjnych w telekomunikacji przewodowej wraz z infrastrukturą towarzyszącą w zakresie linii, instalacji i urządzeń liniowych

Informacja BIOZ

Szczegółowy plan bezpieczeństwa i ochrony zdrowia powinien być opracowany przez kierownika budowy.

Zakres robót i kolejność realizacji prac:

- wykopy robocze,
- budowa studni kablowych,
- budowa ciągów kanału technologicznego,
- uporządkowanie terenu.

Rodzaj realizowanych prac:

- roboty ziemne związane z wykonaniem wykopu dla studni kablowych i kanalizacji kablowej,
- roboty montażowe związane z układaniem rur kanalizacji kablowej,
- roboty montażowe związane z układaniem wiązki mikrokanalizacji,
- roboty montażowe związane z zabezpieczeniem infrastruktury inżynieryjnej rurami dwudzielnymi,
- roboty związane z używaniem ostrego sprzętu,

Zagrożenia związane z prowadzeniem robót:

- używanie narzędzi o ostrych końcach,
- prace wykonywane w pobliżu urządzeń uzbrojenia podziemnego terenu,
- prace przy rozładunku materiałów budowlanych (rury),
- hałas,
- ograniczone przestrzenie,
- wysiłek fizyczny.

W celu zminimalizowania skutków działania zagrożeń na budowie będą stosowane:

- odzież robocza, obuwie robocze,
- sprzęt ochrony osobistej (rękawice robocze, okulary ochronne, kaski),
- sprzęt pomiarowy na obecność napięcia,
- zastawy i barierki ochronne,
- tablice ostrzegawcze,
- przerwy w pracy,
- system poleceń i dopuszczeń do pracy przy urządzeniach pod napięciem.

Przed przystąpieniem do prac i w trakcie ich realizacji należy:

- przeprowadzić próbę techniczną sprawności sprzętu zmechanizowanego i zbadać czy powyższy spełnia wymagania w zakresie bezpieczeństwa i higieny pracy,
- sprzęt mechaniczny oraz urządzenia techniczne powinny mieć opracowaną instrukcję obsługi oraz posiadać certyfikat bezpieczeństwa,

- urządzenia elektryczne powinny być wykonane , utrzymane i eksploatowane zgodnie z obowiązującymi normami i przepisami, a ich konserwacją powinny się zajmować osoby posiadające odpowiednie uprawnienia,
- na placu budowy należy wyznaczyć miejsce do składowania materiałów, składowanie materiałów na placu budowy powinno uniemożliwić ich samoczynne przesuwanie, wywracanie,
- w przypadku realizacji robót w pobliżu uzbrojenia podziemnego należy ustalić w zależności od rodzaju uzbrojenia, bezpieczną odległość w pionie i poziomie, w jakiej mogą być wykonywane roboty,
- w celu ustalenia dokładnej lokalizacji istniejącego uzbrojenia podziemnego roboty przeprowadzić wyłącznie ręcznie bez używania kilofów,
- podczas wykonywania robót w miejscach dostępnych dla osób niezatrudnionych przy budowie ustawić barierki ochronne z napisem „osobom postronnym wstęp wzbroniony", w nocy zapewnić światła ostrzegawcze,
- barierki powinny być umieszczone w odległości nie mniejszej niż 1,0m od krawędzi wykopu.

Projektant :

mgr inż. Dariusz Dudzinski upr. 2114/01/U
uprawnienia budowlane w telekomunikacji do projektowania w specjalnościach instalacyjnych w telekomunikacji przewodowej wraz z infrastrukturą towarzyszącą w zakresie linii, instalacji i urządzeń liniowych

V. CZĘŚĆ RYSUNKOWA

1. Mapa poglądowa ..... rys. 1 ark 1

2. Projekt zagospodarowania terenu ..... rys. 2 ark 1

3. Mapa ewidencyjna ..... rys. 3 ark 1

4. Profil kanału technologicznego KTu ..... rys. 4 ark 1

5. Profil kanału technologicznego KTp ..... rys. 4 ark 2

6. Schemat ideowy ..... rys. 5 ark 1

TELDAR

DARIUSZ DUDZINSKI
ul. Żurawinowa 15
89-606 Charzykowy

INWESTOR
Gmina Miejska Człuchów
ul. Wojska Polskiego 1
77-300 Człuchów

OBIEKT: Kanał technologiczny w miejscowości Człuchów na ulicy Pszenicznej i Rzepakowej

TYTUŁ: *Mapa poglądowa* NR *1*

STANOWISKO	IMIĘ I NAZWISKO	SPECJALNOŚĆ	NR UPRAW.	DATA	PODPIS
Projektant	*mgr inż. Dariusz Dudzinski*	*Telekomunikacja*	*DTT-TU/2114/01/U*	*30.01.2021*	
Sprawdzający	*mgr inż. Wojciech Binger*	*Telekomunikacja*	*1688/99/U*	*30.01.2021*	
STADIUM *Projekt Budowlany*		ROK OPR. *2021*	ARKUSZ *1/1*		SKALA *---*

Mapa do celów projektowych
skala 1:500
obręby: 0078/10, 1010/7, 188/57, 188/47, 807/180/40,
1250/1, 1247/1, 1246/1, 1245/1, 1244/1, 1000/258,184/5
arkusz: 184 / 183/20, 183/3, 1240/1, 1241, 1000/258,184/5
ZK: 184 / 183/20, 183/3, 1240/1, 1241, 1000/258,184/5
Data pozyskania - 2017-2, 2017-10, 2018-10
Wykonawca: Człuchów [0801]
GODNA Usługi geodezyjne
ul. Wojska Polskiego 1, 77-300 Człuchów
Wykonał: Mateusz Wasielewski
Sprawdził: Mariusz Kozłowski
Data wykonania: 2019-10-10
Data sprawdzenia: 2019-10-10
GODNA
Układ współrzędnych płaskich 2000
Układ odniesienia Kronsztadt 86
Mapa sporządzona na podstawie danych dostępnych w ewidencji gruntów i budynków bez przeprowadzenia pomiarów terenowych.
Mapa wykonana z zachowaniem ustawy z dnia 17 maja 1989 r. Prawo geodezyjne i kartograficzne (Dz. U. z 2019 r. poz. 1837 z późn. zm.) oraz rozporządzenia Ministra Rozwoju, Pracy i Technologii z dnia 2019-07-02 w sprawie ewidencji gruntów i budynków.
Na mapie nie zaznaczono obiektów podziemnych i nadziemnych, które nie zostały objęte inwentaryzacją geodezyjną.

ARKUSZ NR 1
ARKUSZ NR 2
ARKUSZ NR 3

LEGENDA - branża drogowa

- jezdnia z kostki betonowej grafitowej
- chodnik z kostki betonowej szarej
- ścieżka rowerowa naw.bitumiczna
- skrzyżowania wyniesione z kostki betonowej czerwonej
- zjazdy z kostki beonowej grafitowej
- teren zielony
- płytki 35x35x5 z wypustkami
- krawężnik 15x30
- krawężnik najazdowy 15x22 h=2 cm
- krawężnik najazdowy 15x22 h=4 cm
- obrzeże 8x30
- drzewa do wycinki
- proj. wpust krawężnikowo-jezdniowy
- proj. wpust jezdniowy
- oddzielne opracowanie

LEGENDA - br. elektryczna

	proj. słup oświetleniowy z oprawą LED o mocy 28,5W/4005lm, nachylona pod ∠15°, skup b+l/b+l
	proj. słup oświetleniowy z oprawą LED o mocy 42W/5632lm, nachylona pod ∠15°, skup b+l/b+l
	proj. słup oświetleniowy z oprawą LED o mocy 42W/5375lm, nachylona pod ∠15°, skup b+l/b+l
	proj. słup oświetleniowy z oprawą LED o mocy 67W/9680lm, nachylona pod ∠15°, skup b+l/b+l
	proj. słup oświetleniowy z oprawą LED o mocy 67W/9480lm, nachylona pod ∠15°, skup b+l/b+l
	proj. słup oświetleniowy z oprawą LED o mocy 60W/8400lm, nachylona pod ∠15°, skup b+l/b+l
	proj. kabel typu YAKXS 4x25mm²
	proj. rura ochronna HDPE110
	proj. szafka oświetleniowa
-35/39-	długość trasowa / długość kabla

LEGENDA - branża sanitarna

- projektowana trasa kanalizacji deszczowej
- projektowana studnia z kręgów betonowych fi 1000-2000mm
- projektowana studzienka z kręgów betonowych fi 500 mm z osadnikiem H=0,8m

LEGENDA - branża telekomunikacyjna

- kanał technologiczny
- studnia kanału technologicznego

TELDAR	DARIUSZ DUDZINSKI ul. Żurawinowa 15 89-606 Charzykowy		INWESTOR Gmina Miejska Człuchów ul.Wojska Polskiego 1 77-300 Człuchów		
OBIEKT:	Kanał technologiczny w miejscowości Człuchów na ulicy Pszenicznej i Rzepakowej				
TYTUŁ:	Projekt zagospodarowania terenu				NR 2
STANOWISKO	IMIĘ I NAZWISKO	SPECJALNOŚĆ	NR UPRAW.	DATA	PODPIS
Projektant	mgr inż. Dariusz Dudziński	Telekomunikacja	DIT-TJ/2114/01/I	30.01.2021	
Sprawdzający	mgr inż. Wojciech Binger	Telekomunikacja	1688/99/U	30.01.2021	
STADIUM		ROK OPR.	ARKUSZ		SKALA
Projekt Budowlany		2021	1/1		1:500

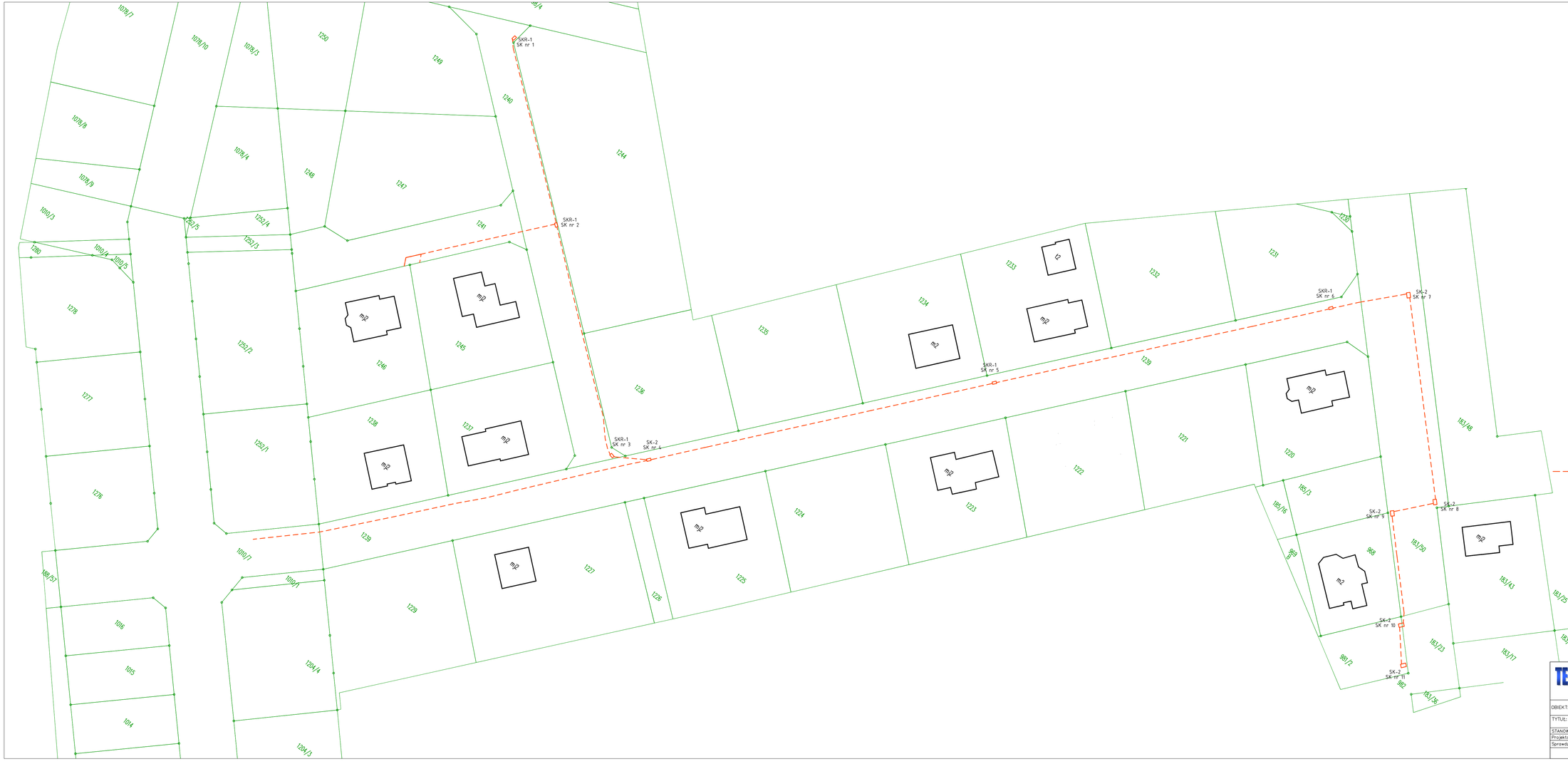

LEGENDA - branża telekomunikacyjna

kanał technologiczny

studnia kanału technologicznego

TELDAR	DARIUSZ DUDZINSKI ul. Żurawinowa 15 89-606 Charzykowy			INWESTOR Gmina Miejska Człuchów ul.Wojska Polskiego 1 77-300 Człuchów	
OBIEKT:	Kanał technologiczny w miejscowości Człuchów na ulicy Pszenicznej i Rzepakowej				
TYTUŁ:	Mapa ewidencyjna				NR 3
STANOWISKO	IMIĘ I NAZWISKO	SPECJALNOŚĆ	NR UPRAW.	DATA	PODPIS
Projektant	mgr inż. Dariusz Dudzinski	Telekomunikacja	DTT-TJ/2114/01/J	30.01.2021	
Sprawdzający	mgr inż. Wojciech Binger	Telekomunikacja	1688/99/U	30.01.2021	
STADIUM		ROK OPR.	ARKUSZ		SKALA
Projekt Budowlany		2021	1/1		1:500

SKALA 1:1
KTu

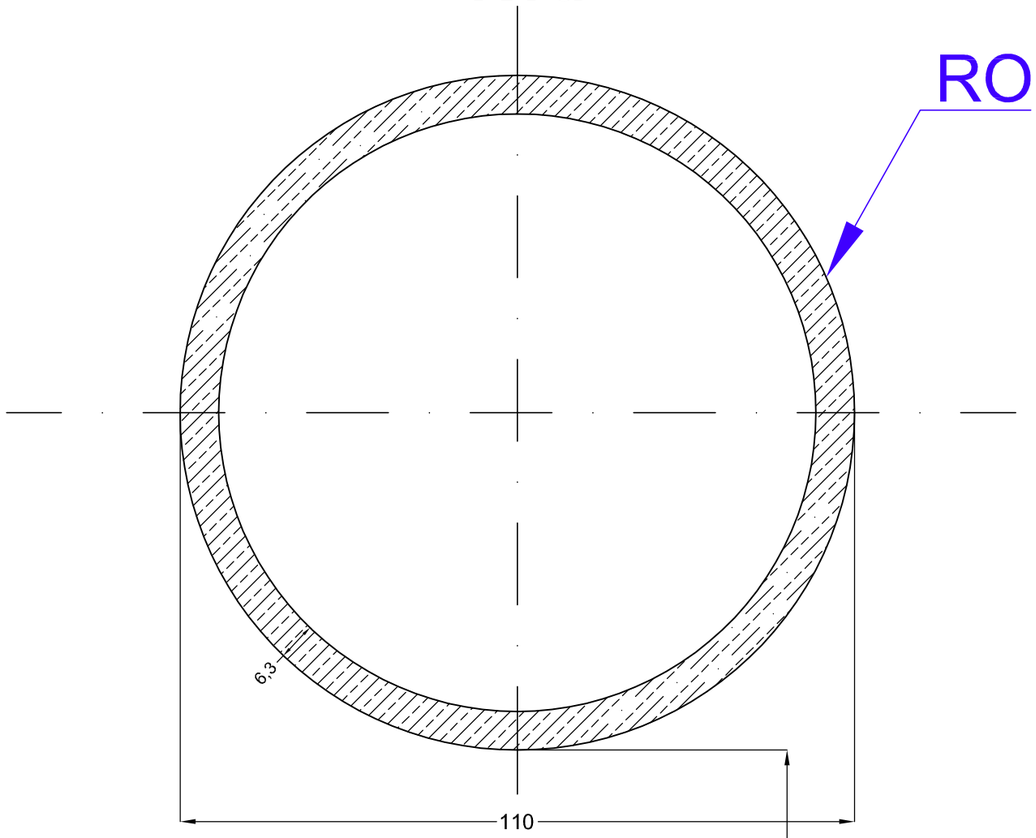

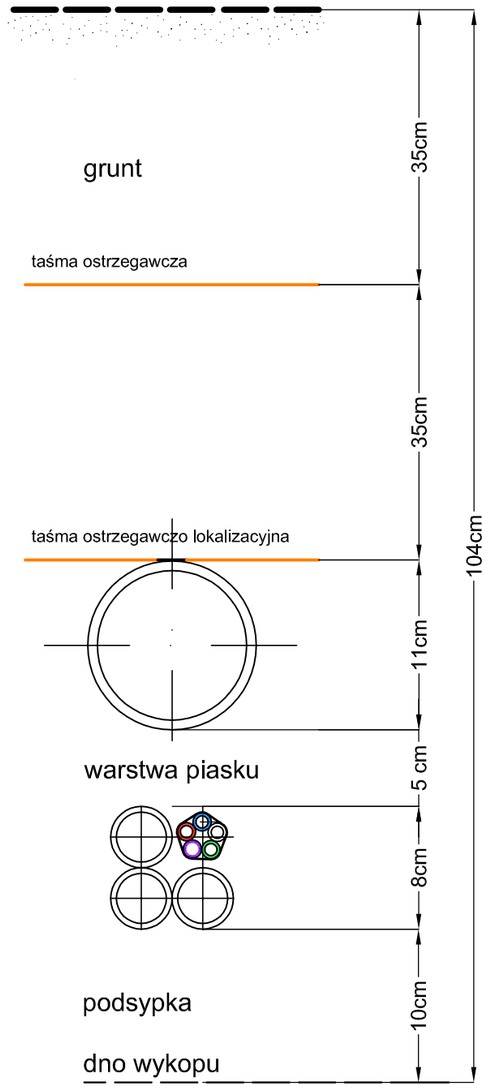

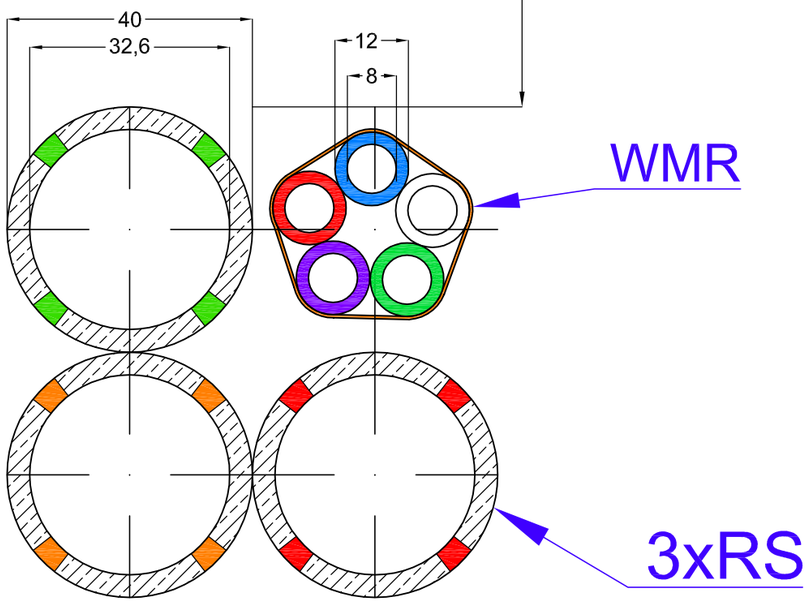

TELDAR	DARIUSZ DUDZINSKI ul. Żurawinowa 15 89-606 Charzykowy		INWESTOR Gmina Miejska Człuchów ul. Wojska Polskiego 1 77–300 Człuchów		
OBIEKT:	Kanał technologiczny w miejscowości Człuchów na ulicy Pszenicznej i Rzepakowej				
TYTUŁ:	Przekroje – kanał technologiczny KTu				NR 4
STANOWISKO	IMIĘ I NAZWISKO	SPECJALNOŚĆ	NR UPRAW.	DATA	PODPIS
Projektant	mgr inż. Dariusz Dudzinski	Telekomunikacja	DTT–TU/2114/01/U	30.01.2021	
Sprawdzający	mgr inż. Wojciech Binger	Telekomunikacja	1688/99/U	30.01.2021	
STADIUM		ROK OPR.	ARKUSZ		SKALA
Projekt Budowlany		2021	1/2		1:1

SKALA 1:1
KTp

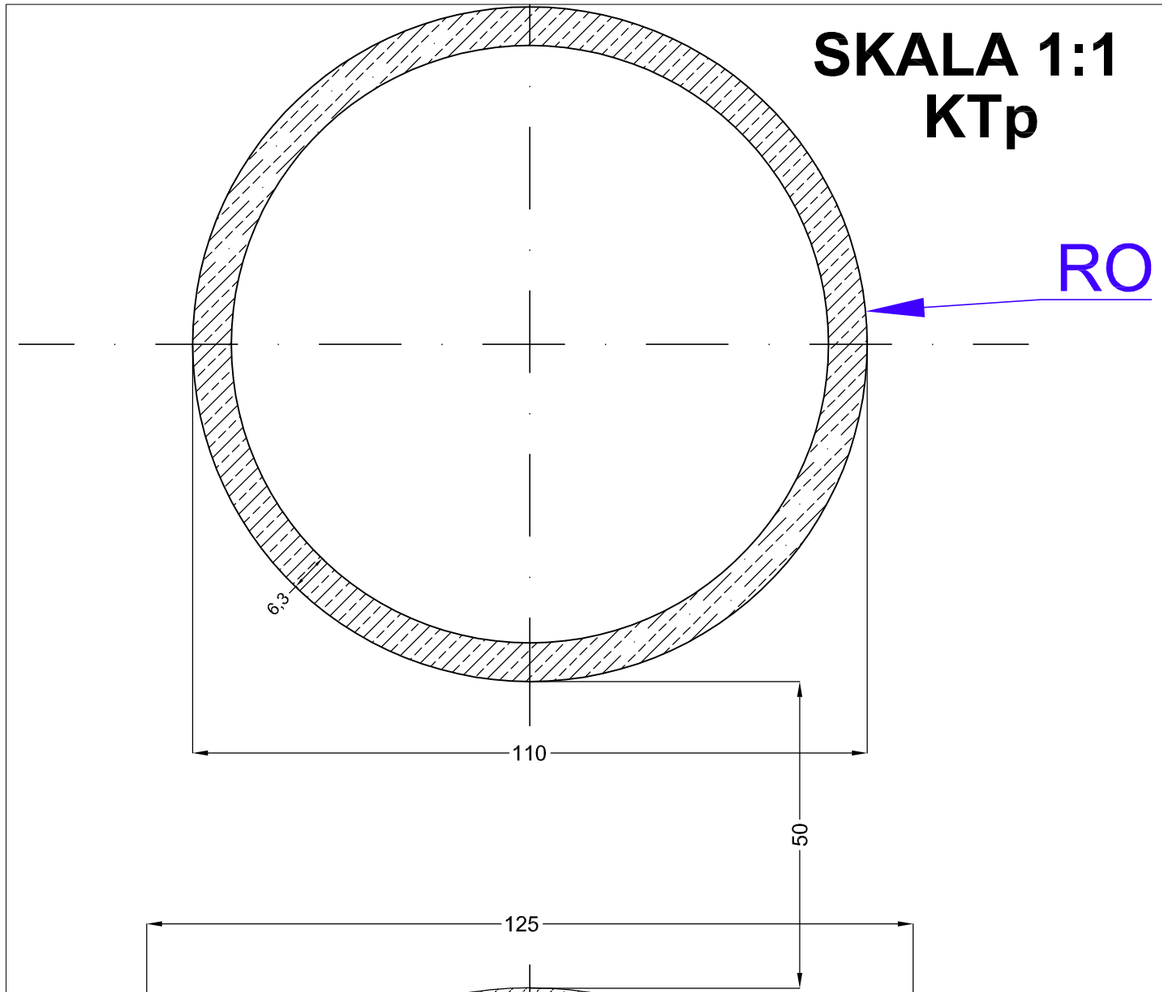

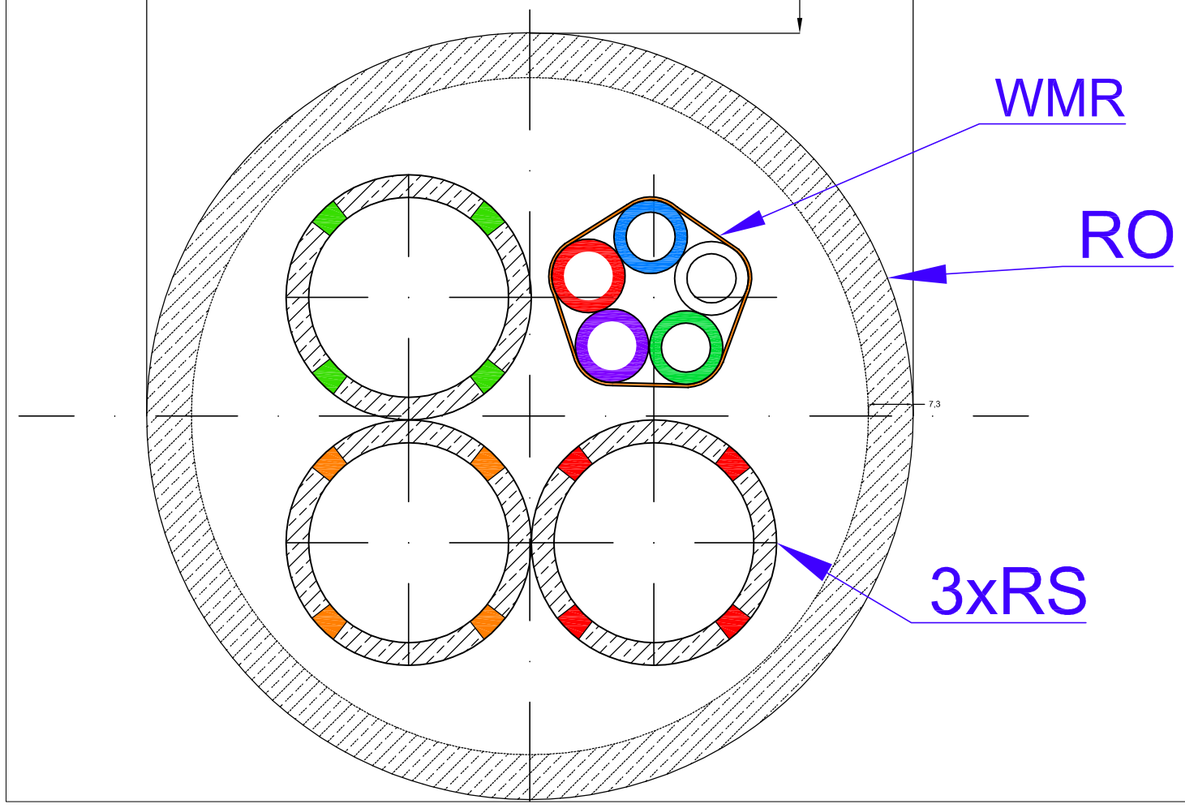

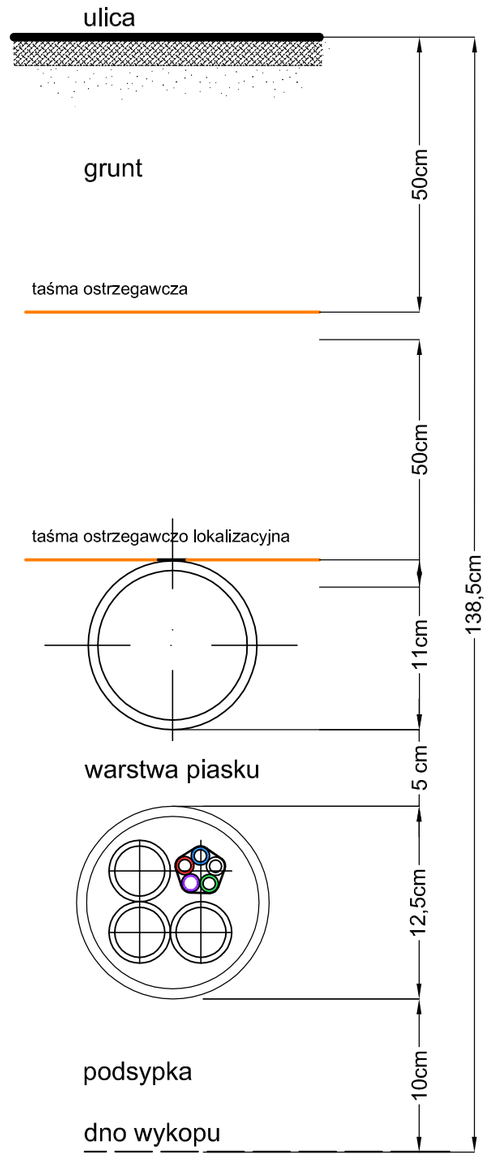

TELDAR	DARIUSZ DUDZINSKI ul. Żurawinowa 15 89-606 Charzykowy		INWESTOR Gmina Miejska Człuchów ul. Wojska Polskiego 1 77–300 Człuchów		
OBIEKT:	Kanał technologiczny w miejscowości Człuchów na ulicy Pszenicznej i Rzepakowej				
TYTUŁ:	Przekroje – kanał technologiczny KTp				NR 4
STANOWISKO	IMIĘ I NAZWISKO	SPECJALNOŚĆ	NR UPRAW.	DATA	PODPIS
Projektant	mgr inż. Dariusz Dudzinski	Telekomunikacja	DTT–TU/2114/01/U	30.01.2021	
Sprawdzający	mgr inż. Wojciech Binger	Telekomunikacja	1688/99/U	30.01.2021	
STADIUM Projekt Wykonawczy		ROK OPR. 2021	ARKUSZ 2/2		SKALA 1:1

SCHEMAT IDEOWY KANAŁU TECHNOLOGICZNEGO

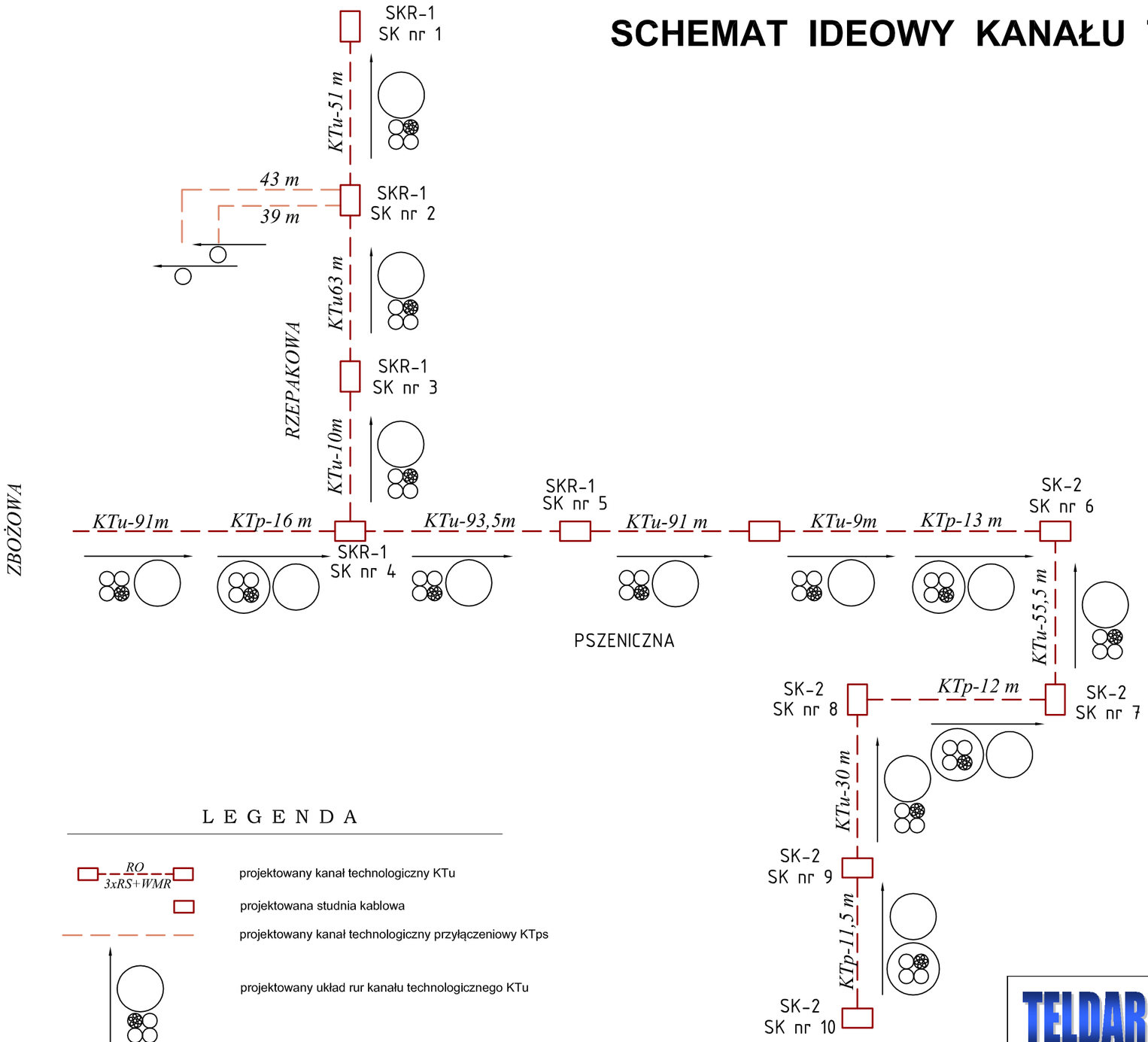

L E G E N D A

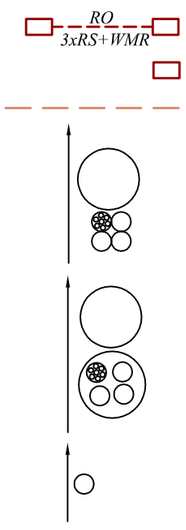

projektowany kanał technologiczny KTu

projektowana studnia kablowa

projektowany kanał technologiczny przyłączeniowy KTps

projektowany układ rur kanału technologicznego KTu

projektowany układ rur kanału technologicznego KTp

projektowany układ rur HDPE 40

TELDAR

D A R I U S Z D U D Z I N S K I
ul. Żurawinowa 15
89-606 Charzykowy

INWESTOR
Gmina Miejska Człuchów
ul. Wojska Polskiego 1
77–300 Człuchów

OBIEKT: Kanał technologiczny w miejscowości Człuchów na ulicy Pszenicznej i Rzepakowej

TYTUŁ: *Schemat ideowy* NR *5*

STANOWISKO	IMIĘ I NAZWISKO	SPECJALNOŚĆ	NR UPRAW.	DATA	PODPIS
Projektant	*mgr inż. Dariusz Dudzinski*	*Telekomunikacja*	*DTT–TU/2114/01/U*	*30.01.2021*	
Sprawdzający	*mgr inż. Wojciech Binger*	*Telekomunikacja*	*1688/99/U*	*30.01.2021*	
STADIUM *Projekt Budowlany*		ROK OPR. *2021*	ARKUSZ *1/1*		SKALA *---*

VI. UZGODNIENIA/DECYZJE

BURMISTRZ
MIASTA CZŁUCHOWA

RI. 7234.29.2021.JK

Człuchów 12 kwietnia 2021 r.

D E C Y Z J A Nr 29/04/2021 lok

Na podstawie art. 104 i art. 107 ustawy z dnia 14 czerwca 1960r. – Kodeks postępowania administracyjnego (t.j. Dz.U.2020r.poz. 256) i art. 39 ust. 1, 3 pkt 1ustawy z dnia 21 marca 1985 r. o drogach publicznych (t.j. Dz.U. z 2020r., poz. 470 z późn. zm.) po rozpatrzeniu wniosku *z datą 07.04.2021r. (data wpływu: 09.04.2021r.) w sprawie o:* zezwolenie na lokalizację kanału technologicznego w pasie drogowym dróg gminnych o nr 234095G - ul. Pszeniczna oraz o nr 234082G - ul. Rzepakowa (działki o nr ewid. 1010/7, 1239, 1240, 1241, 183/50, 183/23, 981/2 obręb 0001-27) , w m. Człuchów

z e z w a l a m
Gmina Miejska Człuchów
al. Wojska Polskiego 1
77-300 Człuchów

na lokalizację kanału technologicznego w pasie drogowym dróg gminnych o nr 234095G - ul. Pszeniczna oraz o nr 234082G - ul. Rzepakowa zlokalizowanych na działkach o nr ewid. 1010/7, 1239, 1240, 1241, 183/50, 183/23, 981/2 obręb 0001-27 w m. Człuchów na niżej podanych warunkach:

1. Zezwala się na lokalizację kanału technologicznego zgodnie z dołączonym załącznikiem mapowym nr 1 ark. 1, stanowiącym integralną część decyzji.
2. Projektowany kanał technologiczny należy usytuować poza pasem drogowym.
3. Przy zakończonych pracach pas drogowy ul. Pszenicznej i ul. Rzepakowej, należy przywrócić do stanu pierwotnego.
4. Kanał technologiczny jako urządzenie infrastruktury technicznej niezwiązanej z drogą winne odpowiadać wymogom zawartym w §140 Rozporządzenia Ministra Transportu i Gospodarki Morskiej z dnia 2 marca 1999 r. w sprawie warunków technicznych jakim powinny odpowiadać drogi publiczne i ich usytuowanie (t.j. Dz.U. z 2016r. poz.124. z późn. zm.).
5. Jeżeli budowa, przebudowa lub remont drogi wymaga przełożenia urządzenia koszt tego przełożenia ponosi jego właściciel.
6. Utrzymanie kanału technologicznego należy do jego posiadacza.
7. Lokalizację kanału technologicznego w przypadku kolizji z urządzeniami obcymi należy uzgodnić z ich właścicielami.
8. Budowa kanału technologicznego nie może naruszać prawa własności stron trzecich, a za jego naruszenie odpowiada inwestor.
9. Wszelkie roboty w pasie drogowym należy planować w terminie sprzyjających warunków atmosferycznych (dodatnich temperatur) gwarantujących zachowanie wymagań technologicznych.
10. Jeżeli prace związane z wykonaniem kanału technologicznego wpłyną na ruch drogowy lub ograniczą widoczność na drodze albo spowodują wprowadzenie zmian w istniejącej organizacji ruchu pojazdów lub pieszych, należy dołączyć zatwierdzony przez Starostę Powiatu Człuchowskiego projekt organizacji ruchu na czas wykonywanych robót w myśl. par. 1 ust. 3, pkt. 2, ust. 4 Rozporządzenia Rady Ministrów z dnia 1 czerwca 2004r. w sprawie określenia warunków udzielania zezwoleń na zajęcie pasa drogowego (t.j. Dz. U. z 2016r. poz.1264).

UZASADNIENIE

W dniu *09.04.2021r.* (wniosek z datą: *07.04.2021r.*) do Burmistrza Miasta Człuchowa wpłynął wniosek w sprawie o: zezwolenie na lokalizację kanału technologicznego w pasie drogowym dróg gminnych o nr 234095G - ul. Pszeniczna oraz o nr 234082G - ul. Rzepakowa (działki o nr ewid. 1010/7, 1239, 1240, 1241, 183/50, 183/23, 981/2 obręb 0001-27) w m. Człuchów.
Zgodnie z art. 39 ust.3 ustawy z dnia 21 marca 1985 r. o drogach publicznych (tj. Dz.U. z 2020r. poz. 470 z późn. zm.) w szczególnie uzasadnionych przypadkach lokalizowanie w pasie drogowym urządzeń niezwiązanych z potrzebami zarządzania drogami lub potrzebami ruchu drogowego może nastąpić wyłącznie za zezwoleniem właściwego zarządcy drogi. Zgodnie z art. 19 ust.2 pkt 4 ustawy o drogach publicznych zarządcą dróg gminnych, jest burmistrz w związku z czym, do jego kompetencji należy wydanie stosownego zezwolenia. Niniejsza decyzja określa warunki lokalizowania w pasie drogowym w/w urządzeń, biorąc pod uwagę konieczność ochrony pasa drogowego przed negatywnymi skutkami oddziaływania urządzeń oraz możliwości zmniejszenia wartości użytkowej drogi w wyniku jego umieszczenia. Warunki określone powyżej zapewniają zachowanie niezbędnych parametrów dla przedmiotowej drogi. Mając na uwadze powyższe orzeczono jak w sentencji decyzji.
Dodatkowo informuje się, że zgodnie z postanowieniami art. 3 pkt 11, art. 32 ust. 4 pkt 2 i art. 33 ust. 2 ustawy Prawo budowlane (t.j. Dz. U. z 2020 r. poz. 1333 z późn. zm.), decyzja stanowi dla Inwestora

28

podstawę do oświadczenia o posiadanym prawie dysponowania gruntem pasa drogowego na cele budowlane, w zakresie wynikającym z uzgodnionego projektu zagospodarowania terenu.

POUCZENIE

1. Od niniejszej decyzji służy stronie odwołanie do Samorządowego Kolegium Odwoławczego w Słupsku za pośrednictwem organu wydającego decyzję w terminie 14 dni od dnia jej doręczenia.
2. Zgodnie z art. 39 ust. 3a ustawy z dnia 21 marca 1985 r. o drogach publicznych (tj. Dz.U. z 2020r. poz. 470 z późn. zm.) inwestor przed rozpoczęciem robót budowlanych zobowiązany jest do:
   - uzyskania w zależności od wymogów Ustawy z dnia 7 lipca 1994 r. Prawo budowlane (t.j. Dz.U. z 2020r. poz.1333 z późn. zm.) pozwolenia na budowę, zgłoszenia budowy albo zgłoszenia wykonania robót budowlanych,
   - uzgodnienia z zarządcą drogi przed uzyskaniem pozwolenia na budowę, projektu budowlanego obiektu lub urządzenia, o którym mowa w przedmiotowym wniosku,
   - uzyskania zezwolenia zarządcy drogi na zajęcie pasa drogowego, dotyczącego prowadzenia robót w pasie drogowym lub umieszczanie w nim obiektu lub urządzenia.
3. Niniejsza decyzja nie jest pozwoleniem na budowę w myśl art. 28 Ustawy z dnia 7 lipca 1994 r. Prawo budowlane (t.j. Dz.U. z 2020r. poz.1333 z późn. zm.)
4. Przystąpienie do robót bez wymaganego zezwolenia skutkuje nałożeniem ustawowych kar pieniężnych zgodnie z art. 40 ust. 12 ustawy z dnia 21.03.1985 r. o drogach publicznych (tj. Dz.U. z 2020r. poz. 470 z późn. zm.).
5. W trakcie biegu terminu do wniesienia odwołania strona może zrzec się prawa do wniesienia odwołania wobec Burmistrza Miasta Człuchowa.
6. Z dniem doręczenia Burmistrzowi oświadczenia o zrzeczeniu się prawa do wniesienia odwołania przez ostatnią ze stron postępowania, decyzja staje się ostateczna i prawomocna.

Niniejsze zezwolenie jest zwolnione z opłaty skarbowej, zgodnie z częścią III, ust. 44 pkt 9 Wykazu przedmiotów opłaty skarbowej, stawki tej opłaty oraz zwolnień, stanowiącego załącznik do ustawy z 16.11.2006 r. o opłacie skarbowej (t.j. Dz.U. z 2020 r., poz. 1546 z późń. zm).

BURMISTRZ MIASTA CZŁUCHÓW

Z up. BURMISTRZA MIASTA

Tomasz Kowalczyk
Zastępca Burmistrza Miasta

Otrzymują:
1. Gmina Miejska Człuchów, al. Wojska Polskiego 1, 77-300 Człuchów
2. a/a

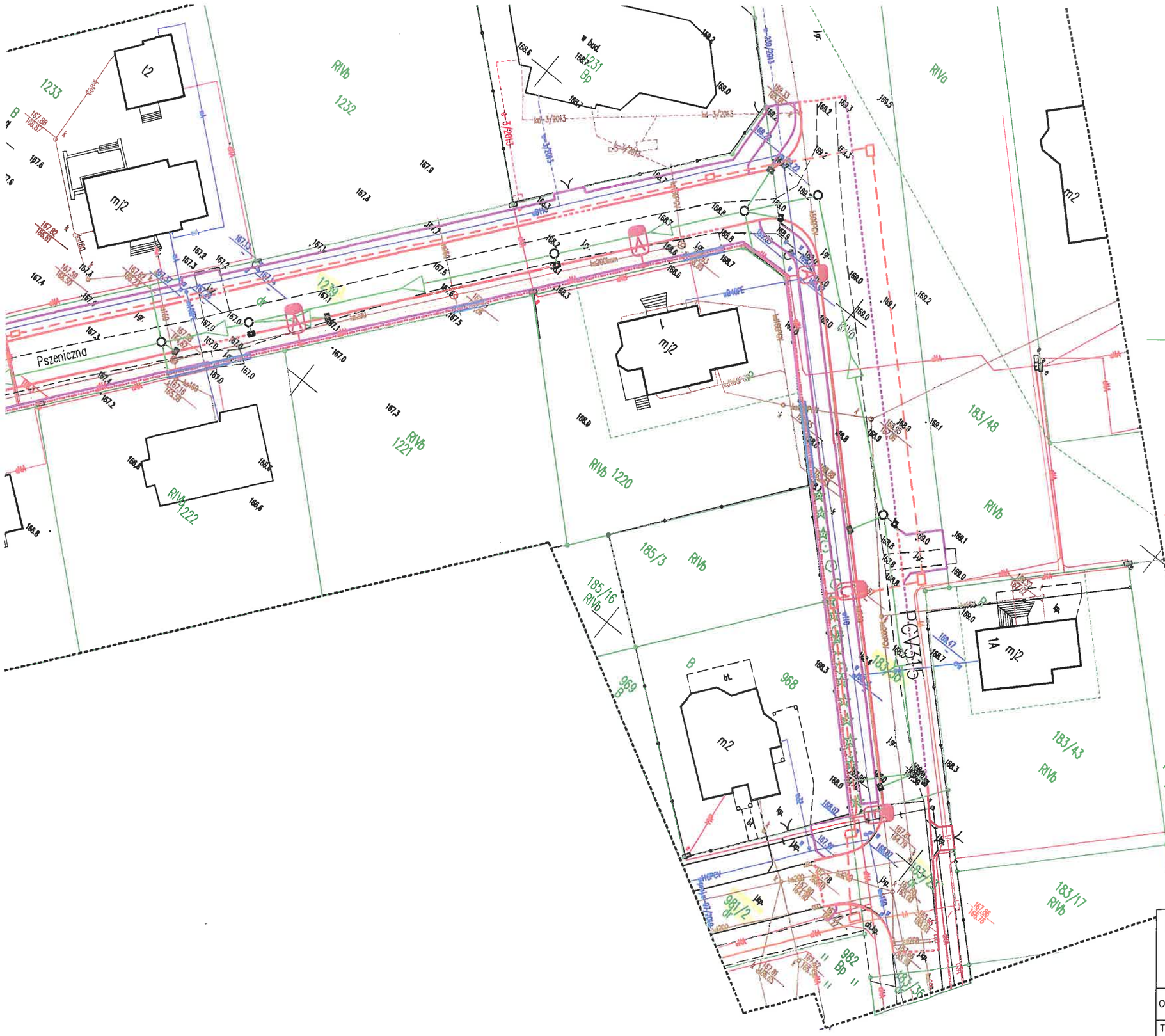

	proj. słup oświetleniowy z oprawą LED o mocy 28,5W/4005lm, nachylona pod ∠15°, słup h=8m
	proj. słup oświetleniowy z oprawą LED o mocy 42W/5632lm, nachylona pod ∠15°, słup h=8m
	proj. słup oświetleniowy z oprawą LED o mocy 42W/5376lm, nachylona pod ∠15°, słup h=8m
	proj. słup oświetleniowy z oprawą LED o mocy 67W/9680lm, nachylona pod ∠15°, słup h=8m
	proj. słup oświetleniowy z oprawą LED o mocy 67W/9480lm, nachylona pod ∠15°, słup h=8m
	proj. słup oświetleniowy z oprawą LED o mocy 80W/8400lm, nachylona pod ∠15°, słup h=8m
	proj. kabel typu YAKXS 4x35mm²
	proj. rura ochronna HDPE110
	proj. szafka oświetleniowa
-35/39-	długość trasowa / długość kabla

LEGENDA - branża sanitarna

projektowana trasa kanalizacji deszczowej

projektowana studnia z kręgów betonowych fi 1000-2000mm

projektowana studzienka z kręgów betonowych fi 500 mm z osadnikiem H=0,8m

LEGENDA - branża telekomunikacyjna

kanał technologiczny

studnia kanału technologicznego

BURMISTRZ
MIASTA CZŁUCHOWA

Załącznik nr 1 ark. 1

do decyzji, ~~postanowienia, umowy, uzgodnienia~~

Znak RI.7234.29.2021.YL Nr 23104/2021 z dnia 12.04.2021 r.

Z up. BURMISTRZA MIASTA

Tomasz Kowalczyk
Zastępca Burmistrza Miasta

TELDAR

DARIUSZ DUDZINSKI
ul. Żurawinowa 15
89-606 Charzykowy

INWESTOR
Gmina Miejska
Człuchów
ul. Wojska Polskiego 1
77-300 Człuchów

OBIEKT: Kanał technologiczny w miejscowości Człuchów na ulicy Pszenicznej i Rzepakowej

TYTUŁ: Projekt zagospodarowania terenu — NR 2

STANOWISKO	IMIĘ I NAZWISKO	SPECJALNOŚĆ	NR UPRAW.	DATA	PODPIS
Projektant	mgr inż. Dariusz Dudzinski	Telekomunikacja	DTT-TU/2114/01/U	30.01.2021	
Sprawdzający	mgr inż. Wojciech Binger	Telekomunikacja	1688/99/U	30.01.2021	
STADIUM: Projekt Budowlany		ROK OPR. 2021	ARKUSZ 1/1		SKALA 1:500

VII ODPIS PROTOKOŁU Z NARADY KOORDYNACYJNEJ

STAROSTWO POWIATOWE
w Człuchowie
Wydział Geodezji
Kartografii i Katastru
77-300 Człuchów, ul. Wojska Polskiego 1

Człuchów, 19.04.2021 r.

Protokół Nr 6630.96.2021

Obiekt:

Człuchów ul. Pszeniczna, Rzepakowa, Zbożowa – kanał technologiczny

Lokalizacja:

Miasto Człuchów
Obręb Człuchów 27
dz. 1010/7, 1239, 1240, 1241, 183/50, 183/23, 981/2, 1078/11, 1078/10, 1011/1, 188/51, 188/57, 188/47, 188/49, 807
ul. Pszeniczna, Rzepakowa, Zbożowa

Inwestor:

Gmina Miejska Człuchów
ul. Wojska Polskiego 1
77-300 Człuchów

Jednostka projektująca:

TELDAR
Dariusz Dudziński
ul. Żurawinowa 15
89-606 Charzykowy

Zlecenie z dnia: 23.03.2021 r.
Data wpływu do SP: 24.03.2021 r.
Data wpływu do WGKiK: 25.03.2021 r.

Data wysyłki do uzgodnienia: 29.03.2021 r.
Planowany termin zakończenia narady: 09.04.2021 r.
Planowany termin zakończenia narady po zmianie : 16.04.2021 r.

Branża	*Data uzgodnienia*
Energetyczna	**Uzgodnienie pozytywne** z dnia 30.03.2021 r.
Energetyczna - Oświetlenie	Zgodnie z Art. 28ba. 1. Ustawy Prawo geodezyjne i kartograficzne z dnia 17 maja 1989 r., przyjmuje się, że podmiot nie składa zastrzeżeń do usytuowania projektowanej sieci.
Gazowa	**Uzgodnienie pozytywne** z dnia 19.04.2021 r. - przesłane po terminie narady
Telekomunikacyjna	Zgodnie z Art. 28ba. 1. Ustawy Prawo geodezyjne i kartograficzne z dnia 17 maja 1989 r., przyjmuje się, że podmiot nie składa zastrzeżeń do usytuowania projektowanej sieci.
Telewizji kablowej / internet	Zgodnie z Art. 28ba. 1. Ustawy Prawo geodezyjne i kartograficzne z dnia 17 maja 1989 r., przyjmuje się, że podmiot nie składa zastrzeżeń do usytuowania projektowanej sieci.
Wodociągowa i Kanalizacyjna	**Uzgodnienie pozytywne** z dnia 12.04.2021 r.

z up. STAROSTY
mgr inż. Henryk Aniół
Przewodniczący Zespołu Koordynacyjnej
Naczelnik Wydziału Geodezji
Kartografii i Katastru

Uwagi dotyczące uzgodnienia usytuowania projektowanego przyłącza

GKiK.6630.96.2021
16.04.2021 r.

Branża energetyczna

ENERGA OPERATOR SA Oddział w Koszalinie
Rejon Dystrybucji w Człuchowie
Dział Dokumentacji Energetycznej

Uzgodnienie pozytywne z dnia 30.03.2021 r.

Uwagi:

1. O zamiarze prowadzenia robót w miejscach skrzyżowania bądź zbliżenia się sieci należy powiadomić ENERGA OPERATOR SA na 14 dni przed ich rozpoczęciem.
2. Szczegółową lokalizację linii kablowych ustalić metodą przekopów próbnych lub za pomocą aparatury.
3. W miejscu prowadzonych robót mogą znajdować się urządzenia elektroenergetyczne nie będące na majątku ENERGA OPERATOR SA oraz mogą występować różnice pomiędzy stanem zaistniałym po odkryciu, a inwentaryzacją geodezyjną.
4. Prace ziemne w pobliżu urządzeń elektroenergetycznych wykonywać ręcznie. Odkryte kable zabezpieczyć przed uszkodzeniem.
5. Odkryte kable przed zasypaniem zgłosić do ENERGA OPERATOR SA
6. W pobliżu urządzeń elektrycznych roboty prowadzić zgodnie z obowiązującymi przepisami oraz zapisami norm PN/E-05100 i PN/E-05125
7. Za uszkodzenia sieci elektroenergetycznych powstałe w wyniku prowadzonych prac odpowiada wykonawca lub inwestor i jest zobowiązany do ich usunięcia na własny koszt.
8. Przy niwelacji terenu doprowadzić do zachowania normatywnej głębokości dla urządzeń energetycznych.

Branża energetyczna - oświetlenie

ENERGA Oświetlenie
ul. Rzemieślnicza 17/19
81-855 Sopot

Uzgodnienie pozytywne

Zgodnie z Art. 28ba. 1. Ustawy Prawo geodezyjne i kartograficzne z dnia 17 maja 1989 r., przyjmuje się, że podmiot nie składa zastrzeżeń do usytuowania projektowanej sieci.

Branża gazowa

Polska Spółka Gazownictwa Sp. z o. o. Oddział Zakład Gazowniczy w Koszalinie
Gazownia w Szczecinku

ul. Polna 54
78-400 Szczecinek

Uzgodnienie pozytywne z dnia 19.04.2021 r. - uzgodnienie przesłane po terminie nardy

Uwagi:

1. Przed przystąpieniem do prac należy wykonać próbne przekopy celem ustalenia rzeczywistego posadowienia gazociągów.
2. W miejscach zbliżeń z gazociągami zachować normatywną odległość /Dz.U. Nr 97 z dnia 11.09.2001 r. poz. 1055 z późniejszymi zmianami/.
3. Szczególną uwagę należy zwrócić na skrzyżowania z siecią gazową, stosując odpowiednie zabezpieczenia przed jej uszkodzeniem.

4. Roboty ziemne w strefie kontrolowanej sieci gazowej należy wykonać ręcznie bez użycia sprzętu mechanicznego. Na trasie eksploatowanych gazociągów znajdują się przyłącza gazowe do budynków, z uwagi na brak szczegółowej inwentaryzacji, nie nanosi się ich na plany sytuacyjne.
5. Przed rozpoczęciem robót, w celu uniknięcia ewentualnej kolizji oraz nadzorowania prac w pobliżu sieci gazowej, należy powiadomić PSG Sp. z o.o. Oddział Zakład Gazowniczy w Koszalinie, Gazownia w Szczecinku, ul. Polna 54, 78-400 Szczecinek.
6. Po zakończeniu prac, przed zasypaniem miejsca skrzyżowania z siecią gazową, zgłosić do odbioru do PSG Sp. z o.o. Oddział Zakład Gazowniczy w Koszalinie, Gazownia w Szczecinku, ul. Polna 54, 78-400 Szczecinek.

Branża telekomunikacyjna

Orange Polska
Zarządzanie Zasobami Sieci IT
Dział Zarządzania Zasobami Infrastruktury
i Obsługi Klienta w Olsztynie

Al. Marszałka J. Piłsudskiego 63a
10-449 Olsztyn

Uzgodnienie pozytywne

Zgodnie z Art. 28ba. 1. Ustawy Prawo geodezyjne i kartograficzne z dnia 17 maja 1989 r., przyjmuje się, że podmiot nie składa zastrzeżeń do usytuowania projektowanej sieci.

Branża telewizji kablowej / internetowa

PETRUS Spółka z o.o.
ul. Staszica 30
89-600 Chojnice

Uzgodnienie pozytywne

Zgodnie z Art. 28ba. 1. Ustawy Prawo geodezyjne i kartograficzne z dnia 17 maja 1989 r., przyjmuje się, że podmiot nie składa zastrzeżeń do usytuowania projektowanej sieci.

Branża wodociągowa i kanalizacyjna

Przedsiębiorstwo Komunalne Spółka z o.o.
ul. Sobieskiego 11
77-300 Człuchów

Uzgodnienie pozytywne z dnia 12.04.2021 r.

Uwagi:
1. O zamiarze prowadzenia robót w miejscach skrzyżowania bądź zbliżenia do urządzeń wodociagowo-kanalizacyjnych powiadomić Zakład Wodociągów i Kanalizacji na 14 dni przed ich rozpoczęciem.
2. W miejscu prowadzonych robót mogą znajdować się urządzenia wodociągowo-kanalizacyjne nie będące na majątku Przedsiębiorstwa Komunalnego Sp. z o. o. w Człuchowie oraz mogą występować różnice pomiędzy stanem zaistniałym po odkryciu a inwentaryzacją geodezyjną
3. Za uszkodzenia urządzeń wodociągowo-kanalizacyjnych powstałe w wyniku prowadzonych prac odpowiada wykonawca lub inwestor i jest zobowiązany do ich usunięcia na własny koszt.

Starostwo Powiatowe w Człuchowie
Wydział Geodezji Kartografii i Katastru

ul. Wojska Polskiego 1
77-300 Człuchów

Uwagi:

1. W trakcie wykonywania prac należy zachować ostrożność w pobliżu punktów granicznych oraz punktów osnowy geodezyjnej. Należy zachować bezpieczną odległość od punktów geodezyjnych w czasie wykonywania wykopów oraz składowania narzędzi, urządzeń i materiałów budowlanych.
   Znaki geodezyjne podlegają ochronie w myśl art. 19 ustawy z dnia 17 maja 1989 - Prawo Geodezyjne i Kartograficzne oraz Rozporządzenia MSWiA z dnia 15 kwietnia 1999 w sprawie ochrony znaków geodezyjnych, grawimetrycznych i magnetycznych.
   Uszkodzenie lub zniszczenie znaków geodezyjnych podlega karze grzywny. Ewentualne koszty związane ze wznowieniem znaków granicznych działek ewidencyjnych lub punktów osnowy geodezyjnej poniesie Wykonawca.
2. W promieniu 5 m od punktów osnowy geodezyjnej prace ziemne należy wykonać z zachowaniem szczególnej ostrożności; niedozwolone jest używanie urządzeń mechanicznych, ani składowanie i magazynowanie materiałów i narzędzi budowlanych; prace ziemne należy wykonać ręcznie.
3. Przy skrzyżowaniach i zbliżeniach do 1 m od osi istniejącej infrastruktury technicznej prace prowadzić ręcznie z zachowaniem szczególnej ostrożności zgodnie z obowiązującymi normami i przepisami techniczno-budowlanymi.
4. W przypadku zniszczenia lub uszkodzenia sieci lub urządzeń całość kosztów związanych z usunięciem ewentualnych awarii oraz zabezpieczeniem istniejących urządzeń poniesie Wykonawca.

STAROSTWO POWIATOWE
w Człuchowie
Wydział Geodezji
Kartografii i Katastru
77-300 Człuchów ul. Wojska Polskiego 1

z up. STAROSTY
mgr inż. Henryk Anioł
Przewodniczący Komisji Koordynacyjnej
Naczelnik Wydziału Geodezji
Kartografii i Katastru

	nachylona pod ∠ 15°, słup h=8m
	proj. słup oświetleniowy z oprawą LED o mocy 42W/5632lm, nachylona pod ∠ 15°, słup h=8m
	proj. słup oświetleniowy z oprawą LED o mocy 42W/5376lm, nachylona pod ∠ 15°, słup h=8m
	proj. słup oświetleniowy z oprawą LED o mocy 67W/9680lm, nachylona pod ∠ 15°, słup h=8m
	proj. słup oświetleniowy z oprawą LED o mocy 67W/9480lm, nachylona pod ∠ 15°, słup h=8m
	proj. słup oświetleniowy z oprawą LED o mocy 60W/8400lm, nachylona pod ∠ 15°, słup h=8m
	proj. kabel typu YAKXS 4x35mm²
	proj. rura ochronna HDPE110
	proj. szafka oświetleniowa
-35/39-	długość trasowa / długość kabla

LEGENDA - branża sanitarna

projektowana trasa kanalizacji deszczowej

projektowana studnia z kręgów betonowych fi 1000-2000mm

projektowana studzienka z kręgów betonowych fi 500 mm z osadnikiem H=0,8m

LEGENDA - branża telekomunikacyjna

kanał technologiczny

studnia kanału technologicznego

Znak sprawy GK.K. 6630.96.2021

Uzgodniono w trybie art. [illegible] ustawy [illegible] z dnia 19.04.2021 w Starostwie Powiatowym [illegible]

specjalista [illegible]

z up. STAROSTY

przewodniczący [illegible]

mgr inż. Henryk Aniol

Przewodniczący Narady Koordynacyjnej

Naczelnik Wydziału Geodezji Kartografii i Katastru

TELDAR

DARIUSZ DUDZINSKI
ul. Żurawinowa 15
89-606 Charzykowy

INWESTOR
Gmina Miejska Człuchów
ul. Wojska Polskiego 1
77-300 Człuchów

OBIEKT: Kanał technologiczny w miejscowości Człuchów na ulicy Pszenicznej i Rzepakowej

TYTUŁ: Projekt zagospodarowania terenu

NR 2

STANOWISKO	IMIĘ I NAZWISKO	SPECJALNOŚĆ	NR UPRAW.	DATA	PODPIS
Projektant	mgr inż. Dariusz Dudzinski	Telekomunikacja	DTT-TU/2114/01/U	30.01.2021	
Sprawdzający	mgr inż. Wojciech Binger	Telekomunikacja	1688/99/U	30.01.2021	
STADIUM: Projekt Budowlany		ROK OPR. 2021	ARKUSZ 1/1		SKALA 1:500

Człuchów, 16.04.2021 r.

Protokół Nr 6630.96.2021

Obiekt:

Człuchów ul. Pszeniczna, Rzepakowa, Zbożowa – kanał technologiczny

Lokalizacja:

Miasto Człuchów
Obręb Człuchów 27
dz. 1010/7, 1239, 1240, 1241, 183/50, 183/23, 981/2, 1078/11, 1078/10, 1011/1, 188/51, 188/57, 188/47, 188/49, 807
ul. Pszeniczna, Rzepakowa, Zbożowa

Inwestor:

Gmina Miejska Człuchów
ul. Wojska Polskiego 1
77-300 Człuchów

Jednostka projektująca:

TELDAR
Dariusz Dudziński
ul. Żurawinowa 15
89-606 Charzykowy

Zlecenie z dnia: 23.03.2021 r.
Data wpływu do SP: 24.03.2021 r.
Data wpływu do WGKiK: 25.03.2021 r.

Data wysyłki do uzgodnienia: 29.03.2021 r.
Planowany termin zakończenia narady: 09.04.2021 r.
Planowany termin zakończenia narady po zmianie : 16.04.2021 r.

Branża	*Data uzgodnienia*
Energetyczna	Energa Operator UZGODNIENIE NR 2776/2021 Z DNIA 30.III.2021 Uzgodniono POZYTYWNIE/~~NEGATYWNIE~~ UW Gl. ____ (wg załącznika) Technik ds. Dokumentacji Energetycznej Dział Dokumentacji Energetycznej Tomasz Tononowicz
Energetyczna - Oświetlenie	
Gazowa	
Telekomunikacyjna	
Telewizji kablowej / internet	
Wodociągowa i Kanalizacyjna	

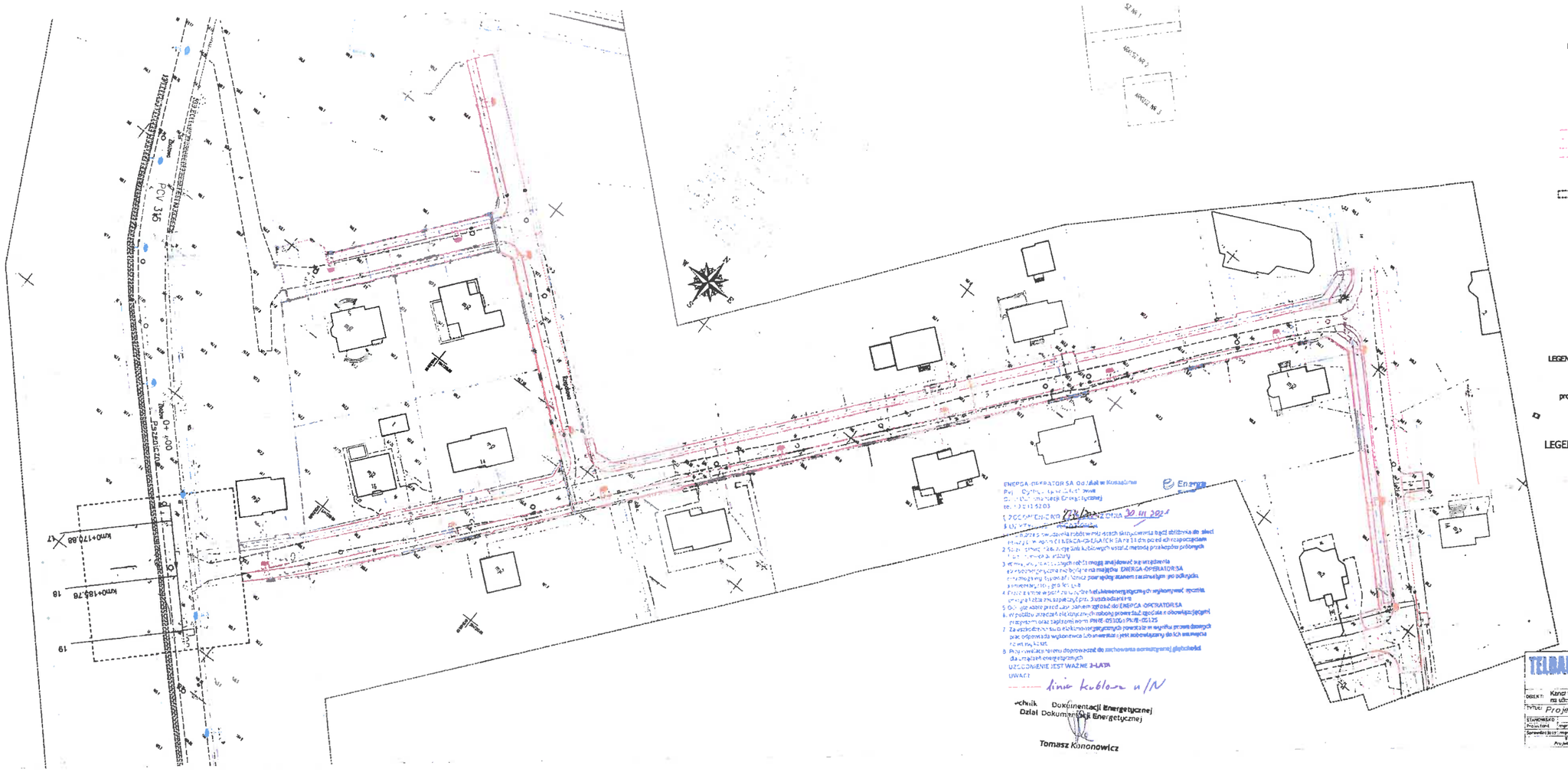

LEGENDA - branża drogowa

jezdnia z kostki betonowej grafitowej
chodnik z kostki betonowej szarej
ścieżka rowerowa naw.bitumiczna
skrzyżowania wyniesione z kostki betonowej czerwonej
zjazdy z kostki beonowej grafitowej
teren zielony
płytki 35x35x5 z wypustkami
krawężnik 15x30
krawężnik najazdowy 15x22 h=2 cm
krawężnik najazdowy 15x22 h=4 cm
obrzeże 8x30
drzewa do wycinki
proj. wpust krawężnikowo-jezdniowy
proj. wpust jezdniowy
oddzielne opracowanie

LEGENDA - br. elektryczna

LEGENDA - branża sanitarna

projektowana trasa kanalizacji deszczowej
projektowana studnia z kręgów betonowych fi 1000-2000mm
projektowane studzienka z kręgów betonowych fi 500 mm z osadnikiem H=0,8m

LEGENDA - branża telekomunikacyjna

kanał technologiczny
studnia kanału technologicznego

ENERGA-OPERATOR SA Oddział w Rzeszowie
Rejon Dystrybucji Łańcut
Dział Dokumentacji Energetycznej
tel. 17 211 5203

Energa

1. ZGŁOSZENIE NR ... DATA 30.11.2021
5. Uwagi:
6. Po zakończeniu robót wykonać dla tych skrzyżowania będą zbiorczo dla sieci
[illegible] w ENERGA-OPERATOR SA 14 dni przed ich rozpoczęciem
2. Sposób [illegible] kablowych ustalić metodą przekopów próbnych
[illegible] w dniu
3. [illegible] robót mogą znajdować się urządzenia
[illegible] na majątku ENERGA-OPERATOR SA
[illegible] powinny stanowić zaizolowanym po bokach
[illegible]
4. [illegible] elektroenergetycznych wykonywać ręcznie
[illegible] Zabezpieczyć
5. [illegible] ENERGA-OPERATOR SA
6. W pobliżu przewodów elektrycznych nadziemnych powierzchnie [illegible]
[illegible] PN-IEC-05100 i PN-IEC-05125
7. Zawiadomienie [illegible] elektroenergetycznych powinno [illegible]
[illegible] jest zobowiązany do ich [illegible]
8. [illegible] do zachowania normatywnej głębokości
[illegible]
UZGODNIENIE JEST WAŻNE 2 LATA
UWAGI
linia kablowa n/N

[illegible]chnik Dokumentacji Energetycznej
Dział Dokumentacji Energetycznej
Tomasz Kononowicz

TELBAR
DARIUSZ DUDZIŃSKI
ul. Zwierzyniecka 16
35-005 Chmielnik

INWESTOR
Gmina Miejska Człuchów
ul. Wojska Polskiego 1
77-300 Człuchów

OBIEKT: Kanał technologiczny w miejscowości Człuchów na ulicy Pszenicznej i Rzepakowej
TYTUŁ: Projekt zagospodarowania terenu
NR 2

STANOWISKO	IMIĘ - NAZWISKO	SPECJALNOŚĆ	NR UPRAW.	DATA	PODPIS
Projektant	mgr inż. Dariusz Dudziński	Telekomunikacja	077-5/2016/Ł	30.11.2021	
Sprawdzający	mgr inż. Małgorzata Stryjec	Telekomunikacja	MŁ/0131/U	30.11.2021	

STADIUM	ROK BUD.	SKALA	BŁĄD
Projekt Budowlany	2021	1/1	1:500

Człuchów, 16.04.2021 r.

Protokół Nr 6630.96.2021

Obiekt:

Człuchów ul. Pszeniczna, Rzepakowa, Zbożowa – kanał technologiczny

Lokalizacja:

Miasto Człuchów
Obręb Człuchów 27
dz. 1010/7, 1239, 1240, 1241, 183/50, 183/23, 981/2, 1078/11, 1078/10, 1011/1, 188/51, 188/57, 188/47, 188/49, 807
ul. Pszeniczna, Rzepakowa, Zbożowa

Inwestor:

Gmina Miejska Człuchów
ul. Wojska Polskiego 1
77-300 Człuchów

Jednostka projektująca:

TELDAR
Dariusz Dudziński
ul. Żurawinowa 15
89-606 Charzykowy

Zlecenie z dnia: 23.03.2021 r.
Data wpływu do SP: 24.03.2021 r.
Data wpływu do WGKiK: 25.03.2021 r.

Data wysyłki do uzgodnienia: 29.03.2021 r.
Planowany termin zakończenia narady: 09.04.2021 r.
Planowany termin zakończenia narady po zmianie : 16.04.2021 r.

Branża	*Data uzgodnienia*
Energetyczna	
Energetyczna - Oświetlenie	
Gazowa	
Telekomunikacyjna	
Telewizji kablowej / internet	
Wodociągowa i Kanalizacyjna	12.04.2021 r.

KIEROWNIK
Zakładu Wodociągów i Kanalizacji
mgr inż. Tomasz Dorawa

UZGODNIONO DNIA 12.04.2021 r.
1. ~~Prace wykonać zgodnie z wydanymi warunkami technicznymi~~
2. ~~Przedłożyć do uzgodnienia projekt branży sanitarnej~~
3. O zamiarze prowadzenia robót w miejscach skrzyżowania bądź zbliżenia do urządzeń wodociągowo-kanalizacyjnych powiadomić Zakład Wodociągów i Kanalizacji na 14 dni przed ich rozpoczęciem
4. W miejscu prowadzonych robót mogą znajdować się urządzenia wodociągowo-kanalizacyjne nie będące na majątku Przedsiębiorstwa Komunalnego Sp. z o.o. w Człuchowie oraz mogą występować różnice pomiędzy stanem zaistniałym po odkryciu a inwentaryzacją geodezyjną
5. Za uszkodzenia urządzeń wodociągowo-kanalizacyjnych powstałe w wyniku prowadzonych prac odpowiada wykonawca lub inwestor i jest zobowiązany do ich usunięcia na własny koszt

Człuchów, 16.04.2021 r.

Protokół Nr 6630.96.2021

Obiekt:
Człuchów ul. Pszeniczna, Rzepakowa, Zbożowa – kanał technologiczny

Lokalizacja:
Miasto Człuchów
Obręb Człuchów 27
dz. 1010/7, 1239, 1240, 1241, 183/50, 183/23, 981/2, 1078/11, 1078/10, 1011/1, 188/51, 188/57, 188/47, 188/49, 807
ul. Pszeniczna, Rzepakowa, Zbożowa

Inwestor:
Gmina Miejska Człuchów
ul. Wojska Polskiego 1
77-300 Człuchów

Jednostka projektująca:
TELDAR
Dariusz Dudziński
ul. Żurawinowa 15
89-606 Charzykowy

Zlecenie z dnia: 23.03.2021 r.
Data wpływu do SP: 24.03.2021 r.
Data wpływu do WGKiK: 25.03.2021 r.

Data wysyłki do uzgodnienia: 29.03.2021 r.
Planowany termin zakończenia narady: 09.04.2021 r.
Planowany termin zakończenia narady po zmianie : 16.04.2021 r.

Branża	*Data uzgodnienia*
Energetyczna	
Energetyczna - Oświetlenie	
Gazowa	19.04.2021
Telekomunikacyjna	
Telewizji kablowej / internet	
Wodociągowa i Kanalizacyjna	

Uzgadniamy z uwagami :

1. Przed przystąpieniem do prac należy wykonać próbne przekopy celem ustalenia rzeczywistego posadowienia gazociągów.

2. W miejscach zbliżeń z gazociągami zachować normatywną odległość /Dz.U. Nr 97 z dnia 11.09.2001 r. poz. 1055 z późniejszymi zmianami/.

3. Szczególną uwagę należy zwrócić na skrzyżowania z siecią gazową, stosując odpowiednie zabezpieczenia przed jej uszkodzeniem.

4. Roboty ziemne w strefie kontrolowanej sieci gazowej należy wykonać ręcznie bez użycia sprzętu mechanicznego. Na trasie eksploatowanych gazociągów znajdują się przyłącza gazowe do budynków, z uwagi na brak szczegółowej inwentaryzacji, nie nanosi się ich na plany sytuacyjne.

5. Przed rozpoczęciem robót, w celu uniknięcia ewentualnej kolizji oraz nadzorowania prac w pobliżu sieci gazowej, należy powiadomić Polska Spółka Gazownictwa sp. z o.o. Oddział Zakład Gazowniczy w Koszalinie, Gazownia w Szczecinku, ul. Polna 54, 78-400 Szczecinek.

6. Po zakończeniu prac, przed zasypaniem miejsca skrzyżowania z siecią gazową, zgłosić do odbioru do Polska Spółka Gazownictwa sp. z o.o. Oddział Zakład Gazowniczy w Koszalinie, Gazownia w Szczecinku, ul. Polna 54, 78-400 Szczecinek.

ZASTĘPCA KIEROWNIKA
Gazownia w Szczecinku
Bogdan Baculewski

Elektronicznie podpisany przez Bogdan Baculewski
Data: 2021.04.19 14:47:46 +02'00'