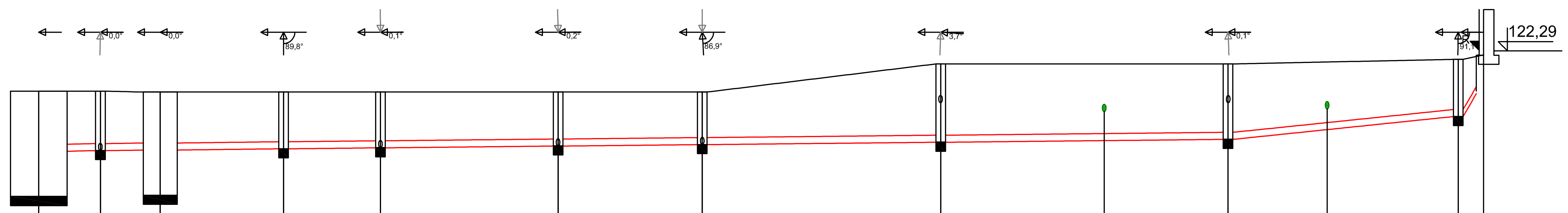

Poziom porównawczy 110,00 m n.p.m.

Studnia	Opis	Rzędna terenu projektowanego	Rzędna dna kanału	Rzędna dna studzienki	Zagłębienie dna kanału [m]	Odległości [m]	Długość trasy [m]
ZB	Zbiornik na wody opadowe	121,40	120,08	119,08	1,32		0,00
						2,72	
KD8	Proj,. studnia DN 315-425 PVC	121,40	120,09	120,09	1,31		2,72
						2,64	
SEP	Projektowany separator substancji ropopochodnych	121,38	120,10	119,10	1,28		5,35
						5,42	
KD7	Proj,. studnia DN 315-425 PVC	121,38	120,13	120,13	1,25		10,78
						4,29	
KD6	Proj,. studnia DN 315-425 PVC	121,38	120,15	120,15	1,23		15,07
						7,82	
KD5	Proj,. studnia DN 315-425 PVC	121,38	120,19	120,19	1,19		22,90
						6,34	
KD4	Proj,. studnia DN 315-425 PVC	121,38	120,22	120,22	1,16		29,24
						10,50	
KD3	Proj,. studnia DN 315-425 PVC	122,00	120,28	120,28	1,72		39,74
	proj. kan. san. ø160 Rd=120,95 KS-B2 - KS2					12,67	
KD2	Proj,. studnia DN 315-425 PVC	122,00	120,34	120,34	1,66		52,41
	proj. kan. san. ø160 Rd=121,01 KS-B1 - KS1					10,15	
KD1	Proj,. studnia DN 315-425 PVC	122,10	120,84	120,84	1,26		62,56
						1,11	
R1		122,20	121,34		0,86		63,67

Średnice, materiał / Spadek:
- ZB – KD2: PVC-U_SDR34_rs 160×4,7, 0,5 %
- KD2 – KD1: PVC-U_SDR34_rs 160×4,7, 5,0 %
- KD1 – R1: PVC-U_SDR34_rs 160×4,7

Pracownia Architektury – mgr inż. arch. Marcin Gawłowski
ul. Sportowa 8, 87-630 Skępe, email: gawlowski.m@gmail.com
GAWŁOWSKI

TYTUŁ OPRACOWANIA	PROJEKT BUDYNKU SIEDZIBY MIEJSKO-GMINNEGO OŚRODKA POMOCY SPOŁECZNEJ W SKĘPEM
TYTUŁ RYSUNKU	PROFIL PRZYŁĄCZA KAN. DESZCZOWEJ
ADRES INWESTYCJI	UL. DWORCOWA, 87-630 SKĘPE DZIAŁKI O NR EW. 154/2, 155/1
INWESTOR	MIASTO I GMINA SKĘPE UL. KOŚCIELNA 2, 87-630 SKĘPE
FAZA	WYKONAWCZY
BRANŻA	SANITARNA
PROJEKTANT:	mgr inż. Jacek Chalicki
NR UPR. PROJ.	MAZ/0412/POOS/09
SKALA:	1:100
DATA:	KWIECIEŃ 2021
RYS.	S4
STR.	- -