1+200.00

WYKOP-0,35m2
NASYP-0,65m2
HUMUS-0,7m2

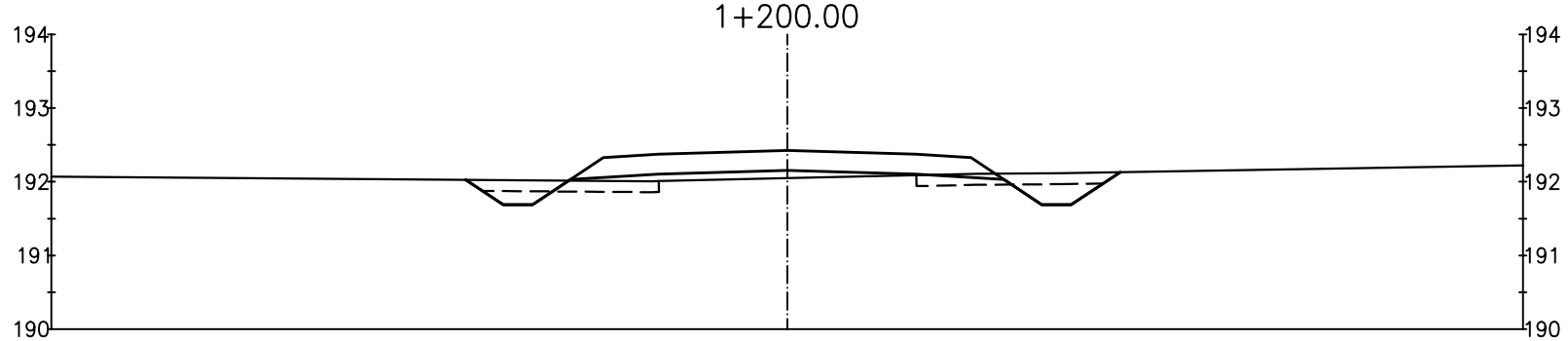

Proj. rzędne drogi		192.03	191.69	191.69	192.03	192.33	192.37	192.43	192.37	192.33	192.03	191.69	191.69	192.13	
Odległości	−10.00	−4.37	−3.86	−3.46	−2.95	−2.50	−1.75	0.00	1.75	2.50	2.95	3.46	3.86	4.53	10.00
Rzędne terenu	192.07	192.03	192.02	192.02	192.02	192.01	192.01	192.05	192.09	192.11	192.11	192.12	192.12	192.13	192.22
Odległości	−10.00	−4.37	−3.86	−3.46	−2.95	−2.50	−1.75	0.00	1.75	2.50	2.95	3.46	3.86	4.53	10.00

1+250.00

WYKOP-1,00m2
NASYP-0,20m2
HUMUS-0,8m2

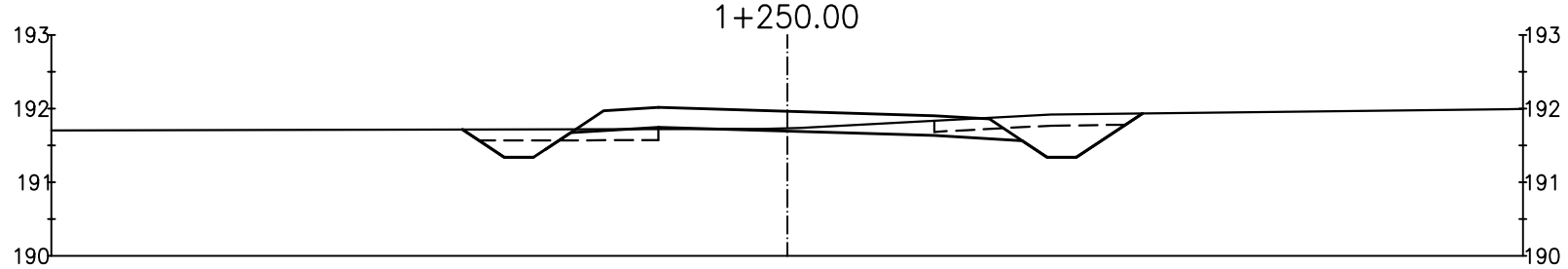

Proj. rzędne drogi		191.72	191.34	191.34	191.67	191.97	192.01	191.96	191.90	191.86	191.56	191.34	191.34	191.93	
Odległości	−10.00	−4.26	−3.69	−3.29	−2.95	−2.50	−1.75	0.00	2.00	2.75	3.20	3.53	3.93	4.83	10.00
Rzędne terenu	191.70	191.72	191.72	191.72	191.72	191.72	191.72	191.73	191.83	191.87	191.90	191.92	191.92	191.93	191.99
Odległości	−10.00	−4.26	−3.69	−3.29	−2.95	−2.50	−1.75	0.00	2.00	2.75	3.20	3.53	3.93	4.83	10.00

1+300.00

WYKOP-1,80m2
NASYP-0,00m2
HUMUS-0,8m2

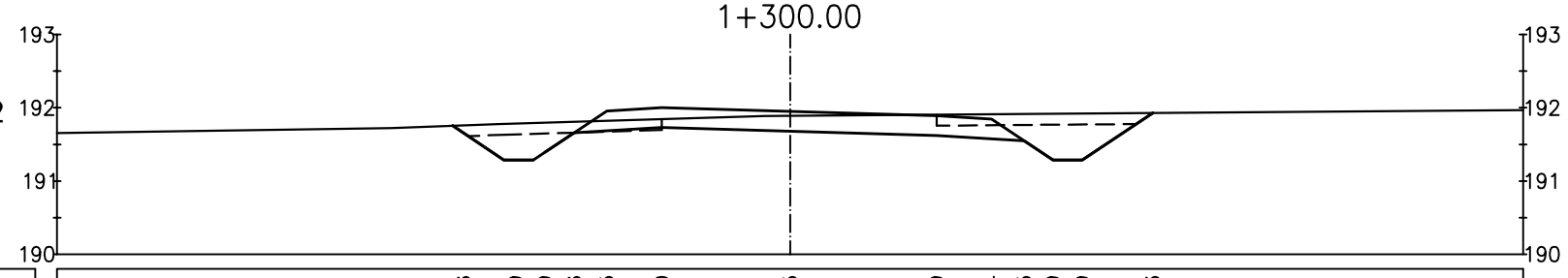

Proj. rzędne drogi		191.76	191.29	191.29	191.66	191.95	192.00	191.95	191.89	191.84	191.55	191.29	191.29	191.93	
Odległości	−10.00	−4.46	−3.75	−3.35	−2.95	−2.50	−1.75	0.00	2.00	2.75	3.20	3.59	3.99	4.95	10.00
Rzędne terenu	191.66	191.76	191.79	191.80	191.81	191.82	191.85	191.89	191.91	191.91	191.92	191.92	191.92	191.93	191.97
Odległości	−10.00	−4.46	−3.75	−3.35	−2.95	−2.50	−1.75	0.00	2.00	2.75	3.20	3.59	3.99	4.95	10.00

rys.7/10