Ściana Śc.1 - ściana w osi E /1-6

b = 300mm   L = 19,00mb

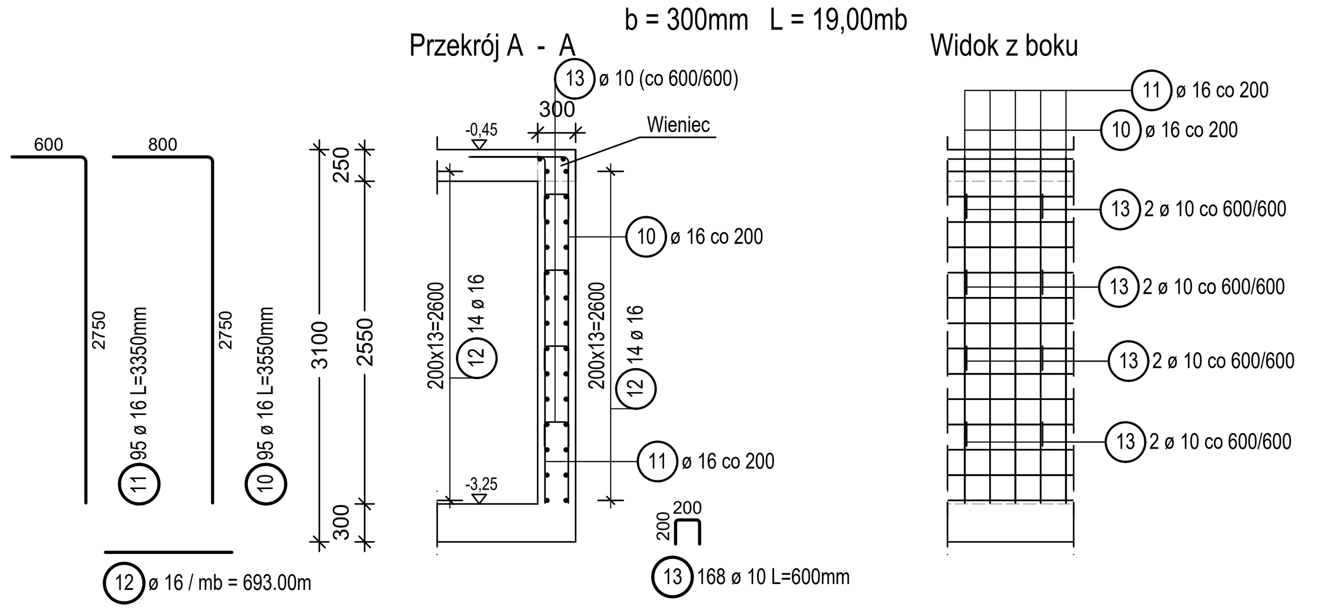

Ściana Śc.2 - ściana w osi A /2-4 i 4/A-B

b = 250mm   L = 9,10+4,55=13,65mb

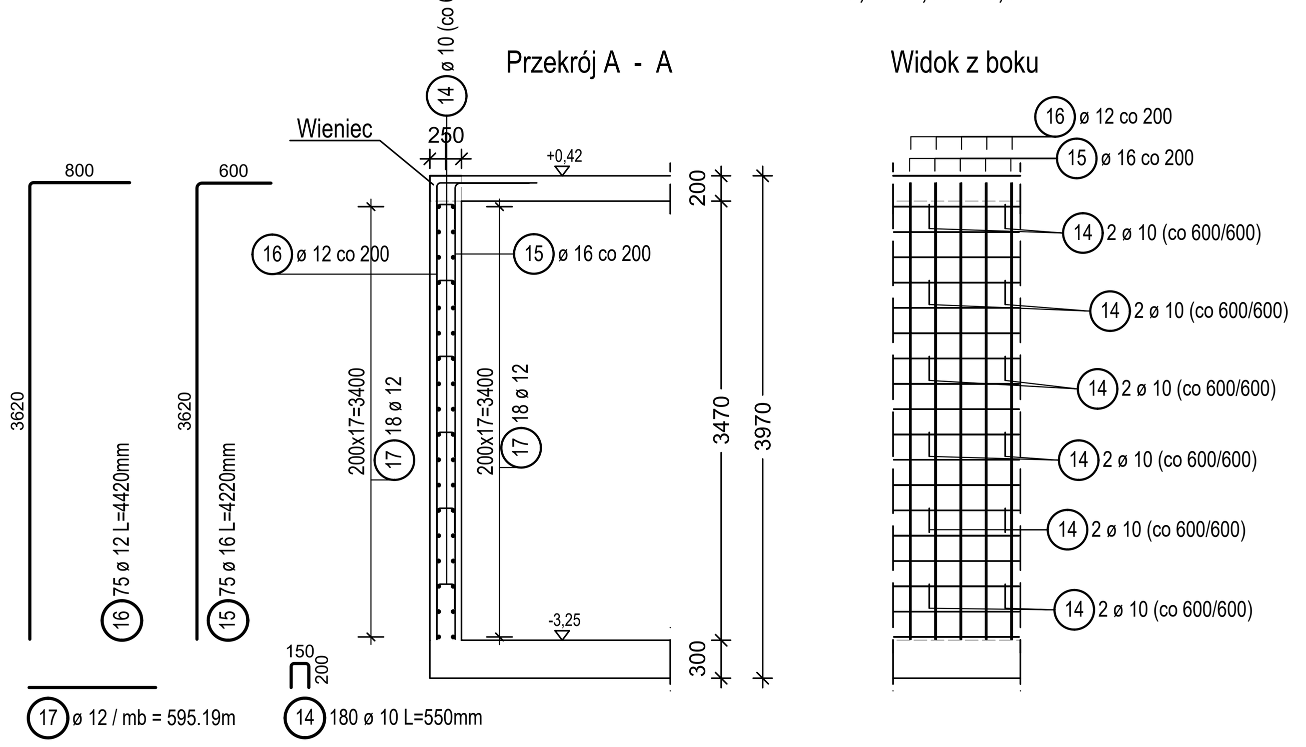

Ściana Śc.3 - ściana w osi B /1-6

b = 250mm   L = 18,70mb

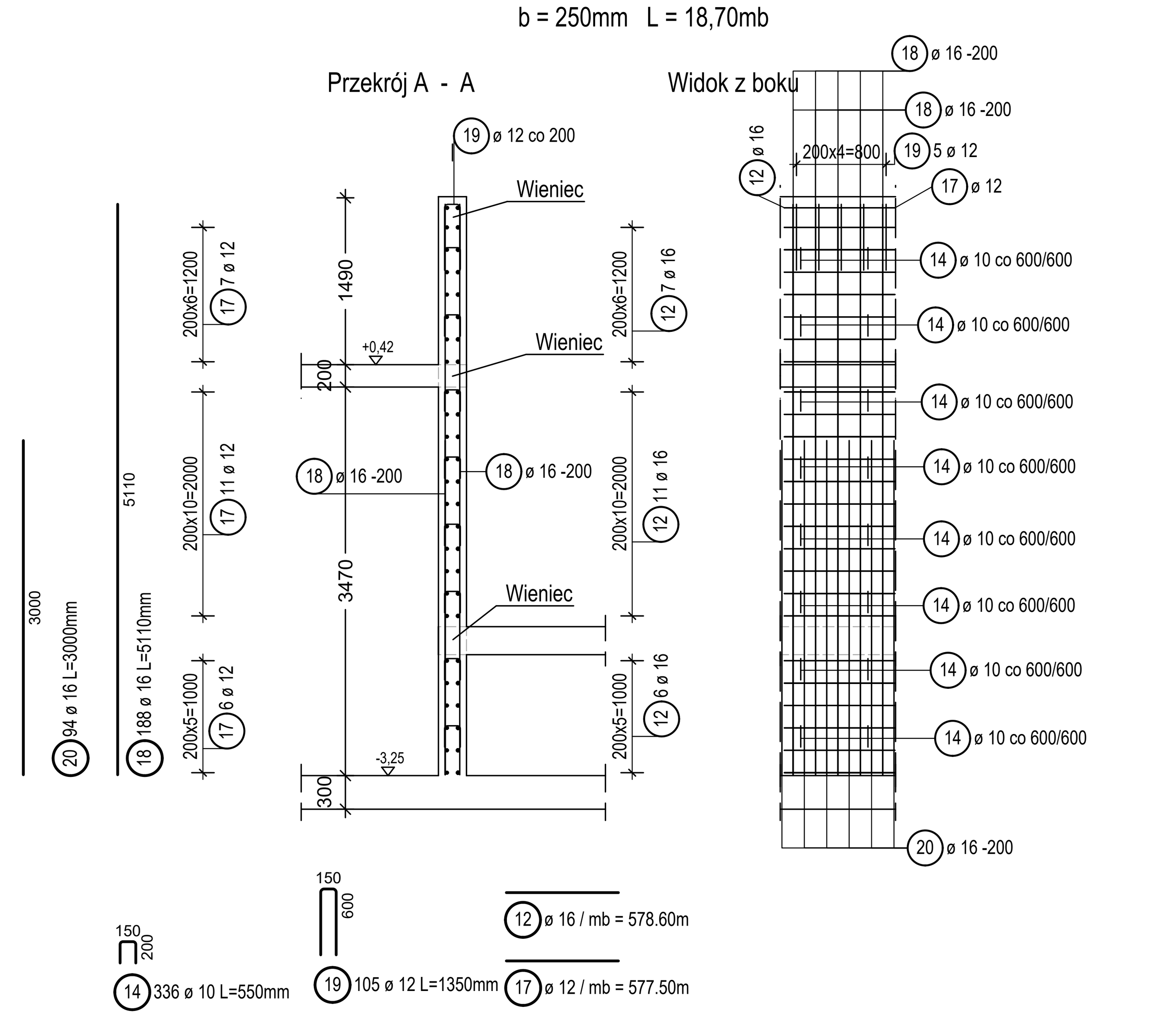

Ściana Śc.4 - ściana w osi A-B /1

b = 250mm   L = 4,55mb

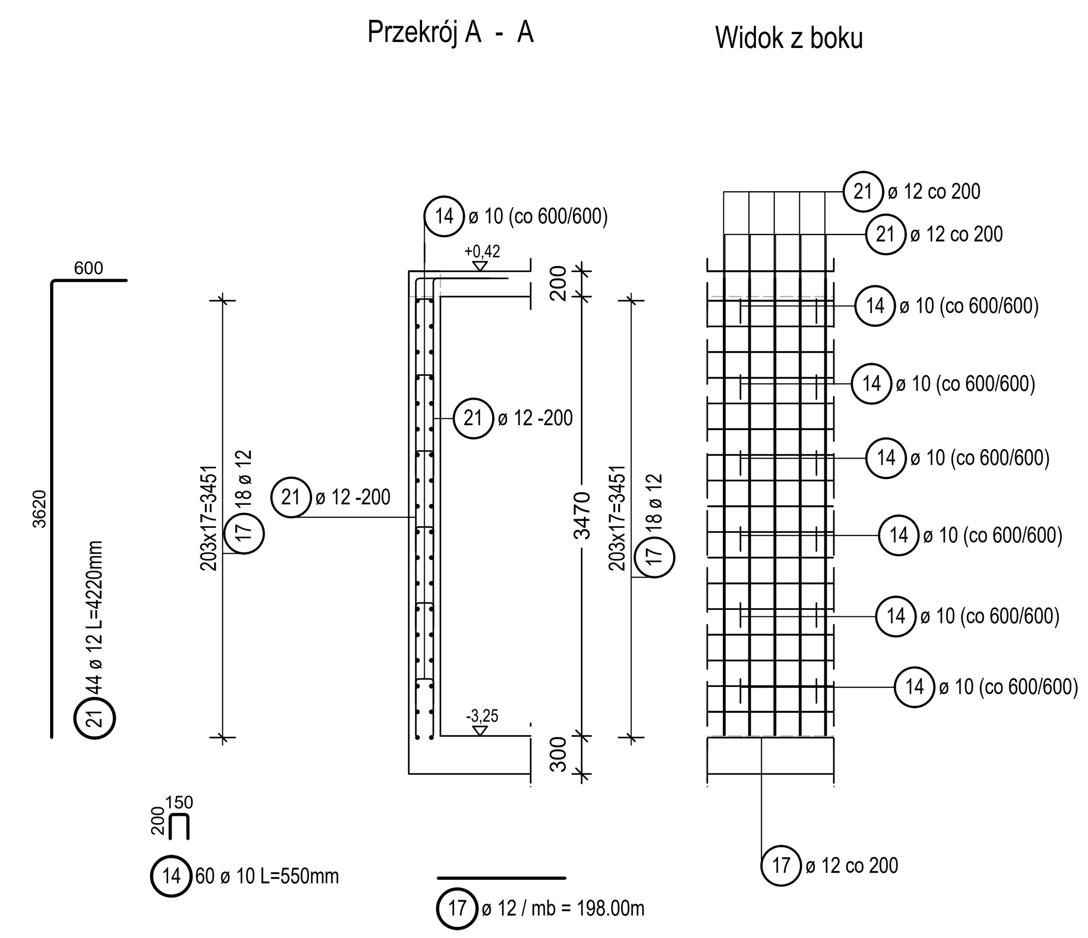

Ściana Śc.5 - ściana w osi 2 /B-C

b = 250mm   L = 7,05mb

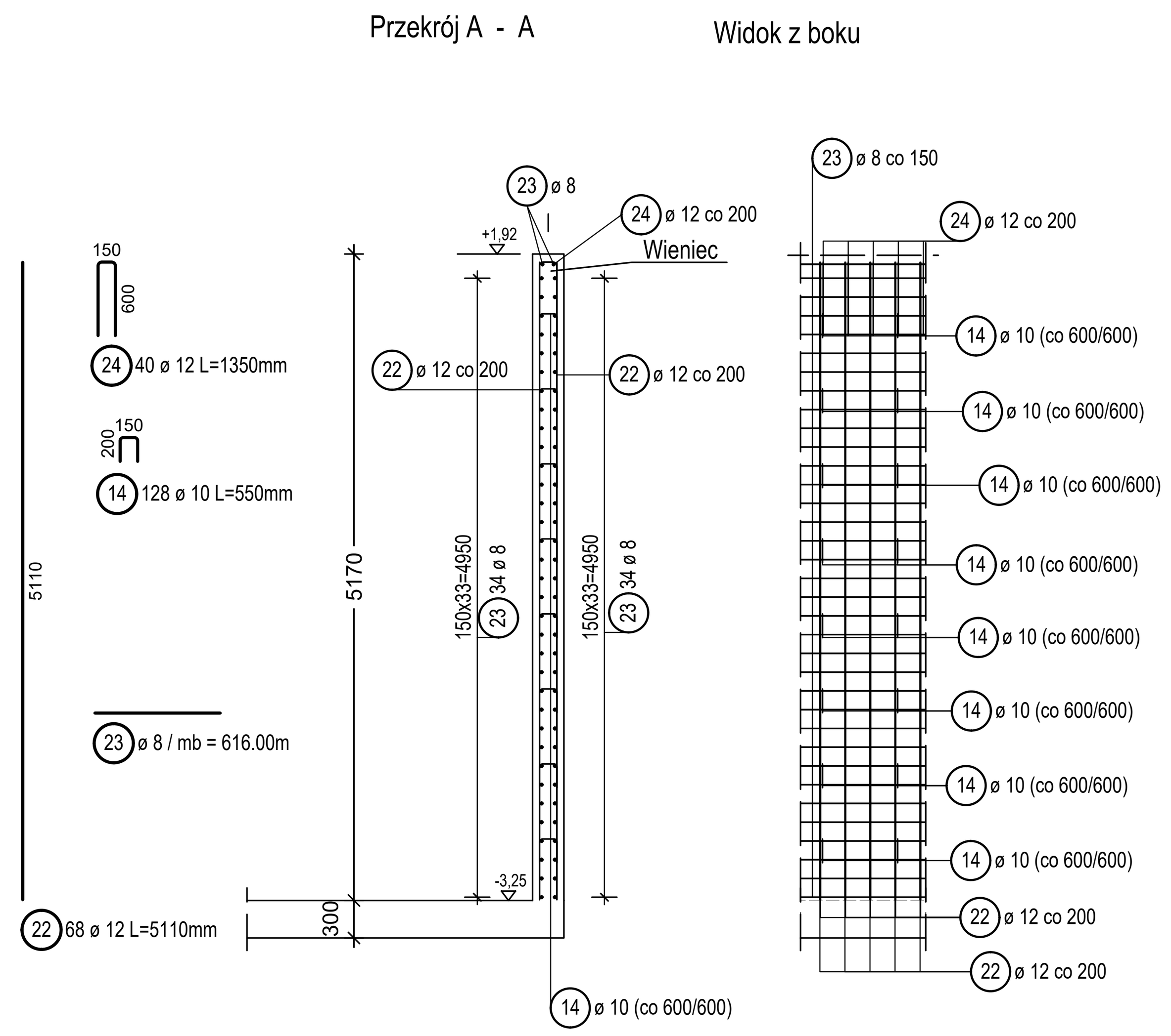

Ściana Śc.6 - ściana w osi C /1-6

b = 250mm   L = 18,70mb

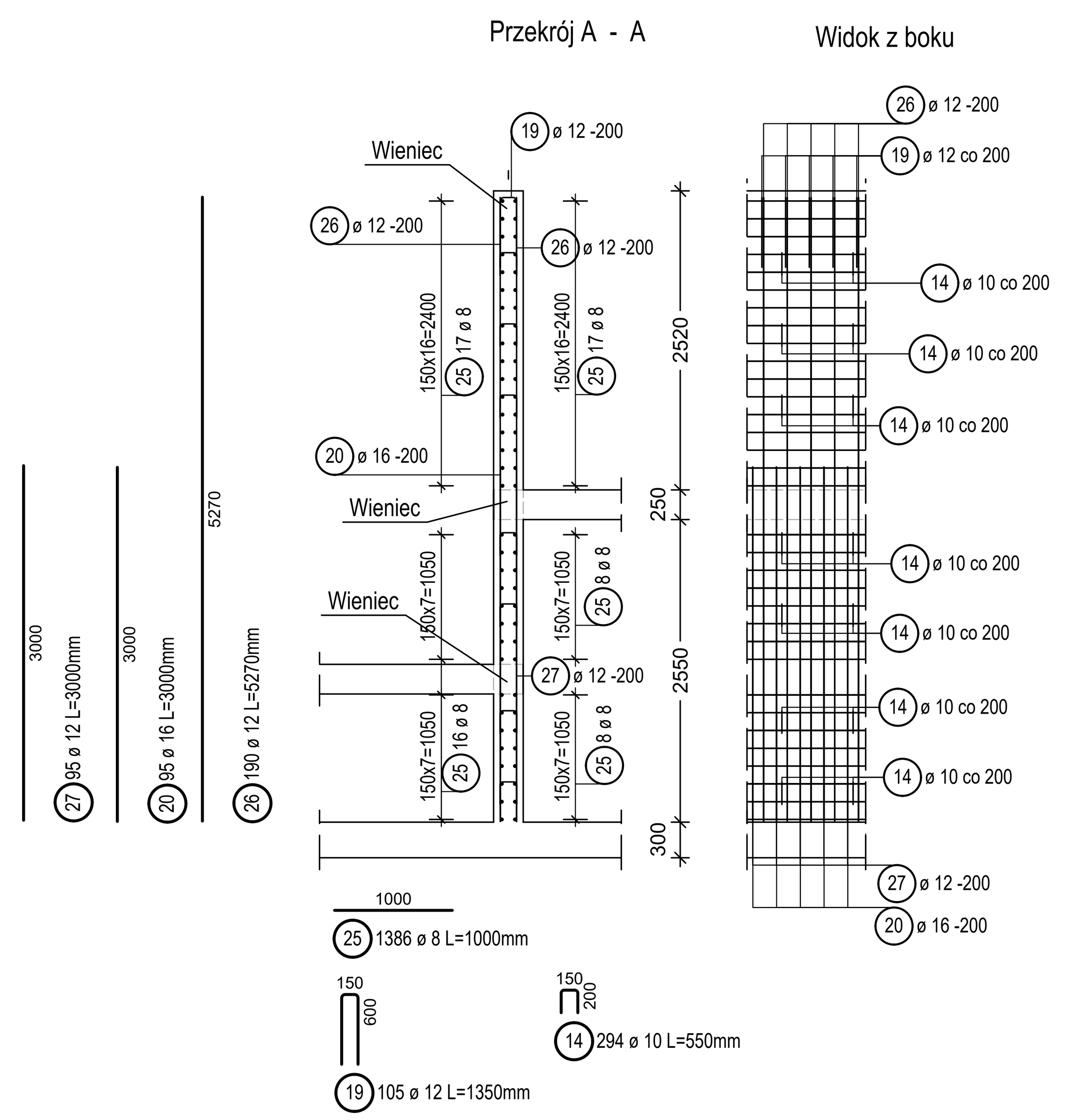

Ściana Śc.7 - ściana w osi C-E /1; 1-3; 3; 5; 6

b = 250mm   L = 13,0x4+6=58,0mb

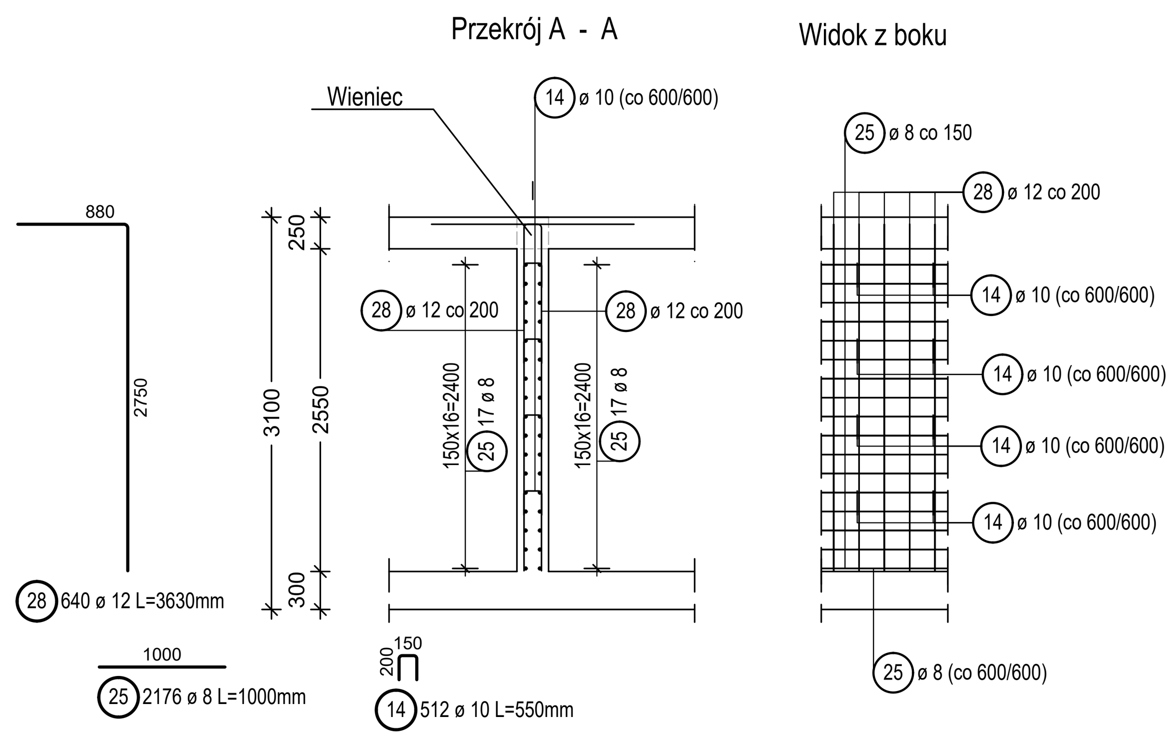

Ściana Śc.8 - ściana w rejonie schodów zewnętrznych

b = 200mm   L = 1,65x2+4,52=7,82mb

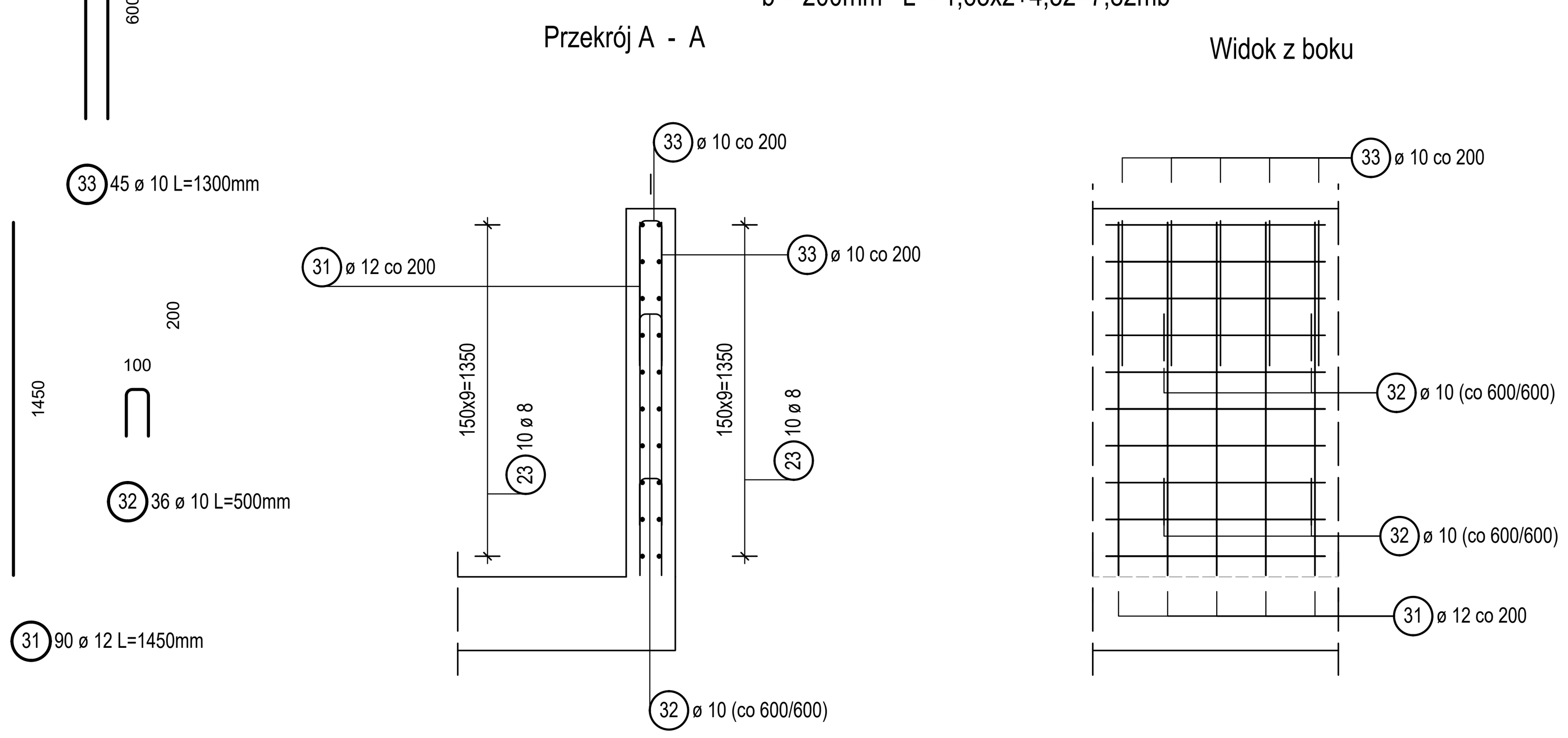

Ściana Śc.9 - ściana w osi 1/B-C

b = 250mm   L = 6,55mb

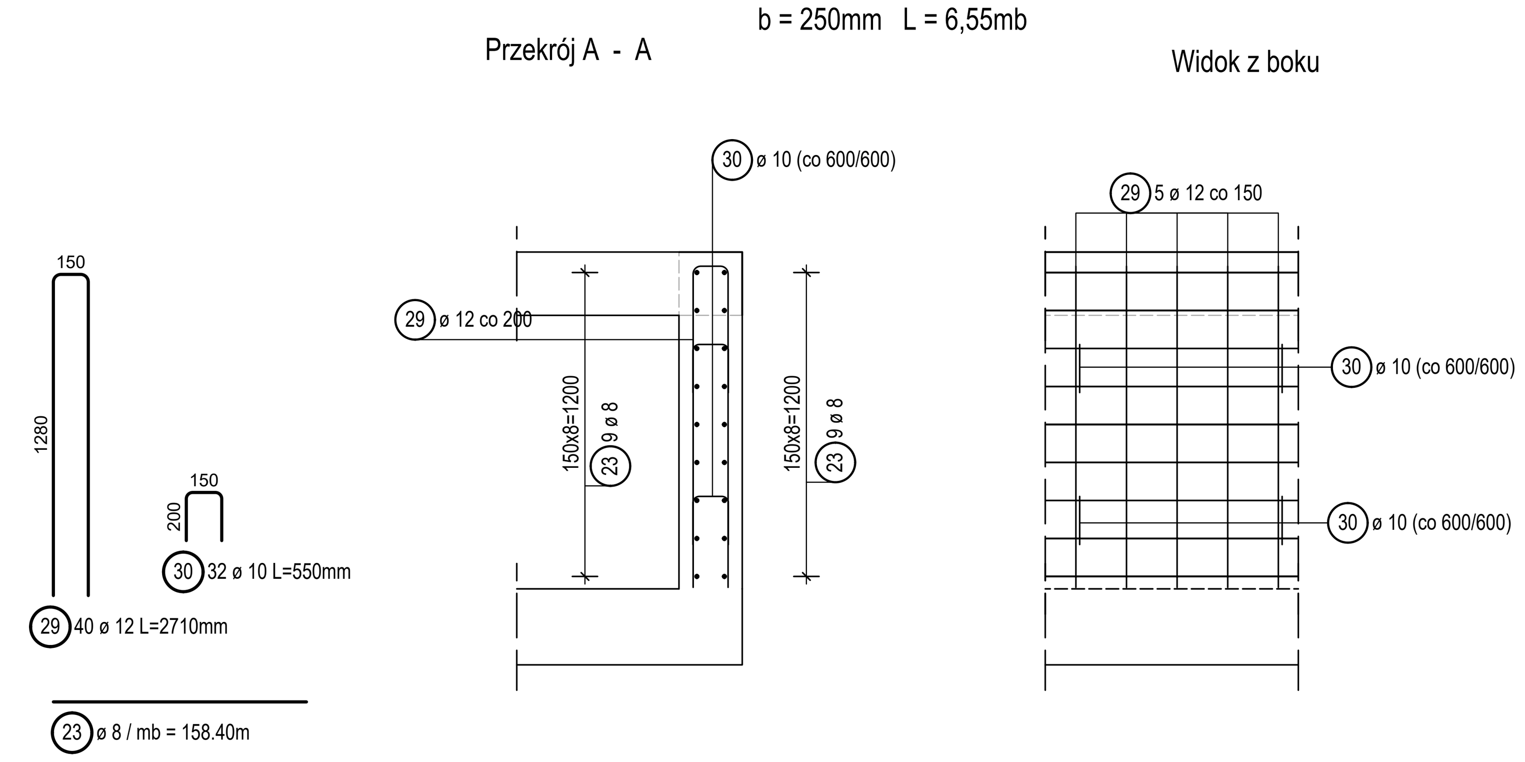

Lista prętów

Poz.	Szt.	Ø [mm]	Długość poj. [m]	Długość całkowita [m]	Masa [kg]
10	95	16	3.55	337.25	532.86
11	95	16	3.35	318.25	502.84
12	1	16	mb	1271.60	2009.13
13	168	10	0.60	100.80	62.19
14	1510	10	0.55	830.50	512.42
15	75	16	4.22	316.50	500.07
16	75	12	4.42	331.50	294.37
17	1	12	mb	1370.69	1217.17
18	188	16	5.11	960.68	1517.87
19	210	12	1.35	283.50	251.75
20	189	16	3.00	567.00	895.86
21	44	12	4.22	185.68	164.88
22	68	12	5.11	347.48	308.56
23	1	8	mb	952.60	376.28
24	40	12	1.35	54.00	47.95
25	3562	8	1.00	3562.00	1406.99
26	190	12	5.27	1001.30	889.15
27	95	12	3.00	285.00	253.08
28	640	12	3.63	2323.20	2063.00
29	40	12	2.71	108.40	96.26
30	32	10	0.55	17.60	10.86
31	90	12	1.45	130.50	115.88
32	36	10	0.50	18.00	11.11
33	45	10	1.30	58.50	36.09

Masa całkowita [kg] : 14076.62

UWAGI:

1. Przed przystąpieniem do prac ziemnych (wykopów fundamentowych) należy wykonać odwodnienie terenu. Wg dokumentacji geologicznej woda gruntowa występuje na głębokości ok. 1,8 do 2,3m pp istn. terenu co odpowiada rzędnym 73,66m n.p.m. do 74,40m n.p.m. Odwodnienie ma zapewnić obniżenie zwierciadła wody gruntowej w wykopie fundamentowym do poziomu poniżej najgłębszego miejsca dna wykopu.

2. Wykop fundamentowy należy wykonać do poziomu zalegania gruntu rodzimego: piasku średniego o Id=0,46 usuwając wierzchnią warstwę nasypów niebudowlanych (zalegających na całej powierzchni inwestycji). Przestrzenie pomiędzy rodzimym gruntem nośnym (piaskiem średnim), a spodem projektowanych fundamentów i płyt dennych basenów, należy uzupełnić zagęszczoną warstwowo podsypkę piaskową (piasek średni o Is = 0,97. Wykop fundamentowy należy wykonać jako szerokoprzestrzenny, a z uwagi na charakter zalegającego gruntu, nachylenie skarp powinno wynosić co najmniej 1:1.

3. Wykop fundamentowy należy chronić przed wodami opadowymi, gruntowymi oraz przemarzaniem. W przypadku prowadzenia robót ziemnych w warunkach przekroczonej wilgotności optymalnej istnieje możliwość uplastycznienia gruntów spoistych - taki fragment należy wybrać i zastąpić chudym betonem.

4. Elementy żelbetowe dłuższe niż 30m betonować odcinkami do 15m pozostawiając przerwę do zabetonowania po związaniu.

5. Płyty fundamentowe i zewnętrzne ściany fragmentów podpiwniczonych obiektu, zbiorniki przelewowe oraz niecki basenowe należy wykonać w reżimie technologicznym izolacji bezpowłokowej (tzw. „białej wanny") - zastosowanie odpowiednich uszczelnień przerw technologicznych i roboczych (specjalne wkłady pęczniejące lub taśmy uszczelniające osadzane w szalunkach już podczas betonowania.

6. Wszelkie przebicia technologiczne w poszyciu zewnętrznych ścian żelbetowych podbasenia i pływalni należy wykonać jako szczelne.

7. Zewnętrzne powierzchnie elementów podziemnych należy pokryć ciężką izolacją przeciwwodną.

8. W przepadku kolizji zbrojenia z instalacjami lub przebiciami należy je rozsunąć zachowując minimalne otuliny lub wyciąć i dozbroić otwory ukośnymi prętami tej samej średnicy o długości 50Ø.

9. Przed wykonywaniem szalunków, wymiary należy zweryfikować z branżą architektoniczną.

10. Rysunki należy rozpatrywać łącznie z pozostałymi branżami.

11. W przypadku łączenia prętów zbrojeniowych należy stosować zakład 50Ø. Łączenie prętów należy wykonywać naprzemienie

12. **Przed betonowaniem fundamentów należy wykonać startery pod ściany.**

13. **Wymagane otuliny:**

Płyty fundamentowe 50mm górą i dołem
Płyta fundamentowa budynku technicznego dołem i górą 50mm
Ściany żelbetowe 50mm
Płyta schodów na gruncie 50mm
Belki żelbetowe 50mm
Strop w budynku technicznym 50mm dołem i 50mm górą

STAL A-IIIN (RB500W)
BETON C30/37 (B37 W8)

Legenda:
- ściana nośna
- ściana oddzielająca nienośna, ściana działowa

Nadproża należy wykonać w formie obniżonego wieńca, dla ścian murowanych do rozpiętości 1,5m nadproża wykonać z typowych belek prefabrykowanych lub w postaci obniżonych wieńców. Wszystkie ściany nośne i usztywniające połączone są w poziomie stropu oraz pod murłatami wieńcami żelbetowymi.

Uwagi:
1. Niniejsze rysunki nie stanowią dokumentacji warsztatowej.
2. Niniejszy rysunek należy rozpatrywać łącznie z pozostałą częścią dokumentacji oraz projektami branżowymi.

ABM ARCHITEKTURA NIERUCHOMOŚCI SP. Z O.O.
UL. CZARNIECKIEGO 22A | 44-100 GLIWICE
tel. 32 331 80 43
www.abm.gliwice.pl
facebook.com/abm.gliwice

Temat:
"BUDOWA BASENU PŁYWACKO-REKREACYJNEGO WRAZ Z NIEZBĘDNĄ INFRASTRUKTURĄ NA DZIAŁCE NR 14/19 W OBRĘBIE 0006 m. LUBSKO"

Adres obiektu: ul. Słowackiego, 68-300 Lubsko
Zleceniodawca: Gmina Lubsko, pl. Wolności 1, 68-300 Lubsko

Stadium:	Faza:
PROJEKT WYKONAWCZY	**PW**

Branża: **KONSTRUKCJA**
Rysunek: ZBROJENIE ŚCIAN W BUDYNKU ZAPLECZA TECHNICZNEGO

Nr tomu:	Skala:	Nr rysunku:
II.A	1:50	K-12
Wersja: W.1	Data: 08/2022	

Wydanie rysunku z kolejnym numerem wersji powoduje unieważnienie wszystkich wcześniejszych rysunków

Imię i nazwisko:	Nr uprawnień:	Podpis:
Projektant: dr inż. Łukasz Rduch	upr. bud. do proj. nr SLK/5526/POOK/14 w spec. konstr. - bud.	
Współpraca: mgr inż. Lucjan Zdziebło	---	
---	---	
---	---	
Sprawdzający: mgr inż. Wojciech Pietrzak	upr. bud. do proj. nr SLK/4427/PWOK/12 w spec. konstr. - bud.	

Wszystkie teksty, rysunki, zdjęcia oraz wszystkie inne informacje opublikowane na niniejszych stronach podlegają prawom autorskim firmy. Wszelkie kopiowanie, dystrybucja, elektroniczne przetwarzanie oraz przesyłanie zawartości bez zezwolenia firmy jest zabronione.

w/s = 594 / 841 (0.50m2)

Allplan 2018