KONCEPCJA

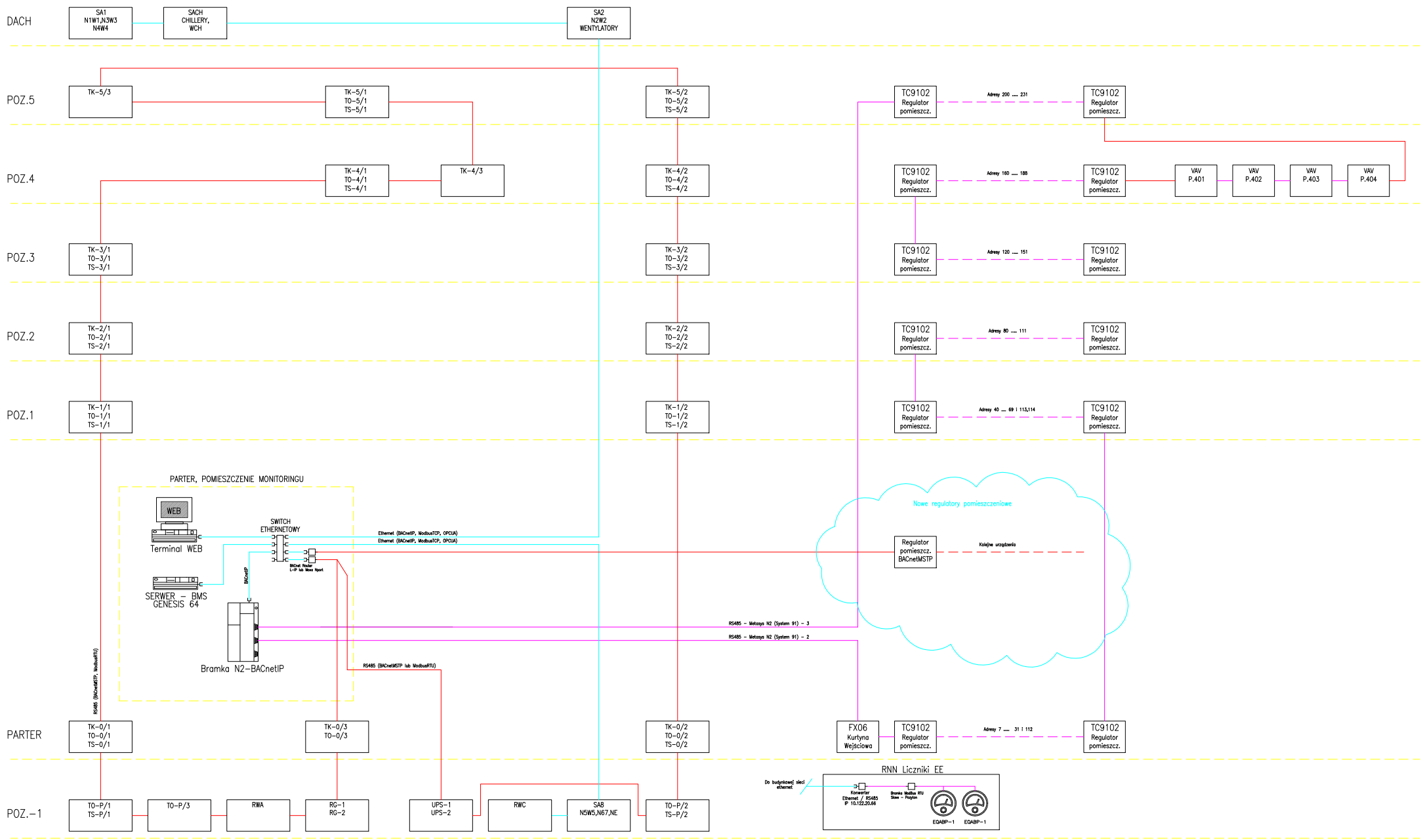
DACH
SA1 N1W1,N3W3 N4W4
SACH CHILLERY, WCH
SA2 N2W2 WENTYLATORY
POZ.5
TK-5/3
TK-5/1 TO-5/1 TS-5/1
TK-5/2 TO-5/2 TS-5/2
TC9102 Regulator pomieszcz.
Adresy 200 231
TC9102 Regulator pomieszcz.
POZ.4
TK-4/1 TO-4/1 TS-4/1
TK-4/3
TK-4/2 TO-4/2 TS-4/2
TC9102 Regulator pomieszcz.
Adresy 160 188
TC9102 Regulator pomieszcz.
VAV P.401
VAV P.402
VAV P.403
VAV P.404
POZ.3
TK-3/1 TO-3/1 TS-3/1
TK-3/2 TO-3/2 TS-3/2
TC9102 Regulator pomieszcz.
Adresy 120 151
TC9102 Regulator pomieszcz.
POZ.2
TK-2/1 TO-2/1 TS-2/1
TK-2/2 TO-2/2 TS-2/2
TC9102 Regulator pomieszcz.
Adresy 80 111
TC9102 Regulator pomieszcz.
POZ.1
TK-1/1 TO-1/1 TS-1/1
TK-1/2 TO-1/2 TS-1/2
TC9102 Regulator pomieszcz.
Adresy 40 .... 69 i 113,114
TC9102 Regulator pomieszcz.
PARTER, POMIESZCZENIE MONITORINGU
WEB
Terminal WEB
SWITCH ETHERNETOWY
Ethernet (BACnetIP, ModbusTCP, OPCUA)
Ethernet (BACnetIP, ModbusTCP, OPCUA)
BACnet Router L-IP lub Moxa Nport
SERWER - BMS GENESIS 64
BACnetIP
Bramka N2-BACnetIP
RS485 - Metasys N2 (System 91) - 3
RS485 - Metasys N2 (System 91) - 2
RS485 (BACnetMSTP lub ModbusRTU)
RS485 (BACnetMSTP, ModbusRTU)
Nowe regulatory pomieszczeniowe
Regulator pomieszcz. BACnetMSTP
Kolejne urządzenia
PARTER
TK-0/1 TO-0/1 TS-0/1
TK-0/3 TO-0/3
TK-0/2 TO-0/2 TS-0/2
FX06 Kurtyna Wejściowa
TC9102 Regulator pomieszcz.
Adresy 7 .... 31 i 112
TC9102 Regulator pomieszcz.
POZ.-1
TO-P/1 TS-P/1
TO-P/3
RWA
RG-1 RG-2
UPS-1 UPS-2
RWC
SAB N5W5,N67,NE
TO-P/2 TS-P/2
RNN Liczniki EE
Do budynkowej sieci ethernet
Konwerter Ethernet / RS485 IP 10.122.20.66
Bramka Modbus RTU Slave - Projton
EQABP-1
EQABP-1