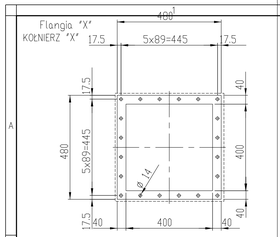

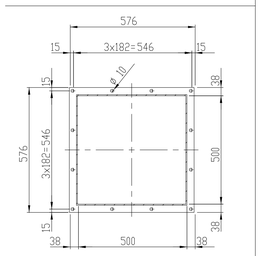

PRZEKRÓJ E-E
SEZIONE E-E
SCALA 1 : 10
SCHODY 1 : 10

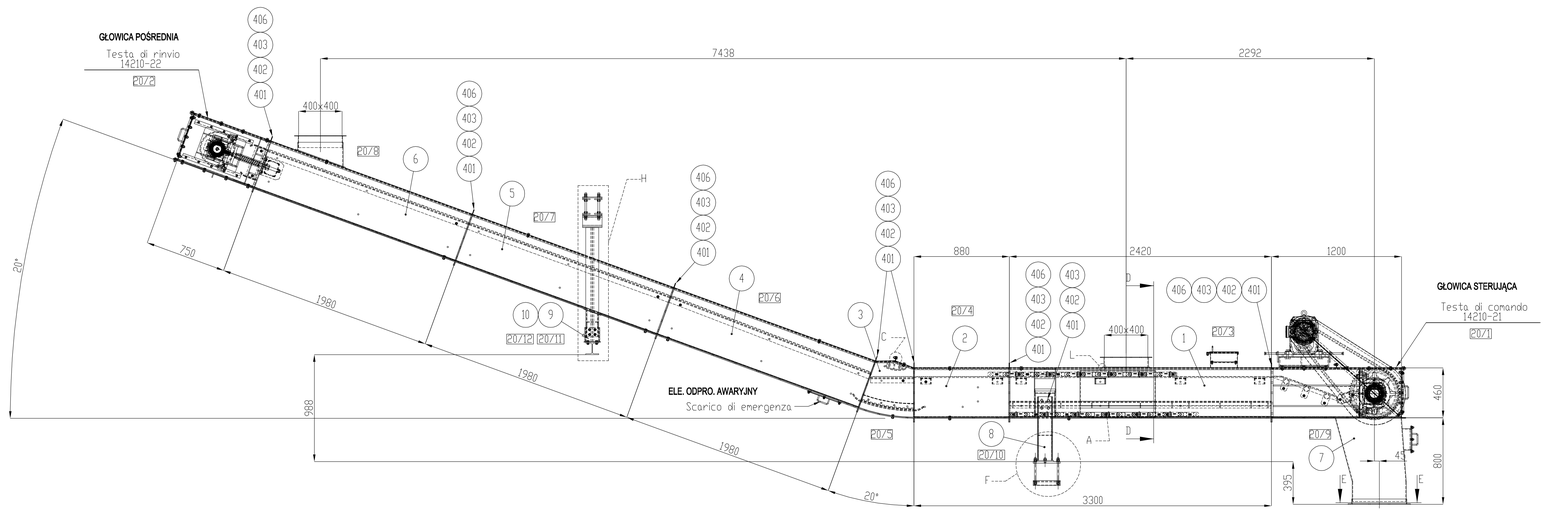

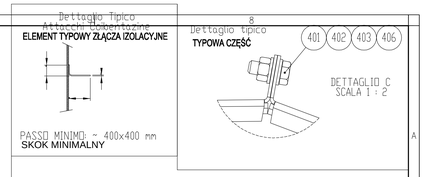

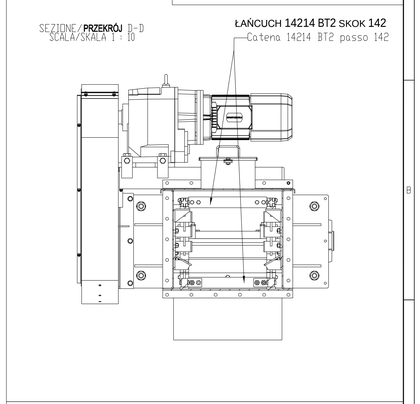

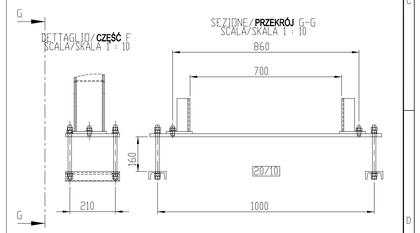

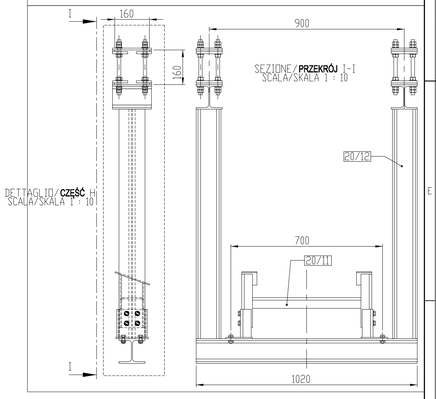

UWAGA:
MUSZĄ BYĆ ZAGWARANTOWANE STREFY DLA CZYNNOŚCI KONSERWACYJNYCH
W POBLIŻU GŁOWICY STERUJĄCEJ I POŚREDNIEJ

ATTENZIONE:
LE AREE VICINO ALLE TESTE DI COMANDO E RINVIO
DEVONO ESSERE LIBERE PER LA MANUTENZIONE

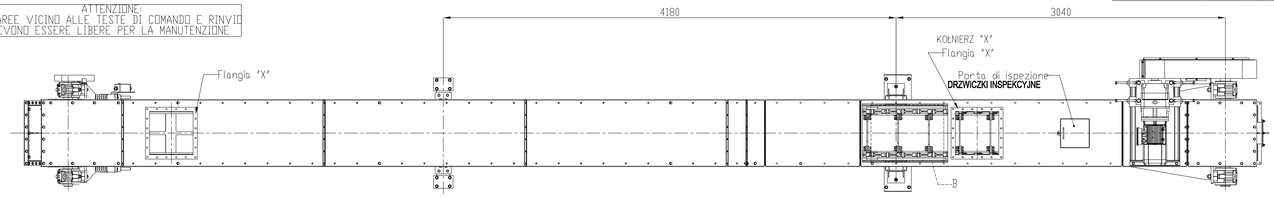

UWAGA:
MUSZĄ BYĆ ZAGWARANTOWANE STREFY DLA CZYNNOŚCI KONSERWACYJNYCH
W POBLIŻU GŁOWICY STERUJĄCEJ I POŚREDNIEJ

ATTENZIONE:
LE AREE VICINO ALLE TESTE DI COMANDO E RINVIO
DEVONO ESSERE LIBERE PER LA MANUTENZIONE

UWAGA:
MUSZĄ BYĆ ZAGWARANTOWANE STREFY DLA CZYNNOŚCI KONSERWACYJNYCH
W POBLIŻU GŁOWICY STERUJĄCEJ I POŚREDNIEJ

ATTENZIONE:
LE AREE VICINO ALLE TESTE DI COMANDO E RINVIO
DEVONO ESSERE LIBERE PER LA MANUTENZIONE

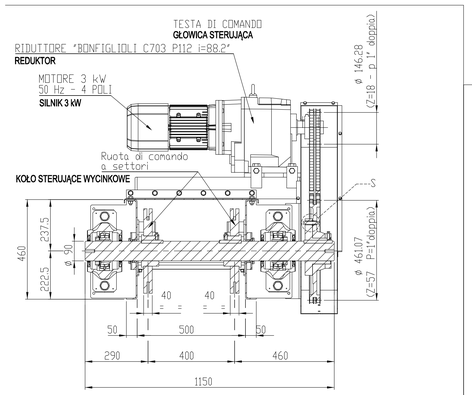

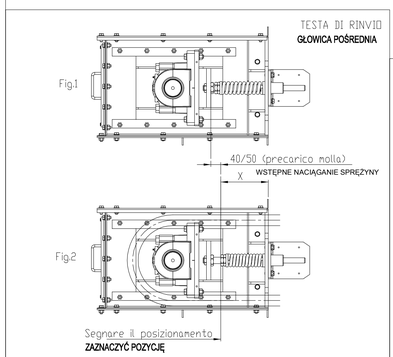

1) Testa di rinvio in posizione "Fig.1" montare la catena

1) Głowica pośrednia w pozycji "Rys.1" zamontować łańcuch

2) Testata di rinvio in posizione di precarico nella "Fig.2". Dopo il montaggio e tensionamento della catena,a seconda del gioco, precaricare la molla "1" girando il dado "2" ottenendo la dimensione "X" = 160mm e bloccare con il dado "3". **Po montażu i naprężeniu łańcucha, w zależności od luzu, wstępnie naprężyć sprężynę, "1" przekręcając nakrętkę "2" uzyskując wielkość "X" = 160mm i blokując nakrętkę "3"**

Głowica pośrednia w pozycji "Rys.2", naprężenia na "Rys.2"

3) Dopo il tensionamento della catena e il precarico della molla, **Po naciągnięciu łańcucha i** segnare il posizionamento verificando che la misura "X" sia uguale su entrambi i lati **wstępnym ładowaniu sprężyny, zaznaczyć miejsce weryfikując pomiar "X" czy jest taki sam ze wszystkich stron**

4) ATTENZIONE: Ritensionare la catena se la molla si estende più di 10-15mm.

UWAGA: Ponownie naciągnąć łańcuch jeśli sprężyna rozciągnęła się na więcej niż 10-15mm

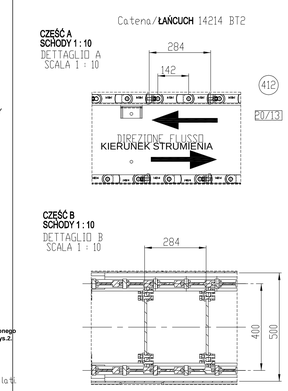

PATRZ LISTA MATERIAŁÓW
XXX VEDERE LISTA DEI MATERIALI
UWAGA: ZAŁOŻYĆ USZCZELKĘ 15 X3
POMIĘDZY WSZYSTKIE USZCZELNIENIA KOŁNIERZOWE
406 ATTENZIONE: INSERIRE GUARNIZIONE 15x3
FRA TUTTE LE GIUNZIONI FLANGIATE

Peso totale trasportatore/ELEMENT TYPOWY ZŁĄCZA IZOLACYJNE ~2373 Kg

ITEM:
L1-S15-IP014
L2-S15-IP014

WYKAZ PODSTAWOWY
DISTINTA BASE

POS. PDZ.	Q.ta' ILOŚĆ	DESCRIZIONE/OPIS
406	10mt.	Guarnizione/USZCZELNIENIE 15x3
403	100	VITE/ŚRUBA TE M12x30 UNI 5739
402	200	ROSETTA/PODKŁADKA D.12 UNI 6592
401	100	DADO/NAKRĘTKA M12 UNI5588

20/13	Catena/ŁAŃCUCH 14214	
20/12	Supporto attacco canale/PODPORA ZŁĄCZA KANAŁU	
20/11	Supporto attacco canale/PODPORA ZŁĄCZA KANAŁU	
20/10	Supporto singolo/PODORA POJEDYNCZA	
20/9	Tramoggia di scarico/OLEJ ODPROWADZAJĄCY	
20/8	Canale/KANAŁ Lg.1980	
20/7	Canale/KANAŁ Lg.1980	
20/6	Canale/KANAŁ Lg.1980	
20/5	Canale curva/KANAŁ ZAKRZYWIENIE 20°	
20/4	Canale/KANAŁ Lg.880	
20/3	Canale /KANAŁ Lg.2420	
20/2	Testa di rinvio SX/GŁOWICA POŚREDNIA	
20/1	Testa di comando DX/GŁOWICA STERUJĄCA	
XXX	Descrizione OPIS	

REV. REW.	DATA DATE	OPIS DESCRIPTION	WYDANY ISSUED	KONTROLOWAŁ CHECKED	ZATWIERDZONY APPROVED
02	-	-	-	-	-
01	-	-	-	-	-
00	03/01/15	-	Magg.	P.K.	P.K.

ENGINEERING CONTRACTING MONTAGGI srl.
Via Cremona 1 - 20025 Legnano
Milano - ITALY
Phone 0331.592193
Fax 0331.592715
www.ecm-impianti.com

NARYSOWANY – DRAWN: Magg.
DATA – DATE: 03/01/2015
SKALA – SCALE: 1:20

TYTUŁ – TITLE
TRASPORTATORE A CATENA
PRZENOŚNIK ŁAŃCUCHOWY
ASSIEME/ZESPÓŁ

RYSUNEK – DRAWING N.: 14210-20
STRONA – SHEET: 1 / 1
REW.–REV.: 0

KLIENT – CLIENT: -
URZĄDZENIE – PLANT: -

Rysunek ten jest własnością spółki ECM Srl, która będzie chroniła swoich praw zgodnie z ustawodawstwem, powołując nawet cywilnie jak i karnie.
This drawing is proprety of ECM Srl which will grant its copyright in accordance with the law, its reproduction is prohibited.

INFRASTRUKTURA I ŚRODOWISKO
NARODOWA STRATEGIA SPÓJNOŚCI
ProNatura
UNIA EUROPEJSKA
FUNDUSZ SPÓJNOŚCI

REW. REV.	DATA WYDANIA ISSUE DATE	KOD WYDANIA ISSUE CODE	OPIS REWIZJI REVISION DESCRIPTION	PRZYGOTOWANY PRZEZ PREPARED BY	SPRAWDZONY PRZEZ CHECKED BY	ZATWIERDZONY PRZEZ APPROVED BY
01	09-04-2015	-	REWIZJA OGÓLNA GENERAL REVIEW	ECM	ECM	ECM
00	03-01-2015	-	PIERWSZE WYDANIE FIRST ISSUE	ECM	ECM	ECM

AUTOR/CALA – WYDANA/APPROVAL ISSUE

SOER

ZASTĘPUJE DOKUMENT NR./SUBSTITUTES DOC. NO.	-
ELEGENE NR./JOB NO.	10168
WYDANY PRZEZ/ISSUED BY	ECM
NAZWA OBIEKTU BUDOWLANY ORAZ ADRES/OBJECT'S NAME AND ADDRESS:	ZAKŁAD TERMICZNEGO PRZEKSZTAŁCANIA ODPADÓW KOMUNALNYCH BYDGOSZCZ, UL. Ernsta Petersona 22, DZ. NR 2/101, 2/108 OBRĘB 0133
INWESTOR/INVESTOR	Międzygminny Kompleks Unieszkodliwiania Odpadów ProNatura Sp. z o. o. Budowa Zakładu Termicznego Przekształcania Odpadów Komunalnychdla Bydgosko-Toruńskiego Obszaru Metropolitalnego
PROJEKT WYKONAWCZY	ProNatura
TYTUŁ/TITLE	KOMPLEKS SPALANIA ODPADÓW MIEJSKICH DLA OBSZARU BYDGOSZCZ - TORUŃ (MWIP) TRANSPORT MECHANICZNY I PNEUMATYCZNY POPIOŁÓW I PYŁÓW PRZENOŚNIK ŁAŃCUCHOWY L1/L2-S15-IP014 MUNICIPAL WASTE INCINERATION PLANT FOR BYDGOSZCZ - TORUŃ (MWIP) MECHANICAL AND PNEUMATIC TRANSPORT OF ASH AND FLY ASH TRASPORTATORE A CATENA - L1/L2-S15-IP014
POCHODZĄCY OD/DERIVATED FROM	-
KLASYFIKACJA CLASSIFICATION	KOMPLEKS PLANT: S I F; SYSTEM: S I S; EL. FUNC. FUN. UN.: L I O; TYP DOK. DOC. TYPE: G L I D
DOKUMENT NR./DOCUMENT NO.	10168ECMD112
FORMAT/SIZE	A0
SKALA/SCALE	1:20
STRONA/SHEET	1
Z/OF	1

DOKUMENT DOSTAWCY - DO ZATWIERDZENIA Supplier's Document - Approval Status	
ZATWIERDZONY Approved	
ZATWIERDZONY JAK SKORYGOWANO Approved as corrected	
NIE ZATWIERDZONY Not Approved	
NIE WYMAGA ZATWIEDZENIA Approval not required	Nome Name: Cesare Data: 27/11/14 ECM CEST

ZATWIERDZENIE PRZEZ TM.E NIE ZWALNIA DOSTAWCY Z OBOWIĄZKU WYPEŁNIENIA ZOBOWIĄZAŃ KONTRAKTOWYCH I Z OBOWIĄZKÓW Z NICH WYNIKAJĄCYCH.

TM.E. approval does not exempt the supplier from observing the contractual obligations and from his consequent responsibilities.

PROJEKTANT: MAURIZIO ROSSI
SPECJALNOŚĆ: TECHNOLOG DS. PROCESU OCZYSZANIA
NR UPRAWNIEŃ:

INFORMACJE ZASTRZEŻONE – NIE UŻYWAĆ W CELACH INNYCH NIŻ TE DLA KTÓRYCH ZOSTAŁY DOSTARCZONE
CONFIDENTIAL PROPERTY – NOT TO BE USED FOR ANY PURPOSE OTHER THAT FOR WHICH IT IS SUPPLIED.

NAZWA PLIKU/FILE IDENTIFICATION: 10168ECMD112R01-0010001-A0