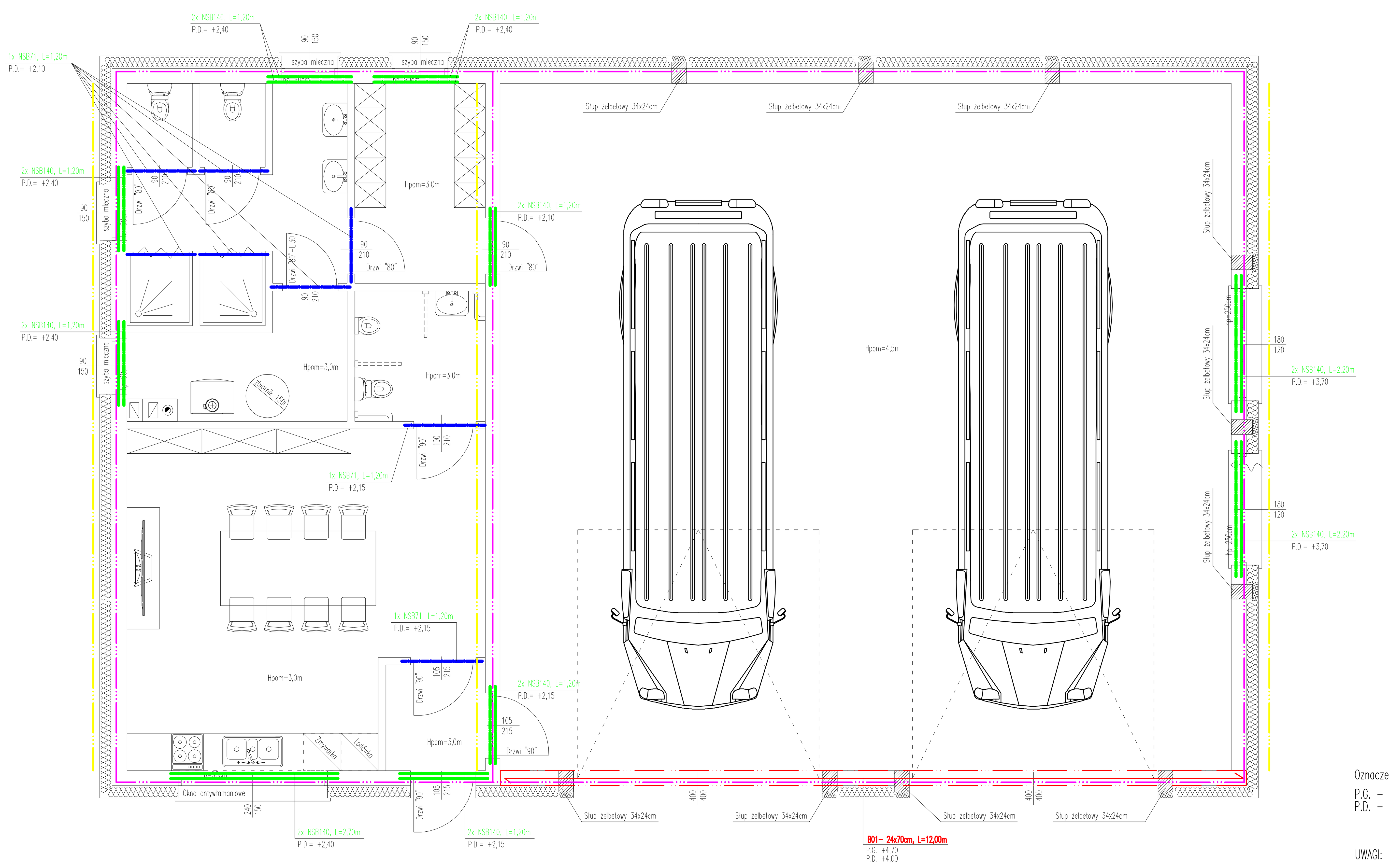

Sposób zbrojenia połączeń wieńca

Skala 1:20

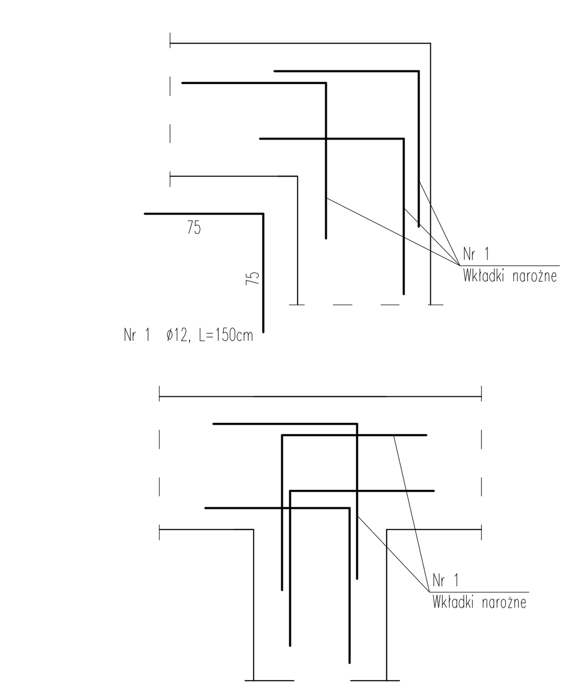

Oznaczenia:
P.G. – Poziom górny
P.D. – Poziom dolny

UWAGI:

1. Rozpatrywać łącznie z opisem technicznym.

Stal zbrojeniowa: A-IIIN – zbr. główne
Stal zbrojeniowa: A-0 – strzemiona
Beton: B25
Otulina: 20mm

Wieniec W2 – ścian pośredni – usztywniający (poza bramami wjazdowymi) — Wieniec W1, Wieniec W2, Wieniec W4

Wieniec ścian szczytowych — Wieniec W3

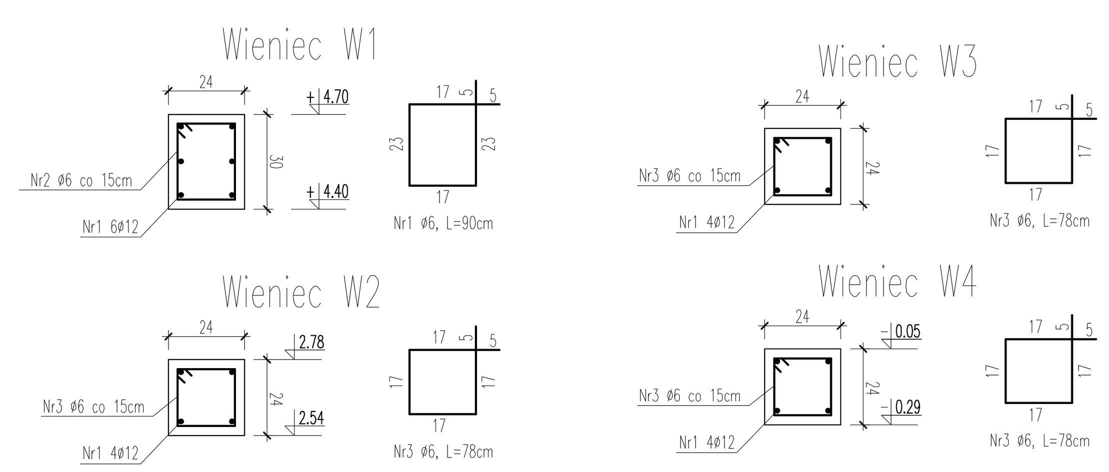

BRANŻA:	KONSTRUKCJA	NAZWA PROJEKTU :	PROJEKT TECHNICZNY "BUDOWA BUDYNKU REMIZY OSP WRAZ Z ZAGOSPODAROWANIEM TERENU I INFRASTRUKTURĄ TECHICZNĄ"
PROJEKTOWAŁ:	mgr inż. Kaup Mirosław, upr. nr ZAP/0165/PWOK/11 w specjalności konstrukcyjno-budowlanej	OBIEKT :	BUDYNEK REMIZY OSP
SPRAWDZIŁ:	mgr inż. Mariusz Stróżyk, upr. nr ZAP/0019/PWOK/09 w specjalności konstrukcyjno-budowlanej	NAZWA RYSUNKU :	RZUT W POZIOMIE GÓRY WIEŃCA OBWODOWEGO
ADRES BUDOWY:	Działka o nr ewid. 52 obręb: Ławy, gmina: Myślibórz		
INWESTOR:	Gmina Myślibórz ul. Rynek im. Jana Pawła II 1 74-300 Myślibórz		
MirProBud	USŁUGI PROJEKTOWE "MirProBud" Mirosław Kaup os.Piastów 11, 74-300 Myślibórz	Skala: 1:50 / Data: 01.05.2022 / Nr projektu: P-610	Nr rys.: K-03