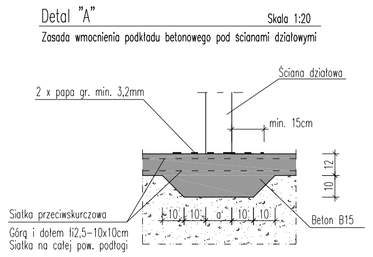

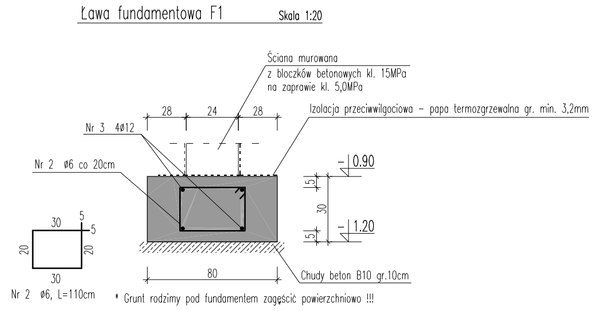

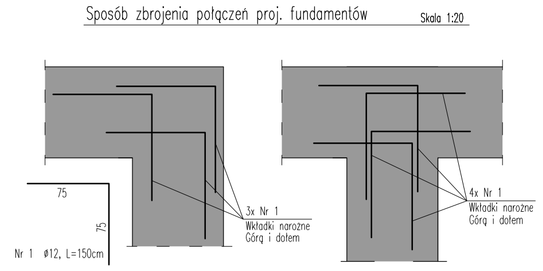

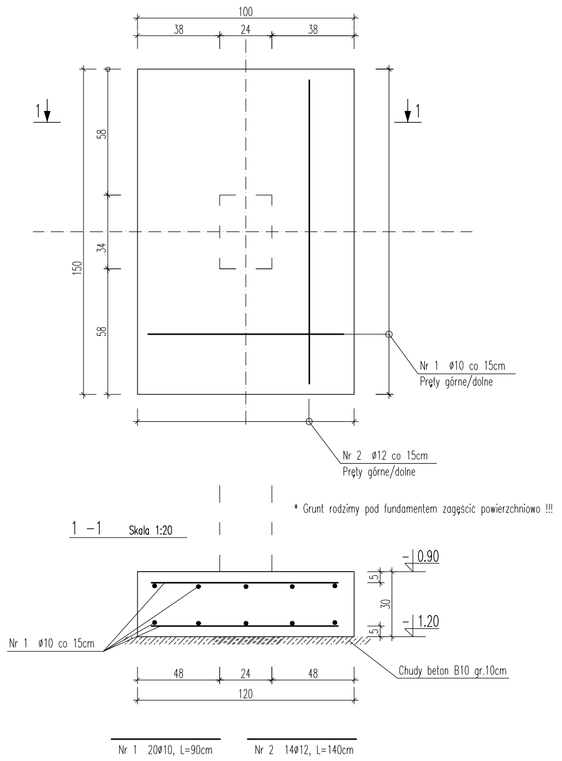

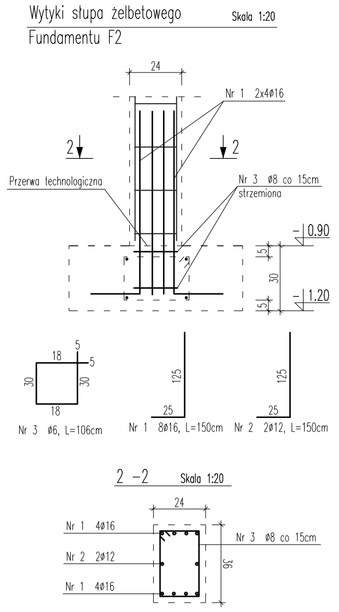

Oznaczenia:

P.G. – Poziom górny
P.D. – Poziom dolny

UWAGI:

1. Fundamnty wykonać po wcześniej wykonanej nasypów niebudowlanych i gruntów nienośnych
2. Powierzchnie fundamentu w ośrodku gruntowym zaizolować przeciwwilgociowo powłoką z masy asfaltowej.
3. Zbrojenie ław uciąglić na całej długości.
4. Min. zakłady prętów:
   ø16 – 650mm
   ø12 – 500mm
   ø10 – 400mm
5. Rozpatrywać łącznie z opisem technicznym.

Stal zbrojeniowa: A–IIIN – zbr. główne
Stal zbrojeniowa: A–0 – strzemiona
Beton: B25
Otulina: 50mm (fundamenty)
Otulina: 20mm (ściany)

BRANŻA:	KONSTRUKCJA	NAZWA PROJEKTU : PROJEKT TECHNICZNY "BUDOWA BUDYNKU REMIZY OSP WRAZ Z ZAGOSPODAROWANIEM TERENU I INFRASTRUKTURĄ TECHNICZNĄ"
PROJEKTOWAŁ:	mgr inż. Kaup Mirosław, upr. nr ZAP/0165/PWOK/11 w specjalności konstrukcyjno-budowlanej	
SPRAWDZIŁ:	mgr inż. Mariusz Skrzyk, upr. nr ZAP/0018/PWOK/09 w specjalności konstrukcyjno-budowlanej	OBIEKT : BUDYNEK REMIZY OSP
ADRES BUDOWY:	Działka o nr ewid. 52 obręb: Łowy, gmina: Myślibórz	NAZWA RYSUNKU : DETALE FUNDAMENTÓW
INWESTOR:	Gmina Myślibórz ul. Rynek im. Jana Pawła II 1 74–300 Myślibórz	
MirProBud	USŁUGI PROJEKTOWE "MirProBud" Mirosław Kaup os.Piastów 11, 74–300 Myślibórz	Skala: 1:20 · Data: 01.05.2022 · Nr projektu: P–610 · Nr rys.: K–02