ZAKRES DEMONTAŻY ZAŁĄCZNIK NR 1
BRAK SKALI RYSUNKU

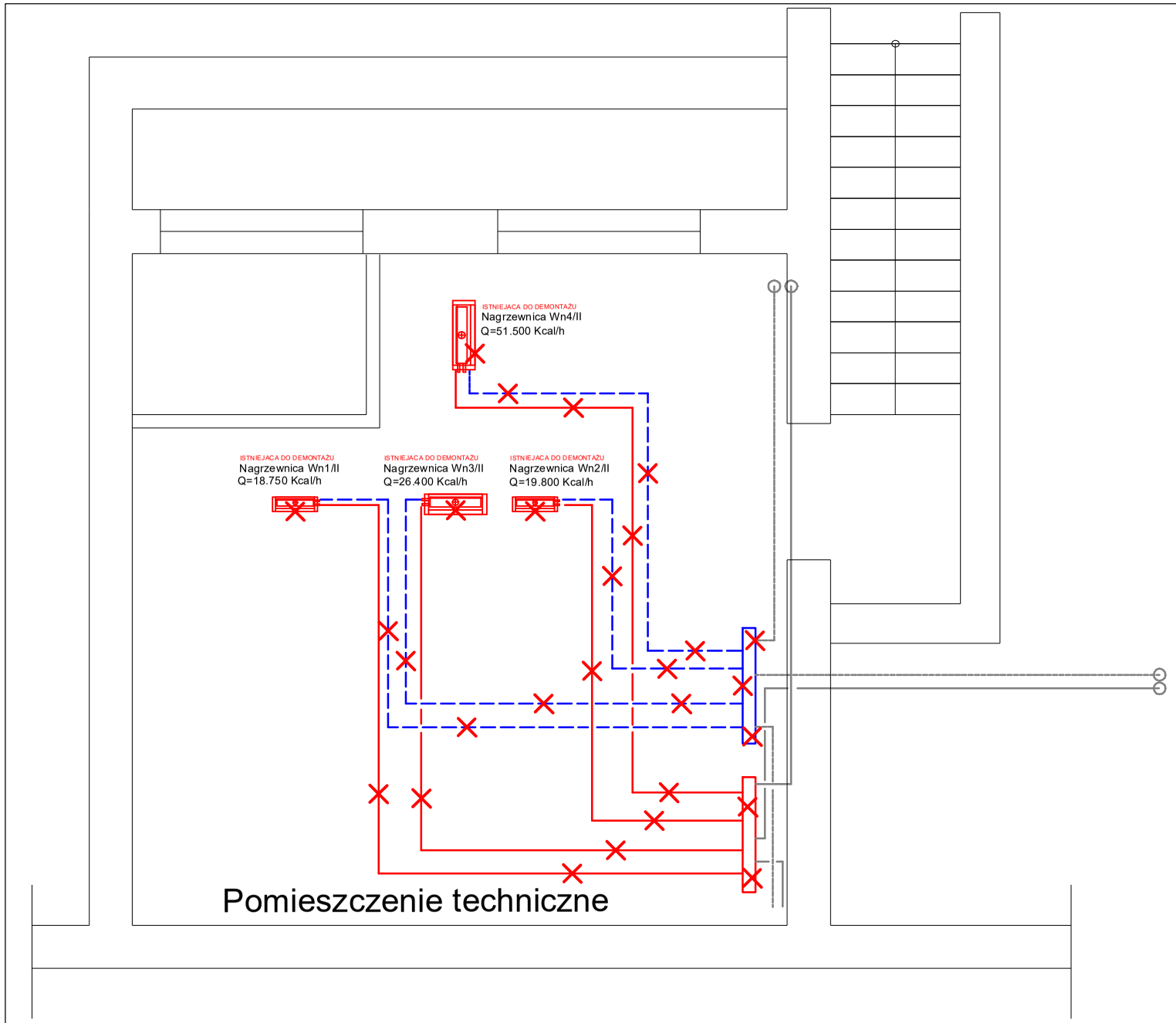
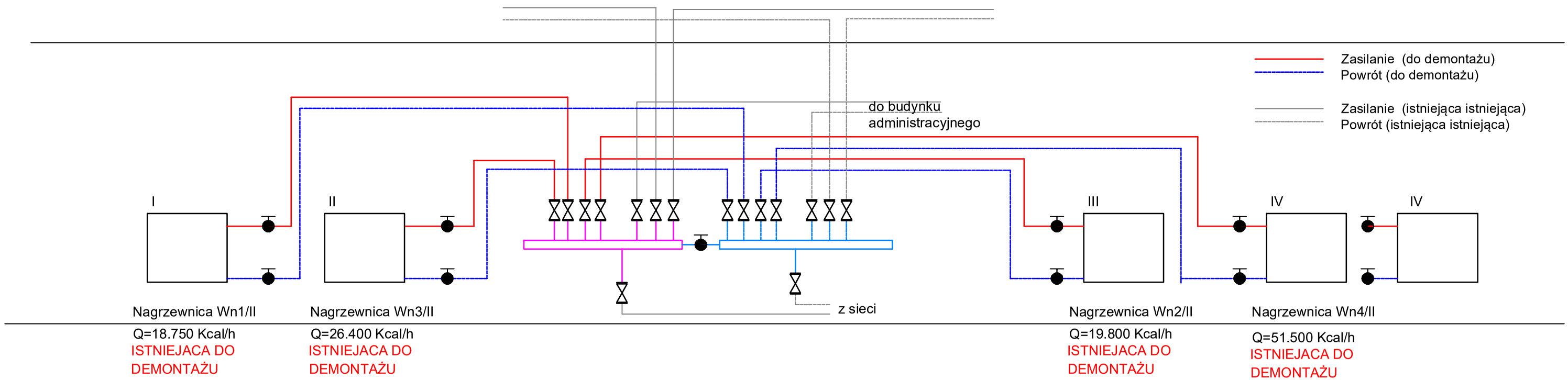
SCHEMAT POGLĄDOWY INSTALACJI DO DEMONTAŻU W POMIESZCZENIU WARSZTATOWYM