belka schodowa BP-6 (C200) – 1szt.

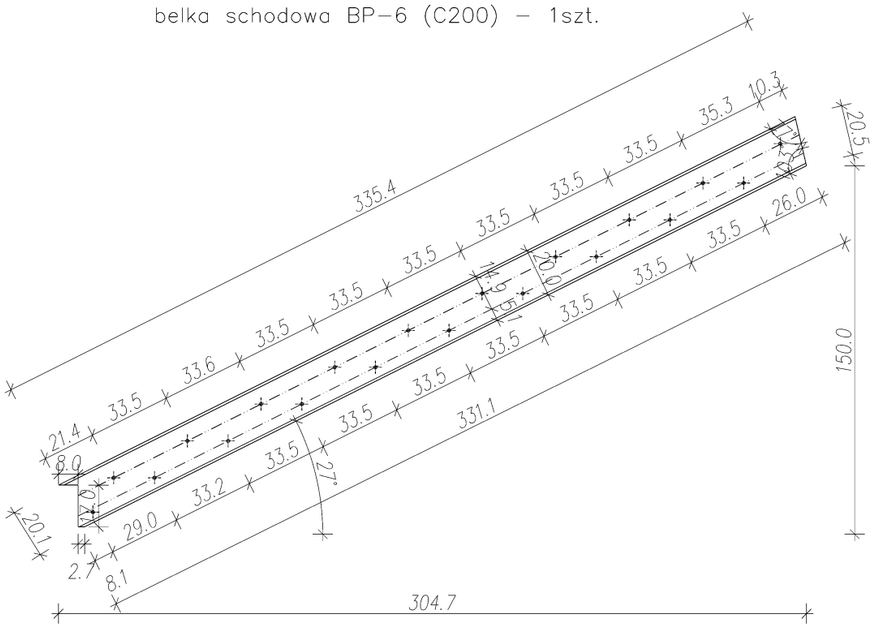


belka schodowa BL-6 (C200) – 1szt.

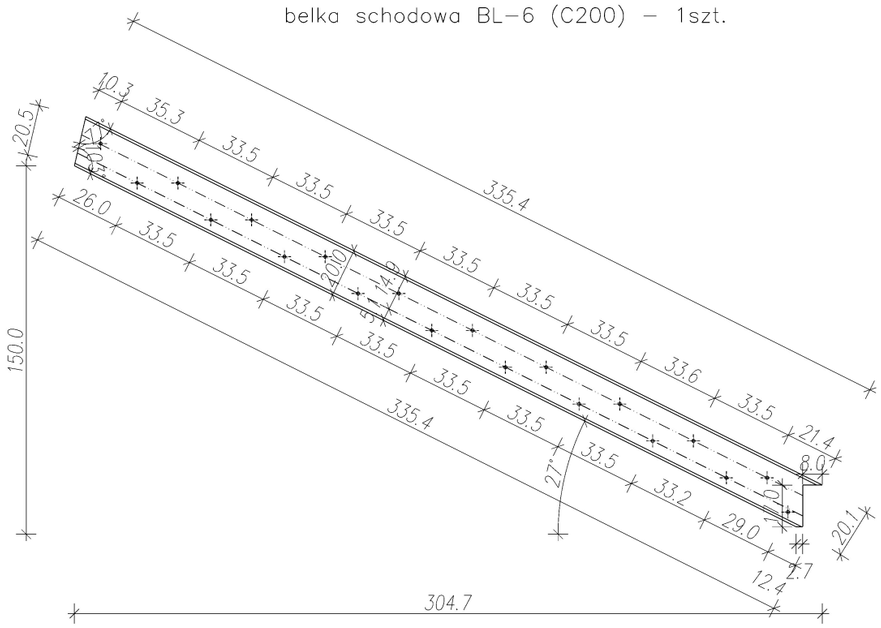


belka schodowa BL-7 (C200) – 1szt.

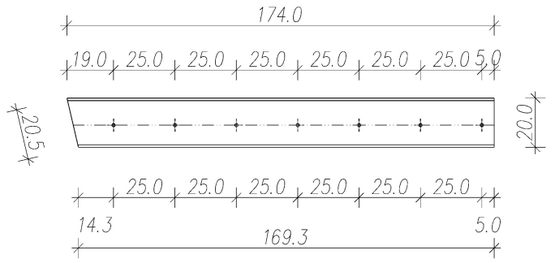


belka schodowa BL-8 (C200) – 1szt.

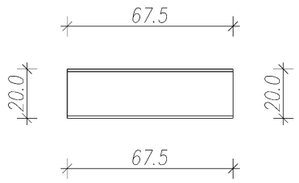


belka schodowa BP-8 (C200) – 1szt.

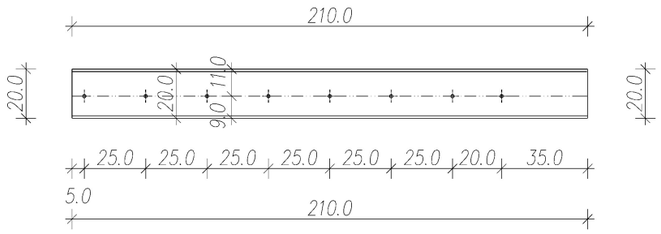


BELKA SPOCZNIKOWA BS-1 (C200) 2szt.

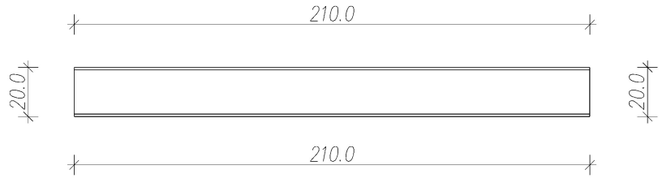


ZASTRZAŁ Z-2 (C140) – 2szt.

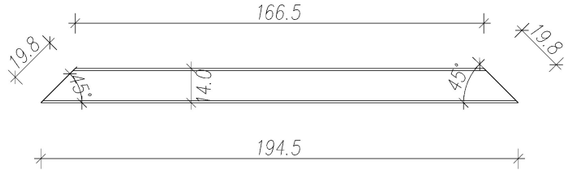


ZASTRZAŁ Z-Q (C140) – 2szt.
BELKA SPOCZNIKOWA BS-1 (C200) 2szt.

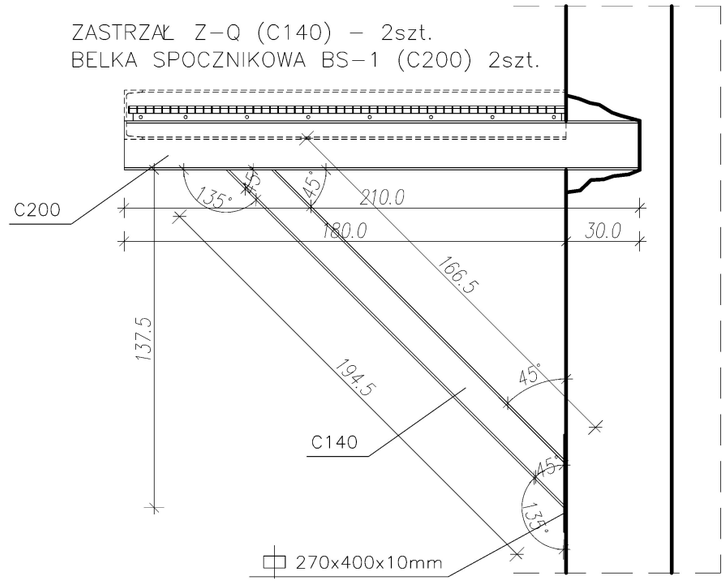


| P.M. PROJEKT - Biuro Projektowe Paweł Miszczańczuk<br>49 - 304 Brzeg, ul. Jaśminowa 12, tel: 693 296 102 | | | | | |
|---|---|---|---|---|---|
| | IMIĘ I NAZWISKO | NR UPR. | SPECJALNOŚĆ | PODPIS | DATA |
| PROJEKTANT | **inż. Wacław Mańka** | **83/76/OP** | konstrukcyjna | | **X. 2023r.** |
| SPRAWDZAJĄCY | **mgr inż. Aleksandra Stankiewicz** | **OPL/0222/POOK/06** | konstrukcyjna | | **X. 2023r.** |
| OBIEKT | Dom Ludowy w Pępicach, Pępice 63, 49 - 317 Pępice | | | DZIAŁKA | 237/2, 237/1 240 |
| INWESTOR | Gmina Skarbimierz, ul. Parkowa 12, 49 - 318 Skarbimierz-Osiedle | | | BRANŻA | arch.-bud. |
| TEMAT | Przebudowa budynku Domu Ludowego wraz z rozbiórką schodów zewnętrznych, budową nowych schodów oraz tarasu zlokalizowanych od strony elewacji tylnej, w miejscowości Pępice dz. nr 237/2, 237/1, 240 | | | SKALA | 1:25 |
| NAZWA RYSUNKU | BELKI POLICZKOWE BP-6, BL-6, BP-7, BL-8, BP-8, BELKA SPOCZNIKOWA BS-A, ZASTRZAŁ Z-1 | | | NR RYS. | K-5 |

WSZELKIE PRAWA AUTORSKIE ZASTRZEŻONE-KOPIOWANIE, ROZPOWSZECHNIANIE, DOKONYWANIE JAKICHKOLWIEK ZMIAN BEZ ZGODY AUTORÓW JEST ZABRONIONE