Detal połączenia cokołu
Skala 1:10

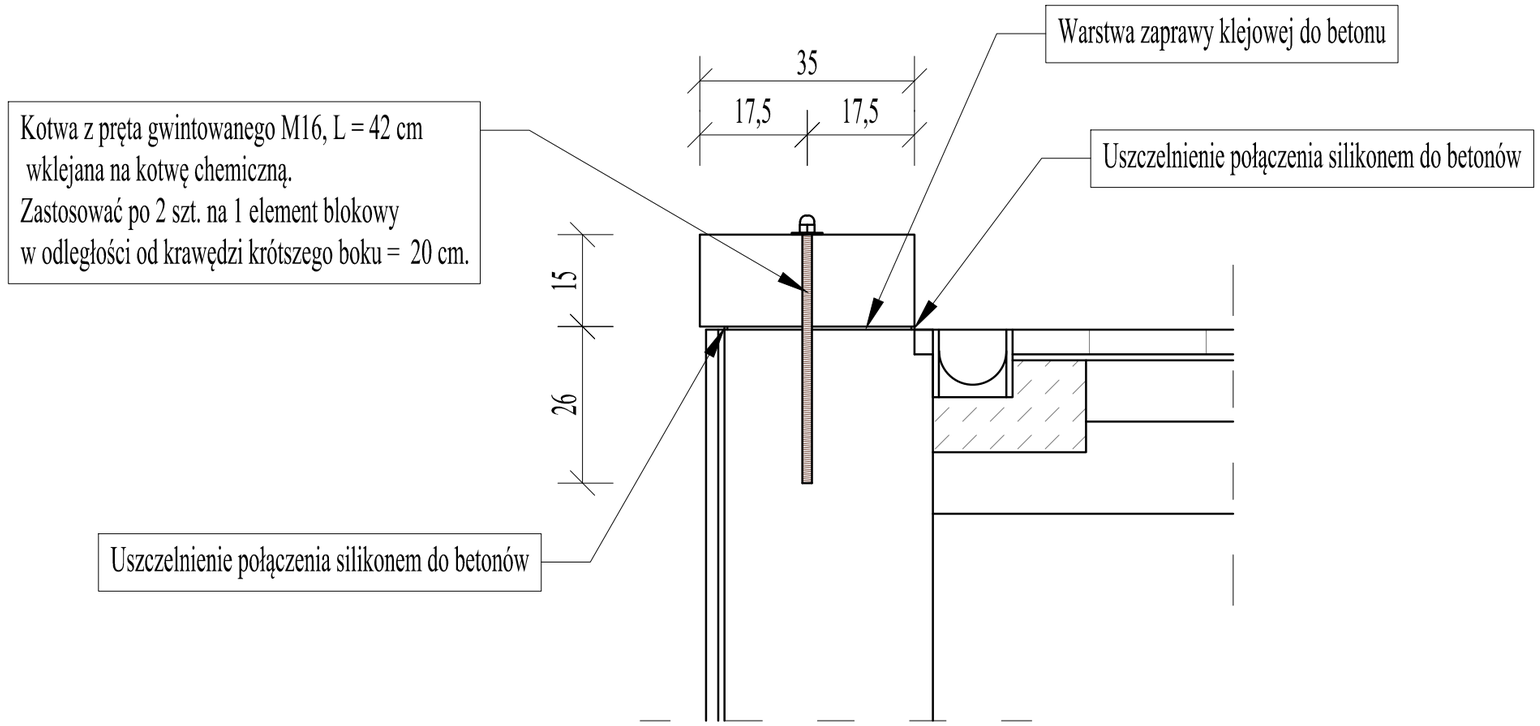

Widok z góry

UWAGI:

1. W razie jakichkolwiek wątpliwości należy skontaktować się z projektantem.
2. Przed przystąpieniem do robót budowlanych należy zweryfikować poszczególne etapy realizacyjne z projektami branż. w celu ostatecznej koordynacji etapów działań budowlanych.
3. Wszelkie prace wykonywać zgodnie z wiedzą i sztuką budowlaną. Przy rozwiązaniach systemowych prace wykonywać zgodnie z zaleceniami producentów systemu.
4. Możliwe jest zastosowanie równoważnych zamienników materiałowych. Jednakże el. mające wpływ na wyraz architektoniczny budynku i wnętrz oraz na ergonomię rozwiązań należy uzgodnić z biurem projektowym.
5. Przed rozpoczęciem robót budowlano-montażowych i wykończeniowych (m.in. montażem stolarki okiennej i drzwiowej) każdorazowo należy sprawdzić rzeczywiste wymiary i lości na budowie.
6. Rysunki rzutów, przekrojów oraz elewacji rozpatrywać łącznie z detalami oraz rysunkami branżowymi.
7. W sprawach nie okreslonych dokumentacją obowiązują:
   - warunki techniczne wykonania i odbioru robót budowlano-montażowych (wg Ministerstwa Budownictwa i Instytutu Techniki Budowlanej),
   - normy Polskiego Komitetu Normalizacyjnego (PKN),
   - instrukcje, wytyczne i warunki techniczne producentów i dostawców materiałów budowlano-instalacyjnych,
   - przepisy techniczne instytucji kontrolujących jakość materiałów i wykonywanych robót.
8. Dokumentacja projektowa podlega ochronie prawnej. Wszelkie zmiany konsultować z zespołem projektowym. Na etapie realizacji należy potwierdzić na miejscu zgodność wymiarową ze stanem faktycznym oraz możliwości montażowe elementów.

BIURO PROJEKTOWE PRESTO
ul. Kamionka 7
87-300 Brodnica
NIP: 874 163 06 26
E-mail presto@brodnica.net

PROJEKT BUDOWLANY

BRANŻA:
ARCHITEKTURA

OBIEKT:
PRZEBUDOWA ZEWNĘTRZNYCH SCHODÓW PRZY BUDYNKU STAROSTWA POWIATOWEGO W RYPINIE

ADRES INWESTYCJI:
działka nr 520/12 obr. 0001 Rypin,
jedn. ewid. 041201_1 Rypin, ul. Warszawska 38

INWESTOR:
Powiat Rypiński
ul. Warszawska 38
87-500 Rypin

IMIĘ I NAZWISKO:	SPECJALNOŚĆ:	NR UPRAWNIEŃ:	DATA:	PODPIS:
PROJEKTANT:				
tech. Irena Betlejewska	ARCHITEKTURA	**BP-RN-V/37/TO/84**	09.2023	

TYTUŁ RYSUNKU:
Detal połączenia cokołu z murem

SKALA:	DATA:	NR RYSUNKU:
1:10	09.2023	A-03