inż. Jakub Pietraszek
PRACOWNIA USŁUG DROGOWYCH „KUBA”
ul. Willowa 44 63-900 Łaszczyn
NIP: 699-173-91-16, REGON: 302006470
tel.: 600 815 248 e-mail: kubapietraszek@pudkuba.pl

Egzemplarz

PROJEKT BUDOWLANO - WYKONAWCZY

Nazwa obiektu	**Przebudowa drogi powiatowej nr 1367D relacji Strzeszów – Ozorowice – Szewce – odcinek 2**
Adres obiektu	Droga powiatowa nr 1367D Gmina Wisznia Mała Powiat trzebnicki Województwo dolnośląskie
Nr geodezyjny działek	Obręb Ozorowice, dz. nr ewid.: 382/2, 382/3, 382/4 Obręb Strzeszów, dz. nr ewid.: 315, 326, 327
Kategoria obiektu budowlanego	XXV
Kody i nazwy CPV	45100000-8 – Przygotowanie terenu pod budowę 45110000-1 – Roboty w zakresie burzenia i rozbiórki obiektów budowlanych, roboty ziemne 45230000-8 – Roboty w zakresie budowy rurociągów, linii komunikacyjnych i elektroenergetycznych, autostrad dróg, lotnisk o kolei; wyrównywanie terenu 45233000-9 – Roboty w zakresie konstruowania, fundamentowania oraz wykonywania nawierzchni autostrad, dróg
Branża	DROGOWA
Inwestor	Zarząd Dróg Powiatowych w Trzebnicy ul. Łączna 1c 55-100 Trzebnica

Funkcja	Imię i Nazwisko	Specjalność	Nr upr. bud.	Podpis
Projektant	inż. Jakub Pietraszek	inżynieryjna drogowa	WKP/0108/POOD/15	

Oświadczenie: w/w opracowanie jest zgodne z umową oraz kompletne z punktu widzenia celu, któremu ma służyć.

Rozwiązania zawarte w przedmiotowym opracowaniu są chronione prawnie i stanowią wyłączną własność firmy Jakub Pietraszek Pracowania Usług Drogowych „KUBA”.
Bez pisemnej zgody właściciela nie mogą być kopiowane ani udostępniane osobom trzecim, jak również rozpowszechniane w innej formie.
(Ustawa z dnia 4 lutego 1995r. o prawie autorskim i prawach pokrewnych. Dz. U. nr 24 poz. 83 z dnia 23.05.1994r. z późniejszymi zmianami).

Rawicz, 21.10.2020r.

Spis zawartości opracowania

Strona tytułowa	1
Spis zawartości opracowania	2
Oświadczenia autora projektu	3
Uprawnienia budowlane	4
Zaświadczenia o przynależności do WOIIB	6
Opis techniczny	7
Informacja dotycząca bezpieczeństwa i ochrony zdrowia	13
Rys. 1 – Plan orientacyjny	17
Rys. 2 – Plan zagospodarowania terenu	18
Rys. 3 – Profil podłużny	19
Rys. 4 – Przekroje normalne	20
Rys. 5 – Przepust pod zjazdem schemat	21
Rys. 6 – Przekroje poprzeczne	22
Uzgodnienia, opinie	23

OŚWIADCZENIE AUTORÓW PROJEKTU

Na podstawie art. 20 ust. 4 ustawy z dnia 7 lipca 1994r. Prawo budowlane (Dz. U. z 2016r. poz. 290 z późniejszymi zmianami) oświadczam, że projekt pn.:

„Przebudowa drogi powiatowej nr 1367D relacji Strzeszów – Ozorowice – Szewce – odcinek 2”

został opracowany zgodnie z obowiązującymi przepisami oraz zasadami wiedzy technicznej.

Projektant	inż. Jakub Pietraszek	inżynieryjna drogowa	WKP/0108/POOD/15	

WIELKOPOLSKA
OKRĘGOWA
IZBA
INŻYNIERÓW
BUDOWNICTWA

OKRĘGOWA KOMISJA KWALIFIKACYJNA

sygn. akt WOIIB-OKK-DP-0054-28/2015

Poznań, dnia 15 czerwca 2015 r.

DECYZJA

Na podstawie art. 24 ust. 1 pkt 2 ustawy z dnia 15 grudnia 2000 r. o samorządach zawodowych architektów oraz inżynierów budownictwa (tekst jednolity: Dz. U. z 2014 r. poz. 1946) i art. 12 ust. 1 pkt 1, art.12 ust. 2, 3 i 4 oraz ust. 4c pkt 1 oraz art. 13 ust. 1, 2 i 4, art. 14 ust. 1 pkt 3b ustawy z dnia 7 lipca 1994 r. Prawo budowlane (tekst jednolity: Dz. U. z 2013 r. poz. 1409 z późn. zm.) oraz § 18 ust. 1 rozporządzenia Ministra Infrastruktury z dnia 18 maja 2005 r. w sprawie samodzielnych funkcji technicznych w budownictwie (Dz. U. Nr 96 poz. 817) w związku z art. 5 ustawy Prawo budowlane z dnia 28 lipca 2005 r. o zmianie ustawy Prawo budowlane oraz o zmianie niektórych innych ustaw (Dz. U. Nr 163 poz. 1364) po ustaleniu, że zostały spełnione warunki w zakresie przygotowania zawodowego oraz po złożeniu egzaminu na uprawnienia budowlane z wynikiem pozytywnym

decyzją Okręgowej Komisji Kwalifikacyjnej WOIIB
otrzymuje

Pan
Jakub Pietraszek

inżynier
kierunek: Budownictwo
urodzony dnia 10 lutego 1982 r. w Rawiczu

UPRAWNIENIA BUDOWLANE
nr ewidencyjny WKP/0108/POOD/15

do projektowania bez ograniczeń
w specjalności inżynieryjnej drogowej

UZASADNIENIE

W związku z uwzględnieniem w całości żądania strony, na podstawie art. 107 § 4 K.p.a. odstępuje się od uzasadnienia decyzji. Zakres nadanych uprawnień budowlanych wskazano na odwrocie decyzji.

Pouczenie

1. Podstawą do wykonywania samodzielnych funkcji technicznych w budownictwie stanowi wpis do centralnego rejestru Głównego Inspektora Nadzoru Budowlanego oraz wpis na listę członków właściwej izby samorządu zawodowego.
2. Od niniejszej decyzji służy odwołanie do Krajowej Komisji Kwalifikacyjnej Polskiej Izby Inżynierów Budownictwa w Warszawie, za pośrednictwem Wielkopolskiej Okręgowej Izby Inżynierów Budownictwa w Poznaniu w terminie 14 dni od daty jej doręczenia.

WIELKOPOLSKA OKRĘGOWA IZBA INŻYNIERÓW BUDOWNICTWA

Przewodniczący
Okręgowej Komisji Kwalifikacyjnej WOIIB

prof. dr hab. inż. Wiesław Buczkowski

Na podstawie art.12 ust.1 pkt 1 i 5 ustawy Prawo budowlane Pan Jakub Pietraszek jest upoważniony w specjalności inżynieryjnej drogowej do:
- projektowania, sprawdzania projektów budowlanych w specjalności objętej niniejszymi uprawnieniami i sprawowania nadzoru autorskiego,
- sprawowania kontroli technicznej utrzymania obiektów budowlanych

bez ograniczeń.

Zgodnie z § 18 ust.1 rozporządzenia Ministra Infrastruktury z dnia 18 maja 2005 r. w sprawie samodzielnych funkcji technicznych w budownictwie, niniejsze uprawnienia budowlane uprawniają do projektowania obiektu budowlanego, takiego jak:
- droga, w rozumieniu przepisów o drogach publicznych, z wyłączeniem drogowych obiektów inżynierskich oprócz przepustów
- droga dla ruchu i postoju statków powietrznych oraz przepust.

Na podstawie § 3 ust. 1 rozporządzenia Ministra Infrastruktury z dnia 18 maja 2005 r. w sprawie samodzielnych funkcji technicznych w budownictwie, uprawnienia do projektowania bez ograniczeń stanowią podstawę do sporządzania projektów zagospodarowania działki
i terenu w w/w specjalności.

Skład orzekający
Okręgowej Komisji Kwalifikacyjnej

Przewodniczący – prof. dr hab. inż. Wiesław Buczkowski:.....

Członek Komisji – dr inż. Andrzej Barczyński:.....

Członek Komisji – dr inż. Daniel Pawlicki:.....

Otrzymują:
1. Pan Jakub Pietraszek
   63-900 Rawicz, ul. Józefa Englerta 17a/17
2. Okręgowa Rada Izby
3. Główny Inspektor Nadzoru
   Budowlanego
4. a/a

POLSKA
IZBA
INŻYNIERÓW
BUDOWNICTWA

Zaświadczenie

o numerze weryfikacyjnym:

WKP-AQS-DYV-9U5 *

Pan Jakub Pietraszek o numerze ewidencyjnym WKP/BD/0335/10
adres zamieszkania ul. Willowa 44, 63-900 Łaszczyn
jest członkiem Wielkopolskiej Okręgowej Izby Inżynierów Budownictwa i posiada wymagane ubezpieczenie od odpowiedzialności cywilnej.
Niniejsze zaświadczenie jest ważne od 2020-10-01 do 2021-09-30.

Zaświadczenie zostało wygenerowane elektronicznie i opatrzone bezpiecznym podpisem elektronicznym weryfikowanym przy pomocy ważnego kwalifikowanego certyfikatu w dniu 2020-09-10 roku przez:

Jerzy Stroński, Przewodniczący Rady Wielkopolskiej Okręgowej Izby Inżynierów Budownictwa.

(Zgodnie art. 5 ust 2 ustawy z dnia 18 września 2001 r. o podpisie elektronicznym (Dz. U. 2001 Nr 130 poz. 1450) dane w postaci elektronicznej opatrzone bezpiecznym podpisem elektronicznym weryfikowanym przy pomocy ważnego kwalifikowanego certyfikatu są równoważne pod względem skutków prawnych dokumentom opatrzonym podpisami własnoręcznymi.)

* Weryfikację poprawności danych w niniejszym zaświadczeniu można sprawdzić za pomocą numeru weryfikacyjnego zaświadczenia na stronie Polskiej Izby Inżynierów Budownictwa www.piib.org.pl lub kontaktując się z biurem właściwej Okręgowej Izby Inżynierów Budownictwa.

Podpis jest prawidłowy

OPIS TECHNICZNY

1. Podstawa opracowania:
   - Umowa nr DTiZP/201/16/2020 z dnia 05.03.2020r. z Powiatem Trzebnickim, ul. Ks. Dz. W Bochenka 6, 55-100 Trzebnica – Zarząd Dróg Powiatowych w Trzebnicy, ul. Łączna 1c, 55-100 Trzebnica,
   - Mapa sytuacyjna w skali 1:500,
   - Pomiary w terenie,
   - Uzgodnienia z Inwestorem w sprawie rozwiązań projektowych.

2. Nazwa i adres obiektu:
   - Przebudowa drogi powiatowej nr 1367D relacji Strzeszów – Ozorowice – Szewce,
   - Miejscowość Szewce,
   - Gmina Wisznia Mała,
   - Powiat trzebnicki,
   - Województwo dolnośląskie,
   - Obręb Ozorowice - dz. nr ewid.: 382/2, 382/3, 382/4,
   - Obręb Strzeszów – dz. nr ewid.: 315, 326, 327.

3. Nazwa zamawiającego:
   - Powiat Trzebnicki, ul. Ks. Dz. W Bochenka 6, 55-100 Trzebnica – Zarząd Dróg Powiatowych w Trzebnicy, ul. Łączna 1c, 55-100 Trzebnica.

4. Nazwa jednostki projektowej:
   - inż. Jakub Pietraszek, Pracownia Usług Drogowych „KUBA”,
   - ul. Willowa 44, 63-900 Łaszczyn.

5. Projektant:
   - inż. Jakub Pietraszek,
   - specjalność inżynieryjna drogowa,
   - uprawnienia numer ewidencyjny WKP/0108/POOD/15.

6. Cel opracowania:

   Celem opracowania jest wykonanie dokumentacji projektowej przebudowy drogi powiatowej nr 1367D o długości 1132,52 oraz odcinka o długości 106,95 m drogi powiatowej nr 1366D, która ma za zadanie poprawę płynności jazdy oraz poprawę bezpieczeństwa wszystkich uczestników ruchu.
   W ramach przebudowy dróg o łącznej długości 1239,47 m przewiduje się poszerzenie istniejącej jezdni do szerokości 6,0 m oraz wykonanie poboczy z kruszywa łamanego o szerokości 1,0 m.
   W ramach przedsięwzięcia przewidziano profilowanie istniejących rowów oraz wykonanie przepustów pod zjazdami. W związku z powyższym założono wycinkę drzew oraz krzewów w rowach.
   Odwodnienie przedmiotowego odcinka powierzchniowo poprzez nadanie normatywnych spadków poprzecznych i podłużnych umożliwiających poprawne odprowadzenie wody opadowej do rowów przydrożnych.

7. Dane charakterystyczne istniejącego obiektu:

Będący przedmiotem opracowania zakres obejmuje drogę publiczną powiatową o nawierzchni bitumicznej o szerokościo 4,5 – 5,1 m. Rowy przydrożne obustronne zamulone i zarośnięte w większej części grupami samosiejek.

W pasie drogowym przedmiotowego odcinka zlokalizowano: sieć teletechniczna.

Nie wyklucza się występowania innych sieci uzbrojenia terenu nie wykazanych na mapie.

Przebudowa odcinka nie będzie miała wpływu na istniejące sieci.

8. Wpływ inwestycji na środowisko:

Z uwagi na realizację przedsięwzięcia na terenie już zainwestowanym w wyniku realizacji przedsięwzięcia nie nastąpi żadna zmiana w zakresie sposobu wykorzystywania terenu w stosunku do stanu istniejącego oraz nie będzie miało negatywnego wpływu na Główne Zbiorniki Wód Podziemnych, wrażliwych na zanieczyszczenie.

Projektowana inwestycja wykorzystuje elementy istniejącego układu komunikacyjnego, poprawiając warunki ruchu pojazdów. Nie niszczy walorów istniejącego środowiska przyrodniczego. Nie istnieje zagrożenie odnośnie zmiany warunków gruntowo wodnych, obniżenia poziomu wód gruntowych względnie zablokowania lub utrudnienia spływu wód gruntowych wskutek realizacji inwestycji. Konsekwencją projektowanych zmian nie będzie powstanie strat w przyrodzie ani zaistnienie nowych czynników wpływających degradująco na środowisko.

9. Informacja o obszarze oddziaływania obiektu:

Przepisy prawa w oparciu, o które dokonano określenia obszaru oddziaływania obiektu o którym mowa w art. 3 pkt. 20 Ustawa z dnia 07 lipca 1994 roku – Prawo budowlane (opracowano na podstawie: Dz. U. z 2013 r., poz. 1409 z późn. zm.): Rozporządzenie Ministra Transportu i Gospodarki Morskiej Nr 430 z dnia 2 marca 1999 r. w sprawie warunków technicznych, jakim powinny odpowiadać drogi publiczne i ich usytuowanie (Dz. U. Nr 43 poz. 430 z dnia 14 maja 1999 r.).

Zasięg obszaru oddziaływania obiektu mieści się w całości na działkach, na których został zaprojektowany oraz zaznaczony na rys. 2 – Plan zagospodarowania terenu. Ponadto inwestycja nie spowoduje powstania obszaru ograniczonego użytkowania, jak również zmian w sposobie użytkowania terenu oraz nieoddziaływująca na działki sąsiednie.

10. Warunki gruntowo – wodne:

Na podstawie badań warunków gruntowo – wodnych i parametrów geotechnicznych wykonanych przez MANGEO Usługi Geologiczne i Geotechniczne z siedzibą: ul. Dworcowa 24, 64-530 Kaźmierz, wykonanych w kwietniu 2020 r., została opracowana opinia geotechniczna kwalifikująca grunty do grupy nośności G3.

11. Podstawowe wskaźniki projektowania:

- Parametry techniczne po realizacji projektu:
  - Klasa drogi - Z (zbiorcza),
  - Kategoria drogi - Powiatowa,
  - Kategoria ruchu - KR2,
  - Długość drogi - 1239,47 m,
  - Przekrój - drogowy,
  - Szerokość jezdni - 6,0 m (poszerzenia łuków do 7,8 m),

- Spadek poprzeczny jezdni - daszkowy 2% (na łukach jednostronny, max. 4%),
- Szerokość zjazdów indywidualnych - 6,0 m.
- Szerokość poboczy - 1,0 m,
- Spadek poprzeczny poboczy - 4,0 %.

- Konstrukcja jezdni:

5 cm	Warstwa ścieralna – beton asfaltowy AC11S 50/70.
0,2 kg/m^2	Wiązanie międzywarstwowe – emulsja asfaltowa szybkorozpadowa.
106 kg/m^2	Wyrównianie betonem asfaltowym AC11W 50/70.
0,4 kg/m^2	Wiązanie międzywarstwowe – emulsja asfaltowa szybkorozpadowa.
3 cm	Frezowanie istniejącej nawierzchni bitumicznej (głębokość średnia).

- Poszerzenie jezdni:

5 cm	Warstwa ścieralna – beton asfaltowy AC11S 50/70.
0,2 kg/m^2	Wiązanie międzywarstwowe – emulsja asfaltowa szybkorozpadowa.
Na połączeniu istniejącej jezdni z poszerzeniem geosiatka o wytrzymałości wzdłużnej/poprzecznej większej niż 100 kN/m o szerokości 1,0 m.	
8 cm	Warstwa wiążąca – beton asfaltowy AC16W 35/50.
0,4 kg/m^2	Wiązanie międzywarstwowe – emulsja asfaltowa szybkorozpadowa.
20 cm	Podbudowa zasadnicza z mieszanki niezwiązanej kruszywem 0/63 mm $C_{90/3}$.
22 cm	Podłoże ulepszone - grunt stabilizowany spoiwem hydraulicznym C1,5/2,0 <4,0 MPa.

- Zjazdy indywidualne:

5 cm	Warstwa ścieralna – beton asfaltowy AC11S 50/70.
0,4 kg/m^2	Wiązanie międzywarstwowe – emulsja asfaltowa szybkorozpadowa.
20 cm	Podbudowa zasadnicza z mieszanki niezwiązanej kruszywem 0/63 mm $C_{90/3}$.
22 cm	Podłoże ulepszone - grunt stabilizowany spoiwem hydraulicznym C1,5/2,0 <4,0 MPa.

Jako obramowanie zjazdów krawężnik betonowy 15x30 cm obniżony 1 cm poniżej nawierzchni zjazdu na ławie betonowej z oporem C12/15 o wymiarach 15x30+15x15 cm.

- Umocnienie łuku na skrzyżowaniu:

15/20 cm	Bruk kamienny 15/20 cm.
4-8 cm	Podsypka cementowo – piaskowa.
15 cm	Podbudowa zasadnicza z mieszanki niezwiązanej kruszywem 0/63 mm $C_{90/3}$.

- Pobocza:

10 cm	Nawierzchnia z mieszanki niezwiązanej z kruszywem 0/31,5 mm $C_{90/3}$.

12. Przepusty pod zjazdami:

Ze względu na obliczony przepływ miarodajny projektowane przepusty pod zjazdami indywidualnymi mieszczą się w zakresie stosowania przepustu ∅ 400 mm. Fundament pod rurę z betonu C12/C15 o grubości 15cm.

Podsypka z pospółki o grubości 15cm – górna warstwa o grubości 5cm w stanie luźnym, dolna warstwa zagęszczona do wartości 0,98 wg standardowej próby Proctora.

Zasypka i nadsypka z mieszanki żwirowo – piaskowej o frakcji 0-45mm zagęszczona do wartości 0,98 wg standardowej próby Proctora (bezpośrednio przy rurze 0,95). Minimalna grubość 10 cm. Zasypkę i nadsypkę należy wykonywać warstwami o grubości do 30cm.

Wydłużenie przepustu betonowego ∅ 1000 mm z rur betonowych wibroprasowanych. Zakończenie przepustu ścianami czołowymi z betonu o wytrzymałości na ściskanie nie mniejszej niż 30 MPa, zbrojone drutem stalowym ø 8 mm wg PN-EN 1916:2005. Wloty i wyloty przepustów umocnione narzutem kamiennym 15 – 20 cm na ławie z chudego betonu Rm 6 -9 MPa o grubości 10 cm.

13. Materiały:

Wszystkie użyte do budowy materiały powinny być dopuszczone do stosowania w budownictwie. Materiały stosowane do budowy powinny spełniać wymagania norm krajowych zastąpione, jeśli to możliwe, przez normy europejskie lub technicznym aprobatom europejskim. W przypadku braku norm krajowych lub technicznych aprobat europejskich, elementy i materiały powinny odpowiadać wymaganiom odpowiednich specyfikacji.

Materiały stosowane do wykonania robót powinny być zgodne z Dokumentacją Projektową, opisem technicznym i rysunkami. Wybrany i zaakceptowany rodzaj materiału nie może być później zmieniony bez zgody Inspektora nadzoru. Każdy rodzaj robót, w którym znajdują się nie zbadane i nie zaakceptowane materiały - Wykonawca wykonuje na własne ryzyko, licząc się z jego nieprzyjęciem i niezapłaceniem za wykonaną pracę.

Materiały stosowane powinny być tak dobrane, aby nie powodowały zmian obniżających trwałości przedsięwzięcia.

Materiały powinny odpowiadać specyfikacji technicznej, a jakakolwiek zmiana powinna być zatwierdzona przez Inspektora nadzoru.

14. Charakterystyka podstawowych elementów przedsięwzięcia:

1	Długość odcinków	1239,47 m
2	Powierzchnia jezdni	7759,0 m^2
3	Powierzchnia pobocza z kruszywa	2562,0 m^2
4	Powierzchnia zjazdów indywidualnych	730,0 m^2
5	Powierzchnia utwardzenia z bruku kamiennego	25,0 m^2
6	Powierzchnia plantowania terenów zielonych	1628,0 m^2
7	Długość rowów do odmulenia i profilowania	2478,0 mb

15. Oznakowanie:

3.1. Stała organizacja ruchu.

Istniejąca stała organizacji ruchu zostanie zastąpiona nową organizacją ruchu dostosowana do zmienionych parametrów technicznych drogi, na podstawie oddzielnego zatwierdzonego opracowania i wprowadzona zostanie przez Inwestora.

W ramach docelowej organizacji ruchu przewidziano montaż barier ochronnych SP-05 ze słupkiem co 2 m N2 W4 na skrzyżowaniu oraz przy istniejących przepustach przebiegających pod jezdnią.

3.2. Czasowa organizacja ruchu.

Na podstawie uzgodnienia z Zamawiającym organizacja ruchu na czas zabezpieczenia robót zostanie opracowana i wprowadzona przez wykonawcę w postępowaniu przetargowym obejmującym realizację zadania.

16. Uwagi:

1. Projekt należy realizować w oparciu o opisy wymiarów, które są ważniejsze od odczytów ze skali rysunków.
2. Przed przystąpieniem do realizacji zadania, należy w celu zapobieżenia wystąpienia zagrożeń, uszkodzenia urządzeń obcych bądź ich dewastacji, bezwzględnie - z odpowiednim wyprzedzeniem czasowym powiadomić wszystkie jednostki branżowe odpowiedzialne za organizację oraz bezpieczeństwo ruchu drogowego, administrowanie sieciami, urządzeniami obcymi zlokalizowanymi w obrębie pasa drogowego – stosownie do będących integralną częścią dokumentacji uzgodnień.
3. Na 7 dni przed zamontowaniem oznakowania pionowego dotyczącego zabezpieczenia robót, w oparciu o zatwierdzony projekt organizacji ruchu, należy powiadomić organ zarządzający ruchem oraz właściwego Komendanta Policji o rozpoczęciu robót podając datę ustawienia oznakowania oraz datę przywrócenia lub wprowadzenia stałej organizacji ruchu na drodze.
4. Sprzęt i pracownicy biorący udział w procesie budowlanym muszą być wyposażeni bezwzględnie w urządzenia oraz elementy zabezpieczające oraz ostrzegawcze pozwalające na zapewnienie warunków koniecznych i niezbędnych do bezpiecznego prowadzenia robót oraz zapewnienia bezpiecznych warunków użytkowników drogi pozostających w ruchu, stosownie do obowiązujących przepisów.
5. Przed przystąpieniem do realizacji robót, w porozumieniu z Inwestorem, kierownik budowy na podstawie rozporządzenia Ministra właściwego do spraw architektury i budownictwa sporządzi plan bezpieczeństwa i ochrony zdrowia, uwzględniający specyfikę obiektu budowlanego i warunki prowadzenia robót budowlanych, mając na uwadze stopień zagrożeń, jakie stwarzają poszczególne ich rodzaje.

17. Literatura techniczna:

1. Rozporządzenie Ministra Transportu i Gospodarki Morskiej Nr 430 z dnia 2 marca 1999 r. w sprawie warunków technicznych, jakim powinny odpowiadać drogi publiczne i ich usytuowanie (Dz. U. Nr 43 poz. 430 z dnia 14 maja 1999 r. z późniejszymi zmianami).
2. Katalog Typowych Konstrukcji Nawierzchni Podatnych i Półsztywnych. Generalna Dyrekcja Dróg Publicznych. Gdańsk 2012r. (wersja 11.03.2013r.).
3. Rozporządzenie Ministra Infrastruktury z dnia 2 września 2004 r. w sprawie szczegółowego zakresu i formy dokumentacji projektowej, specyfikacji technicznej wykonania i odbioru robót budowlanych oraz programu funkcjonalno - użytkowego (Dz. U. Nr 202 poz. 2072 Rozp. Ministra Infrastruktury z dnia 2 września 2004 r.).
4. Załącznik nr 1 ÷ 4 do Rozporządzenia Ministra Infrastruktury z dnia 3 lipca 2003 r. w sprawie szczegółowych warunków technicznych dla znaków i sygnałów drogowych oraz urządzeń bezpieczeństwa ruchu drogowego i warunków ich umieszczania na drogach (Dz. U. załącznik do nru 220 poz. 2181 z dnia 23 grudnia 2003 r. z późniejszymi zmianami).
5. Rozporządzenie Ministra Infrastruktury z dnia 19 listopada 2001 r. W sprawie dziennika budowy, montażu i rozbiórki oraz tablicy informacyjnej (Dz. U. nr 138 poz. 1555).

6. Rozporządzenie Ministra Infrastruktury i Rozwoju z dnia 16 października 2015 r. zmieniające rozporządzenie w sprawie dziennika budowy, montażu i rozbiórki, tablicy informacyjnej oraz ogłoszenia zawierającego dane dotyczące bezpieczeństwa pracy i ochrony zdrowia
7. Rozporządzenie Ministra Infrastruktury z dnia 23 czerwca 2003 r. w sprawie informacji dotyczącej bezpieczeństwa i ochrony zdrowia oraz planu bezpieczeństwa i ochrony zdrowia (Dz. U. nr 120 poz. 1126).
8. Ustawa z dnia 07 lipca 1994 roku – Prawo budowlane (Dz. U. Nr 89, poz. 414, tekst jednolity opracowany na podstawie: Dz. U. z 2003 r. Nr 207 poz. 2016, Dz. U. z 2004 r. Nr 6, poz.41, Nr 92, poz. 881, Nr 93, poz. 888, Nr 96, poz. 959, Dz. U. Nr 163, poz. 1364 z 28 lipca 2005r. z późniejszymi zmianami).
9. Ogólne Specyfikacje Techniczne opracowane przez lub na zlecenie GDDP w W-wie, GDDKiA w W-wie oraz BZDBDiM Sp. z o.o. w Warszawie opracowane w latach 1998-2017r.

Opracował:

Rawicz, 21.10.2020r.

INFORMACJA DOTYCZĄCA BEZPIECZEŃSTWA I OCHRONY ZDROWIA

Nazwa obiektu	**Przebudowa drogi powiatowej nr 1367D relacji Strzeszów – Ozorowice – Szewce – odcinek 2.**
Adres obiektu	Droga powiatowej nr 1367D relacji Strzeszów – Ozorowice – Szewce Gmina Wisznia Mała Powiat trzebnicki Województwo dolnośląskie
Nr geodezyjny działek	Obręb Ozorowice, dz. nr ewid.: 382/2, 382/3, 382/4 Obręb Strzeszów, dz. nr ewid.: 315, 326, 327
Kody i nazwy CPV	45100000-8 – Przygotowanie terenu pod budowę 45110000-1 – Roboty w zakresie burzenia i rozbiórki obiektów budowlanych, roboty ziemne 45230000-8 – Roboty w zakresie budowy rurociągów, linii komunikacyjnych i elektroenergetycznych, autostrad dróg, lotnisk o kolei; wyrównywanie terenu 45233000-9 – Roboty w zakresie konstruowania, fundamentowania oraz wykonywania nawierzchni autostrad, dróg
Branża	DROGOWA
Inwestor	Zarząd Dróg Powiatowych w Trzebnicy ul. Łączna 1c 55-100 Trzebnica

Funkcja	Imię i Nazwisko	Specjalność	Nr upr. Bud.	Podpis
Opracował	inż. Jakub Pietraszek	inżynieryjna drogowa	WKP/0108/POOD/15	

INFORMACJA DOTYCZĄCA BEZPIECZEŃSTWA I OCHRONA ZDROWIA.

Zakres robót.

ROBOTY PRZYGOTOWAWCZE

Odtworzenie trasy i punktów wysokościowych oraz sporządzenie inwentaryzacji geodezyjnej powykonawczej drogi.

Rozbiórka elementów dróg.

ROBOTY ZIEMNE

Wykonanie wykopów.

ODWODNIENIE

Wykonanie przepustów z rur HDPE.

PODBUDOWA.

Koryto wraz z profilowaniem i zagęszczaniem podłoża.

Warstwa ulepszonego podłoża z mieszanki kruszywa związanego hydraulicznie.

Podbudowa zasadnicza z mieszanki kruszywa niezwiązanego.

NAWIERZCHNIA.

Nawierzchnia z betonowej, kostki brukowej.

Nawierzchnia z betonu asfaltowego.

ELEMENTY ULIC.

Krawężniki betonowe.

Obrzeża betonowej.

Ściek z kostki betonowej.

OZNAKOWANIE DRÓG

Ustawienie na czas realizacji robót tymczasowej organizacji ruchu oraz jej demontażu po zakończeniu robót.

Obsługa geodezyjna podczas realizacji inwestycji oraz sporządzenia inwentaryzacji geodezyjnej powykonawczej.

Wykaz istniejących obiektów budowlanych.

W bezpośrednim obrębie robót drogowych zlokalizowane są:

- Sieć telekomunikacyjna.

Uzbrojenie podziemne terenu wg danych naniesionych na mapach geodezyjnych.

Wykaz przewidywanych zagrożeń wynikających z realizacji robót budowlanych.

Zagrożenie uszkodzenia sieci telekomunikacyjnej.

Zagrożenie przy robotach rozbiórkowych.

Zagrożenie przy robotach ziemnych.

Zagrożenie przy wykonywaniu przepustów.

Zagrożenie obsunięcia się materiałów luźnych i elementów sztukowych przy załadunku, rozładunku i wbudowaniu materiałów.

Zagrożenie przy wykonaniu podbudowy z mieszanki kruszywa niezwiązanego.

Zagrożenie przy wykonaniu nawierzchni z betonu asfaltowego.

Zagrożenie przy układaniu krawężników.

Zagrożenie przy montażu i demontażu oznakowania pionowego, poziomego.

Zagrożenie związane z pracą sprzętu wibrującego przy zagęszczaniu elementów konstrukcyjnych.

Zagrożenie wynikające z pracy wykonywanej w czasie ruchu maszyn i pojazdów.

Zagrożenie wjazdu na budowę osób nieupoważnionych.

Prowadzenie instruktażu pracowników przed przystąpieniem do realizacji robót.

Instruktaż dotyczący zasad bezpieczeństwa pracy w obrębie sieci.
Instruktaż dotyczący zasad bezpieczeństwa przy robotach rozbiórkowych.
Instruktaż dotyczący zasad bezpieczeństwa przy robotach ziemnych.
Instruktaż dotyczący zasad bezpieczeństwa przy wykonywaniu elementów kanalizacji deszczowej.
Instruktaż dotyczący zasad bezpieczeństwa przy załadunku, rozładunku i wbudowaniu materiałów znajdujących zastosowanie przy realizacji zadania.
Instruktaż dotyczący zasad bezpieczeństwa przy wykonaniu podbudowy z mieszanki kruszywa niezwiązanego.
Instruktaż dotyczący zasad bezpieczeństwa przy wbudowaniu elementów ulic – krawężniki.
Instruktaż dotyczący zasad bezpieczeństwa przy wykonaniu nawierzchni z betonu asfaltowego.
Instruktaż dotyczący zasad bezpieczeństwa przy montażu i demontażu oznakowania pionowego, poziomego.
Instruktaż dotyczący pozostałych robót drogowych.
Instruktaż dotyczący pracy sprzętu wibrującego przy zagęszczaniu elementów konstrukcyjnych.
Instruktaż dotyczący zasad bezpieczeństwa przy wykonywaniu pracy pod ruchem pojazdów i maszyn.
Instruktaż dotyczący udzielania pierwszej pomocy w sytuacji zaistnienia wypadku na budowie.
Zatwierdzony przez Organ Zarządzający Ruchem Projekt Czasowej Organizacji Ruchu zapewniający oznakowanie i zabezpieczenie robót na czas realizacji zadania.
Wskazanie środków technicznych i organizacyjnych, zapobiegających niebezpieczeństwom wynikającym z wykonywania robót budowlanych w strefach szczególnego zagrożenia zdrowia lub w ich sąsiedztwie, w tym zapewniającym bezpieczną i sprawną komunikację, umożliwiającą szybką ewakuację na wypadek pożaru, awarii i innych zagrożeń.
Organizacja ruchu i sposób zabezpieczenia miejsca robót.
Czasowa organizacja ruchu.
Zastępcza organizacja ruchu wprowadzona zostanie przed rozpoczęciem robót, zgodnie z opracowanym projektem organizacji ruchu.
Rozporządzenia Ministra Transportu i Gospodarki Morskiej w sprawie szczegółowych warunków zarządzania ruchem na drogach stanowi podstawę do zgłoszenia robót prowadzonych w pasie drogi gminnej. Oznakowanie i prowadzenie robót należy realizować w oparciu o projekt oznakowania i zabezpieczenia budowy. O terminie wprowadzenia czasowej organizacji ruchu wykonujący roboty ma obowiązek powiadomić organ zarządzający ruchem i najbliższego Komendanta Policji z siedmio dniowym wyprzedzeniem.
Przedmiotowe opracowanie ma na celu zapewnić sprawną i bezpieczną realizację zadania przez wykonawcę, spowodować właściwy nadzór jednostek odpowiedzialnych za bezpieczeństwo i organizację ruchu na drodze oraz zapewnić bezpieczeństwo bezpośrednich uczestników ruchu.
Zapewnienie dostępu do telefonu.
W porozumieniu i pod nadzorem jednostek administrujących sieciami (przewodami) urządzeń podziemnych namierzyć, udokumentować i oznakować ich przebieg, w celu zapewnienia bezpieczeństwa robót oraz uniknięcia ewentualnych uszkodzeń urządzeń.
Wyznaczyć strefy niebezpieczne w rejonie robót realizowanych w bliskim sąsiedztwie uzbrojenia podziemnego.
W widocznym miejscu placu budowy, zgodnie z obowiązującymi przepisami ustawić punkt zaopatrzony w sprzęt przeciw pożarowy oraz apteczkę pierwszej pomocy.
Zachować podczas robót bezwzględny ład i porządek na terenie budowy.
Tylko wyroby i materiały budowlane spełniające wymogi właściwych norm mogą być stosowane przy realizacji zadania.

W czasie wykonywania robót budowlanych należy bezwzględnie przestrzegać warunków technicznych i technologicznych wykonania i odbioru robót budowlano – montażowych określonych w przepisach Ministerstwa Gospodarki Przestrzennej i Budownictwa z uwzględnieniem warunków BHP.

Opracował:

Rawicz, 21.10.2020r.

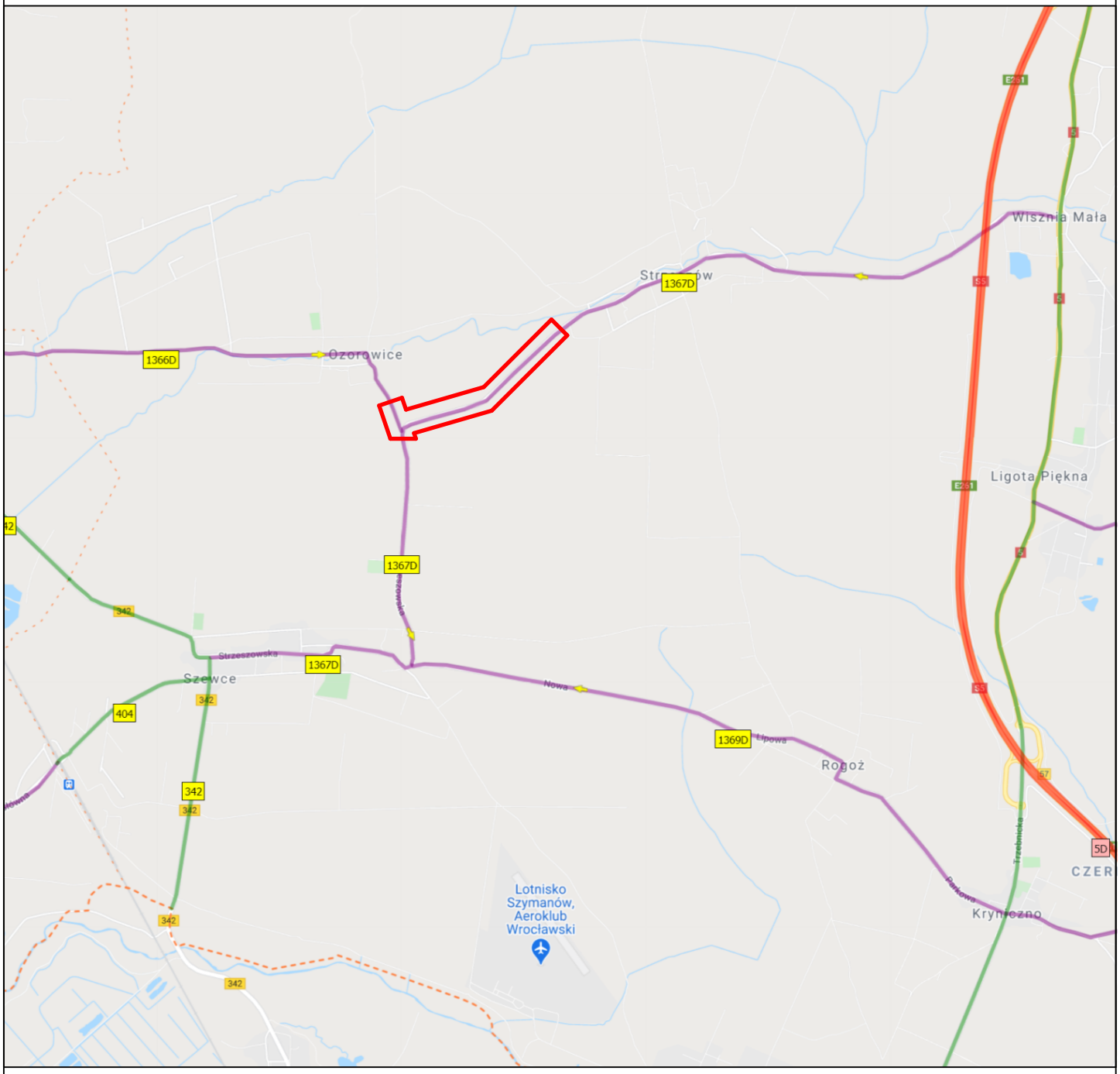

lokalizacja zadania

inż. Jakub Pietraszek PRACOWNIA USŁUG DROGOWYCH "KUBA" 63-900 Łaszczyn, ul. Willowa 44, e - mail: kubapietraszek@pudkuba.pl				
Nazwa zadania	Przebudowa drogi powiatowej nr 1367D relacji Strzeszów - Ozorowice - Szewce - ODCINEK 2.			
Adres obiektu	Droga powiatowa nr 1367D; Gmina Wisznia Mała; Powiat trzebnicki; Województwo dolnośląskie.			
Funkcja	Tytuł, imię i nazwisko	Branża	Nr uprawnień	Podpis
Projektant	inż. Jakub Pietraszek	inżynieryjna drogowa	WKP/0108/POOD/15	
Rysunek	**PLAN ORIENTACYJNY**	Skala	Data oprac.	Arkusz nr
		1:10000	31.07.2020r.	1

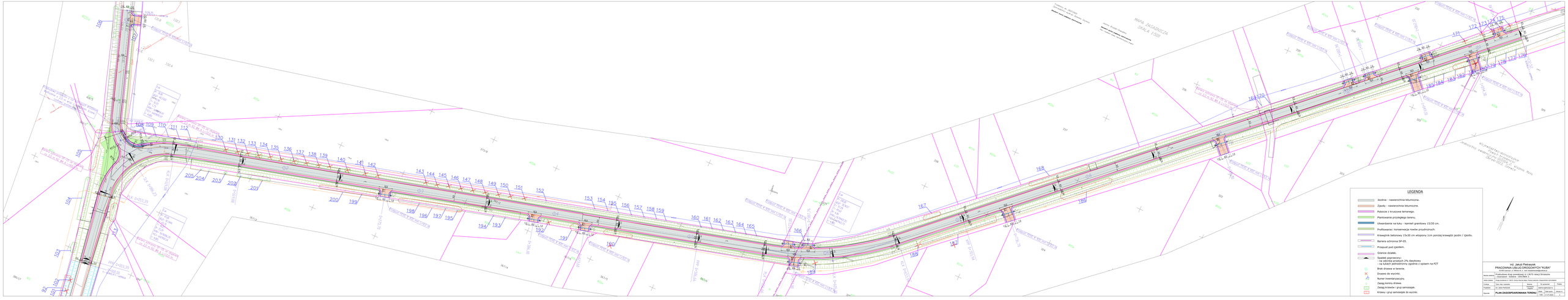
MAPA ZASADNICZA
SKALA 1:500
LEGENDA
Jezdnia - nawierzchnia bitumiczna.
Zjazdy - nawierzchnia bitumiczna.
Pobocze z kruszywa łamanego.
Plantowanie przyległego terenu.
Umocnienie rów.kiu - korzeń granitowy 15/20 cm.
Profilowanie i konserwacja rowów przydrożnych.
Krawężnik betonowy 15x30 cm wtopiony 1cm poniżej krawędzi jezdni / zjazdu.
Bariera ochronna SP-05.
Przepust pod zjazdem.
Granice działek.
Spadek poprzeczny:
- na odcinku prostych 2% dachowy
- na łukach jednostronny zgodnie z opisem na PZT
Brak drzewa w terenie.
Drzewo do wycinki.
Numer inwentryzacyjny.
Zasięg terenu zlewni.
Zasięg brzeworów i grup samosiejek.
Krzewy i grupy samosiejek do wycinki.
A2 Jakub Pietrzak
PRACOWNIA USŁUG DROGOWYCH "KUBA"
ul.Wiki Janosza 4, 34-600 Limanowa
Nazwa zadania: Przebudowa drogi powiatowej nr 2670 relacja Skrzeszów - Ubrzeżnica - Ubrzeżnica - Ubrzeżnica - Ubrzeżnica
Adres zadania: Gmina Limanowa km 0+000 Gmina Mszana Dolna km 0+000 km 0+000 km 0+000 km 0+000
Przedmiot: PLAN ZAGOSPODAROWANIA TERENU
Skala: 1:500
Data: 2020-10-01
Arkusz: 1 z 1
Rysunek: PLAN ZAGOSPODAROWANIA TERENU

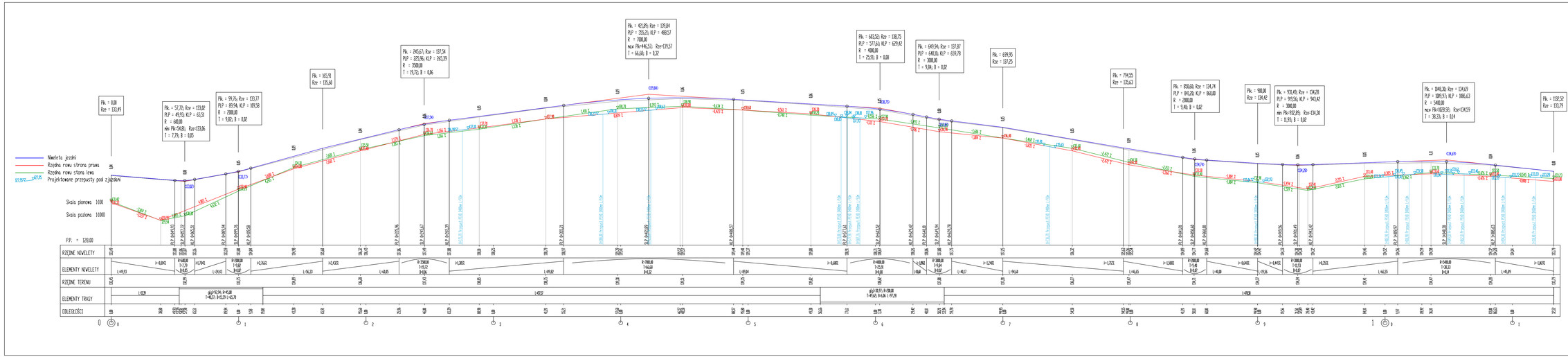

inż. Jakub Pietraszek
PRACOWNIA USŁUG DROGOWYCH "KUBA"
63-840 Krzeczyn, ul. Wiślana 44, e - mail: kubapietraszek@gmail.com, tel.

Nazwa zadania	Przebudowa drogi powiatowej nr 13670 relacji Strzeszów – Czyrpienice – Szewce – GOCZNEK 2 .			
Adres obiektu	Droga powiatowa nr 13670; Gmina Wieruszów Miasto, Powiat trzebnicki, Województwo dolnośląskie.			
Funkcja	Tytuł, imię i nazwisko	Branża	Nr uprawnień	Podpis
Projektant	inż. Jakub Pietraszek	Kolejowe/drogowe	SWOP/0108/POOD/15	
Rysunek	**PROFIL PODŁUŻNY**	Skala: 1:500	Data opracowania: 31.07.2026r.	Arkusz nr: 3

PRZEKRÓJ DROGOWY nr 1- spadek daszkowy
skala 1:50

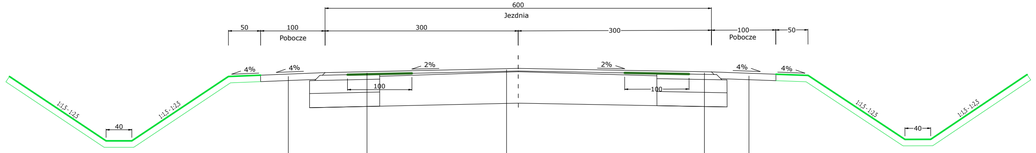

10 cm	Nawierzchnia z mieszanki niezwiązanej z kruszywem 0/31,5 mm $C_{90/3}$.

5 cm	Warstwa ścieralna z betonu asfaltowego AC11S.
-	Wiązanie międzywarstwowe - emulsja asfaltowa szybkorozpadowa w ilości 0,2 kg/m^2.
-	Na połączeniu istniejącej jezdni z poszerzeniem geosiatka o wytrzymałości wzdłużnej/poprzecznej większej niż 100 kN/m o szerokości 1,0 m.
8 cm	Warstwa wiążąca z betonu asfaltowego AC16W.
-	Wiązanie międzywarstwowe - emulsja asfaltowa szybkorozpadowa w ilości 0,4 kg/m^2.
20 cm	Podbudowa zasadnicza z mieszanki niezwiązanej z kruszywem 0/63,0 mm $C_{90/3}$.
22 cm	Warstwa mrozoochronna z gruntu stabilizowanego spoiwem hydraulicznym C1,5/2,0 <4,0 MPa.

5 cm	Warstwa ścieralna z betonu asfaltowego AC11S.
-	Wiązanie międzywarstwowe - emulsja asfaltowa szybkorozpadowa w ilości 0,2 kg/m^2.
4 cm	Wyrównanie istniejącej nawierzchni betonem asfaltowym AC11W (średnio 106 kg/m^2).
-	Wiązanie międzywarstwowe - emulsja asfaltowa szybkorozpadowa w ilości 0,4 kg/m^2.
3 cm	Frezowanie istniejącej nawierzchni jezdni (średnia grubość).

10 cm	Nawierzchnia z mieszanki niezwiązanej z kruszywem 0/31,5 mm $C_{90/3}$.

5 cm	Warstwa ścieralna z betonu asfaltowego AC11S.
-	Wiązanie międzywarstwowe - emulsja asfaltowa szybkorozpadowa w ilości 0,2 kg/m^2.
-	Na połączeniu istniejącej jezdni z poszerzeniem geosiatka o wytrzymałości wzdłużnej/poprzecznej większej niż 100 kN/m o szerokości 1,0 m.
8 cm	Warstwa wiążąca z betonu asfaltowego AC16W.
-	Wiązanie międzywarstwowe - emulsja asfaltowa szybkorozpadowa w ilości 0,4 kg/m^2.
20 cm	Podbudowa zasadnicza z mieszanki niezwiązanej z kruszywem 0/63,0 mm $C_{90/3}$.
22 cm	Warstwa mrozoochronna z gruntu stabilizowanego spoiwem hydraulicznym C1,5/2,0 <4,0 MPa.

PRZEKRÓJ DROGOWY - spadek jednostronny - umocnienie łuku na skrzyżowaniu
skala 1:50

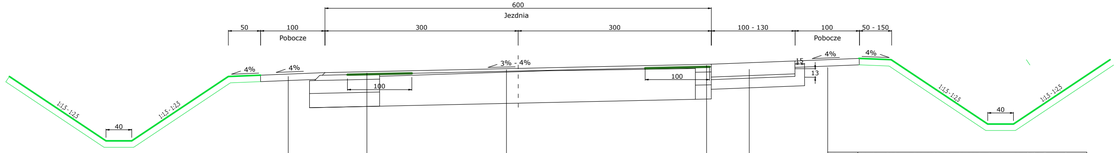

10 cm	Nawierzchnia z mieszanki niezwiązanej z kruszywem 0/31,5 mm $C_{90/3}$.

5 cm	Warstwa ścieralna z betonu asfaltowego AC11S.
-	Wiązanie międzywarstwowe - emulsja asfaltowa szybkorozpadowa w ilości 0,2 kg/m^2.
-	Na połączeniu istniejącej jezdni z poszerzeniem geosiatka o wytrzymałości wzdłużnej/poprzecznej większej niż 100 kN/m o szerokości 1,0 m.
8 cm	Warstwa wiążąca z betonu asfaltowego AC16W.
-	Wiązanie międzywarstwowe - emulsja asfaltowa szybkorozpadowa w ilości 0,4 kg/m^2.
20 cm	Podbudowa zasadnicza z mieszanki niezwiązanej z kruszywem 0/63,0 mm $C_{90/3}$.
22 cm	Warstwa mrozoochronna z gruntu stabilizowanego spoiwem hydraulicznym C1,5/2,0 <4,0 MPa.

5 cm	Warstwa ścieralna z betonu asfaltowego AC11S.
-	Wiązanie międzywarstwowe - emulsja asfaltowa szybkorozpadowa w ilości 0,2 kg/m^2.
4 cm	Wyrównanie istniejącej nawierzchni betonem asfaltowym AC11W (średnio 106 kg/m^2).
-	Wiązanie międzywarstwowe - emulsja asfaltowa szybkorozpadowa w ilości 0,4 kg/m^2.
3 cm	Frezowanie istniejącej nawierzchni jezdni (średnia grubość).

10 cm	Nawierzchnia z mieszanki niezwiązanej z kruszywem 0/31,5 mm $C_{90/3}$.

15-20 cm	Bruk kamienny 15/20 cm.
4-8 cm	Podsypka cementowo - piaskowa.
15 cm	Beton C12/15

5 cm	Warstwa ścieralna z betonu asfaltowego AC11S.
-	Wiązanie międzywarstwowe - emulsja asfaltowa szybkorozpadowa w ilości 0,2 kg/m^2.
-	Na połączeniu istniejącej jezdni z poszerzeniem geosiatka o wytrzymałości wzdłużnej/poprzecznej większej niż 100 kN/m o szerokości 1,0 m.
8 cm	Warstwa wiążąca z betonu asfaltowego AC16W.
-	Wiązanie międzywarstwowe - emulsja asfaltowa szybkorozpadowa w ilości 0,4 kg/m^2.
20 cm	Podbudowa zasadnicza z mieszanki niezwiązanej z kruszywem 0/63,0 mm $C_{90/3}$.
22 cm	Warstwa mrozoochronna z gruntu stabilizowanego spoiwem hydraulicznym C1,5/2,0 <4,0 MPa.

PRZEKRÓJ DROGOWY - spadek jednostronny
skala 1:50

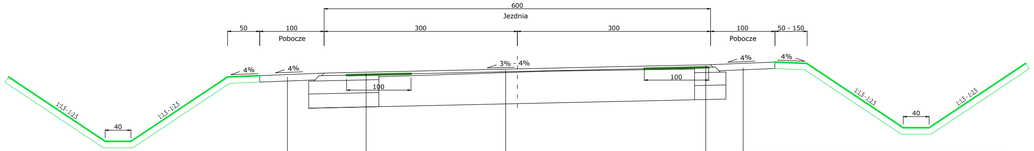

10 cm	Nawierzchnia z mieszanki niezwiązanej z kruszywem 0/31,5 mm $C_{90/3}$.

5 cm	Warstwa ścieralna z betonu asfaltowego AC11S.
-	Wiązanie międzywarstwowe - emulsja asfaltowa szybkorozpadowa w ilości 0,2 kg/m^2.
-	Na połączeniu istniejącej jezdni z poszerzeniem geosiatka o wytrzymałości wzdłużnej/poprzecznej większej niż 100 kN/m o szerokości 1,0 m.
8 cm	Warstwa wiążąca z betonu asfaltowego AC16W.
-	Wiązanie międzywarstwowe - emulsja asfaltowa szybkorozpadowa w ilości 0,4 kg/m^2.
20 cm	Podbudowa zasadnicza z mieszanki niezwiązanej z kruszywem 0/63,0 mm $C_{90/3}$.
22 cm	Warstwa mrozoochronna z gruntu stabilizowanego spoiwem hydraulicznym C1,5/2,0 <4,0 MPa.

5 cm	Warstwa ścieralna z betonu asfaltowego AC11S.
-	Wiązanie międzywarstwowe - emulsja asfaltowa szybkorozpadowa w ilości 0,2 kg/m^2.
4 cm	Wyrównanie istniejącej nawierzchni betonem asfaltowym AC11W (średnio 106 kg/m^2).
-	Wiązanie międzywarstwowe - emulsja asfaltowa szybkorozpadowa w ilości 0,4 kg/m^2.
3 cm	Frezowanie istniejącej nawierzchni jezdni (średnia grubość).

10 cm	Nawierzchnia z mieszanki niezwiązanej z kruszywem 0/31,5 mm $C_{90/3}$.

5 cm	Warstwa ścieralna z betonu asfaltowego AC11S.
-	Wiązanie międzywarstwowe - emulsja asfaltowa szybkorozpadowa w ilości 0,2 kg/m^2.
-	Na połączeniu istniejącej jezdni z poszerzeniem geosiatka o wytrzymałości wzdłużnej/poprzecznej większej niż 100 kN/m o szerokości 1,0 m.
8 cm	Warstwa wiążąca z betonu asfaltowego AC16W.
-	Wiązanie międzywarstwowe - emulsja asfaltowa szybkorozpadowa w ilości 0,4 kg/m^2.
20 cm	Podbudowa zasadnicza z mieszanki niezwiązanej z kruszywem 0/63,0 mm $C_{90/3}$.
22 cm	Warstwa mrozoochronna z gruntu stabilizowanego spoiwem hydraulicznym C1,5/2,0 <4,0 MPa.

PRZEKRÓJ TYPOWY - zjazd
skala 1:50

30 cm	Krawężnik betonowy 15x30 cm.
15 cm	Ława betonowa C12/15 z oporem o wymiarach 15x30+15x15 cm.

5 cm	Warstwa ścieralna z betonu asfaltowego AC11S.
-	Wiązanie międzywarstwowe - emulsja asfaltowa szybkorozpadowa w ilości 0,4 kg/m^2.
20 cm	Podbudowa zasadnicza z mieszanki niezwiązanej z kruszywem 0/63,0 mm $C_{90/3}$.
22 cm	Warstwa mrozoochronna z gruntu stabilizowanego spoiwem hydraulicznym C1,5/2,0 <4,0 MPa.

SZCZEGÓŁ KONSTRUKCYJNY
skala 1:10

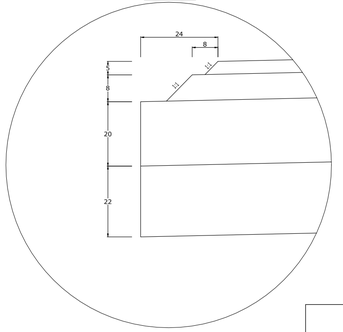

inż. Jakub Pietraszek
PRACOWNIA USŁUG DROGOWYCH "KUBA"
63-900 Leszczyn, ul. Willowa 44, e - mail: kubapietraszek@pudkuba.pl

Nazwa zadania	Przebudowa drogi powiatowej nr 1367D relacji Strzeszów - Ozorowice - Szewce - ODCINEK 2.			
Adres obiektu	Droga powiatowa nr 1367D; Gmina Wisznia Mała; Powiat trzebnicki; Województwo dolnośląskie.			
Funkcja	Tytuł, imię i nazwisko	Branża	Nr uprawnień	Podpis
Projektant	inż. Jakub Pietraszek	inżynieryjna drogowa	WKP/0108/POOD/15	
Rysunek	**PRZEKROJE DROGOWE TYPOWE**	Skala	Data oprac.	Arkusz nr
		1:50	31.07.2020r.	3

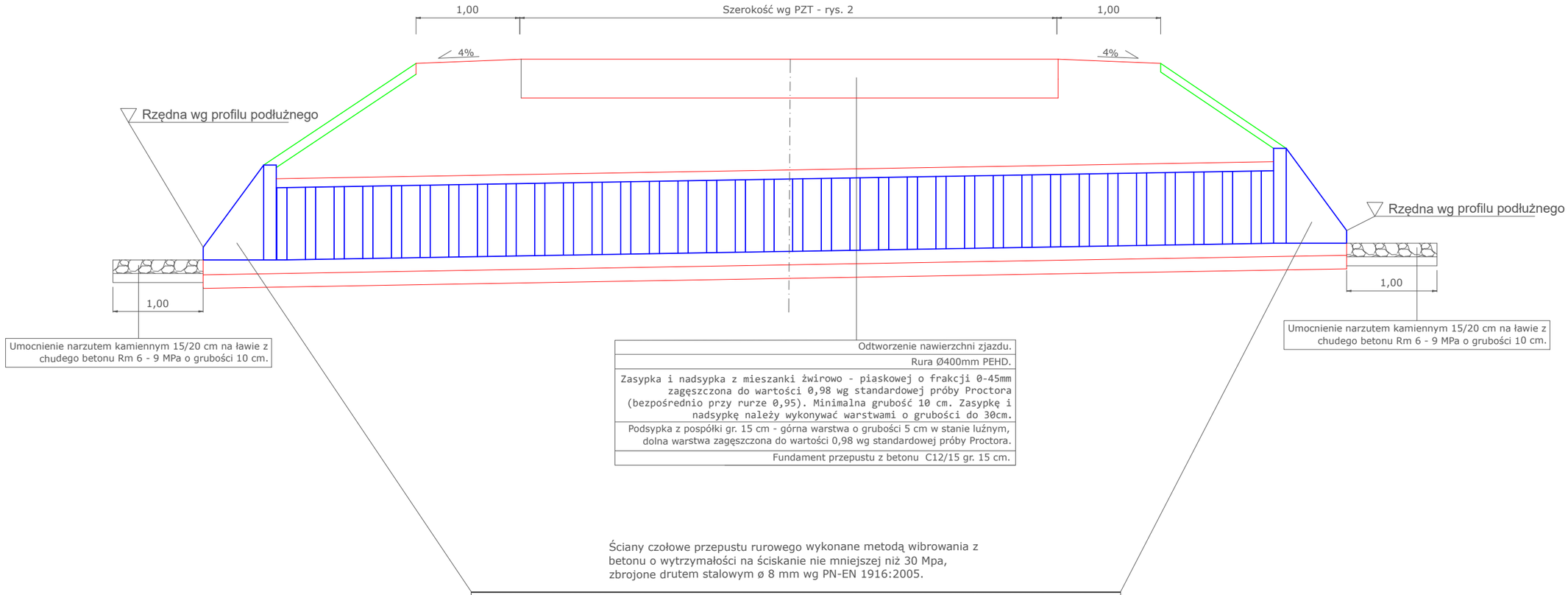

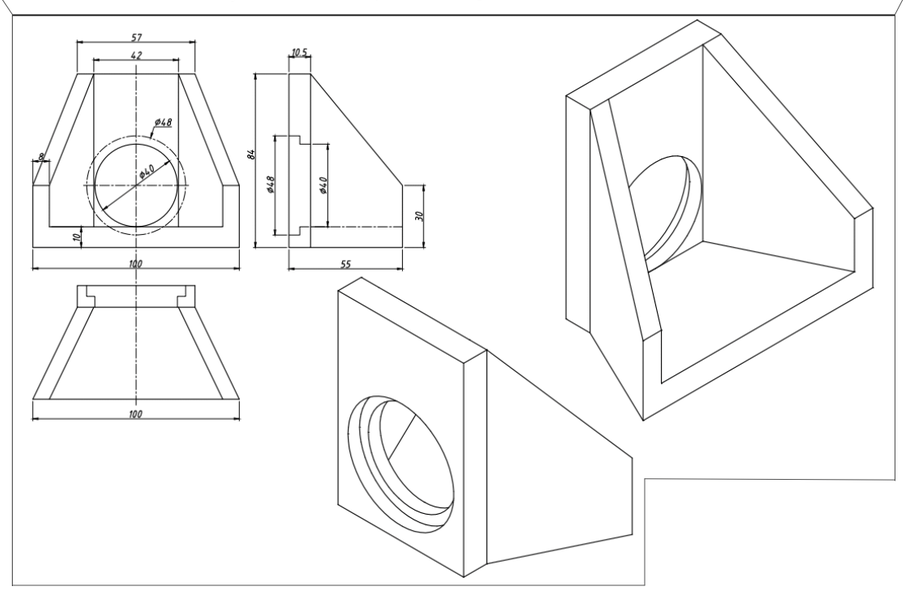

UWAGA:
Powierzchnie betonowe mające stały kontakt z gruntem zabezpieczyć izolacją bitumiczną.

inż. Jakub Pietraszek
PRACOWNIA USŁUG DROGOWYCH "KUBA"
63-900 Łaszczyn, ul. Willowa 44, e - mail: kubapietraszek@pudkuba.pl

Nazwa zadania	Przebudowa drogi powiatowej nr 1367D relacji Strzeszów - Ozorowice - Szewce - odcinek 2.				
Adres obiektu	Droga powiatowa nr 1367D; Gmina Wisznia Mała; Powiat trzebnicki; Województwo dolnośląskie.				
Funkcja	Tytuł, imię i nazwisko	Branża	Nr uprawnień		Podpis
Projektant	inż. Jakub Pietraszek	inżynieryjna drogowa	WKP/0108/POOD/15		
Rysunek	**PRZEPUST POD ZJAZDEM SCHEMAT**		Skala	Data oprac.	Arkusz nr
			1:50	31.07.2020r.	5

Pk = 0+000.00
Skala 1:100/100

PP. + 129.84

| | | |