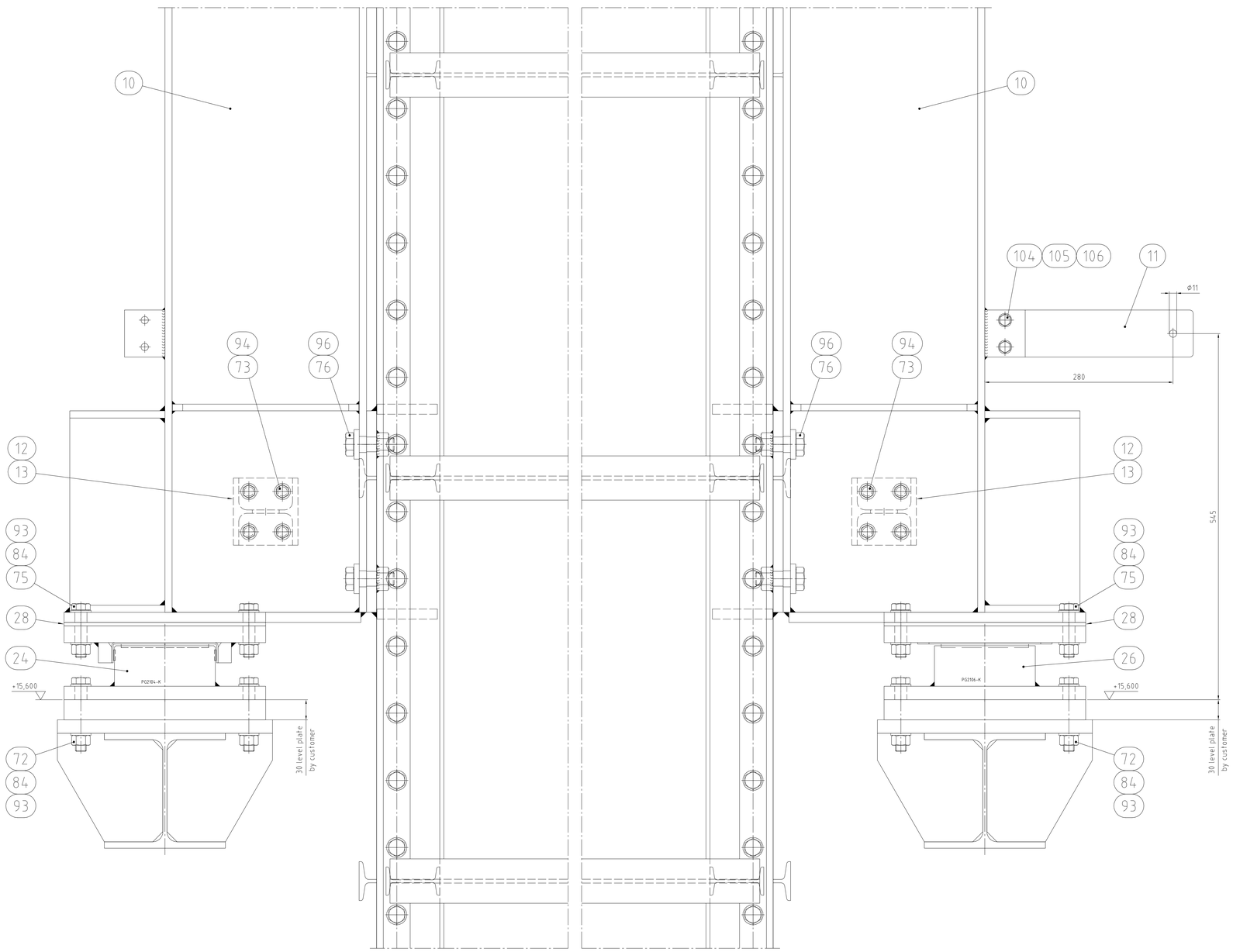

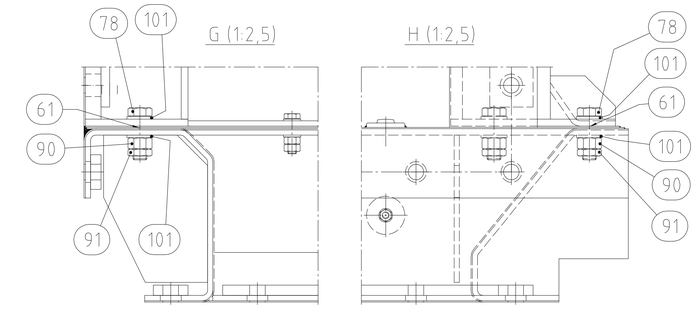

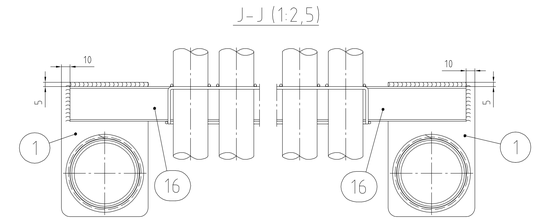

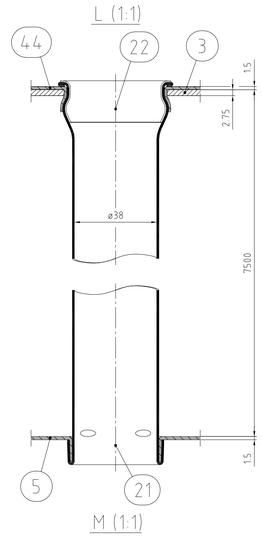

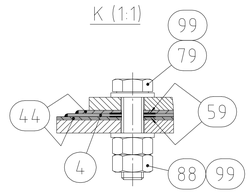

quantity	item and dimension	pos.	material	weight	drawing no norm no.	article no remarks

project : Bydgoszcz
order no. : 1209 1700 device type : BV3-400-136
used in

This document remains our property and may not be copied or made available to third parties without our approval.

Gas/gas heat exchanger
Incineration plant of municipal waste
T.M.E. S.p.A. Termomeccanica Ecologia

scale	drawn	28.04.2014	DL
1:1	modified	26.06.2014	DL
	checked	01.07.2014	SM
	sheet 3 of 7		

flucorrex

1001 363B

INFRASTRUKTURA I ŚRODOWISKO NARODOWA STRATEGIA SPÓJNOŚCI

ProNatura

UNIA EUROPEJSKA FUNDUSZ SPÓJNOŚCI

REW. REV.	DATA WYDANIA ISSUE DATE	KOD. WYDANIA ISSUE CODE	OPIS REWIZJI REVISION DESCRIPTION	SPORZĄDZONY PRZEZ PREPARED BY	SPRAWDZONY PRZEZ CHECKED BY	ZATWIERDZONY PRZEZ APPROVED BY
-	-	-	-	-	-	-
00	01/07/2014	-	PIERWSZE WYDANIE FIRST ISSUE	DL	SM	

AUTORYZACJA WYDANIA/APPROVAL ISSUE

SOER

ZASTĘPUJE DOKUMENT NR /SUBSTITUTES DOC. NO.: -
ZLECENIE NR /JOB NO.: 10168
WYDANY PRZEZ/ISSUED BY: FLUCORREX

NAZWA OBIEKTU BUDOWLAN, ORAZ ADRES; /OBJECT'S NAME AND ADDRESS:
ZAKŁAD TERMICZNEGO PRZEKSZTAŁCANIA ODPADÓW KOMUNALNYCH BYDGOSZCZ, UL. Ernsta Petersone 22, DZ. NR 2/101, 2/108 OBRĘB 0133

INWESTOR/INVESTOR:
ProNatura
Międzygminny Kompleks Unieszkodliwiania Odpadów
ProNatura Sp. z o. o.
Budowa Zakładu Termicznego Przekształcania Odpadów Komunalnychdla Bydgosko-Toruńskiego Obszaru Metropolitalnego

PROJEKT WYKONAWCZY
TYTUŁ/TITLE
KOMPLEKS SPALANIA ODPADÓW MIEJSKICH DLA OBSZARU BYDGOSZCZ-TORUŃ (MWIP)
IMPIANTO DI INCENERIMENTO RIFIUTI URBANI PER BYDGOSZCZ-TORUŃ (MWIP)
SCAMBIATORE CALORE FUMI / FUMI - VISTE, SEZIONE E TABELLA PESI

POCHODZĄCH OD/DERIVATED FROM: -

KLASYFIKACJA CLASSIFICATION	KOMPLEX PLANT	SYSTEM	JEDN. FUNK. FUN. UN.	TYP DOK. DOC. TYPE	FORMAT/SIZE	SKALA/SCALE
	S I F	S I Z I O	L I O	G L I D	A0	1:2.5

DOKUMENT NR./DOCUMENT NO.	STRONA/SHEET	Z/OF
10168EFMD001	3	4

PROJEKTANT: MAURIZIO ROSSI
SPECJALNOŚĆ: TECHNOLOG DS. AUTOMATYKI I STEROWANIA
NR UPRAWNIEŃ:

PROJEKTANT: -
SPECJALNOŚĆ: -
NR UPRAWNIEŃ: -

SPRAWDZAJĄCY: -
SPECJALNOŚĆ: -
NR UPRAWNIEŃ: -

DOKUMENT DOSTAWCY - DO ZATWIERDZENIA
Supplier's Document - Approval Status

ZATWIERDZONY Approved	
ZATWIEDZONY JAK SKORYGOWANO Approved as corrected	
NIE ZATWIERDZONY Not Approved	
NIE WYMAGA ZATWIEDZENIA Approval not required	Nome: Marco Data: 2014-07-18 CEST

ZATWIEDZENIE PRZEZ TM.E NIE ZWALNIA DOSTAWCY Z OBOWIĄZKU WYPEŁNIENIA ZOBOWIĄZAŃ KONTRAKTOWYCH I Z OBOWIĄZKÓW Z NICH WYNIKAJĄCYCH.

TM.E. approval does not exempt the supplier from observing the contractual obligations and from his consequent responsibilities.

general tolerances for linear dimensions: acc. ISO 2768-m

±0.5	±6	±30	±120	±400	±1000	±2000	±4000	±8000
6	30	120	400	1000	2000	4000	8000	12000
±0.1	±0.2	±0.3	±0.5	±0.8	±1.2	±2.0	±3.0	±4.0

INFORMACJE ZASTRZEŻONE — NIE UŻYWAĆ W CELACH INNYCH NIŻ TE, DLA KTÓRYCH ZOSTAŁY DOSTARCZONE.
CONFIDENTIAL PROPERTY — NOT TO BE USED FOR ANY PURPOSE OTHER THAT FOR WHICH IT IS SUPPLIED

NAZWA PLIKU/FILE IDENTIFICATION 10168EFMD001F000-0038004-A0