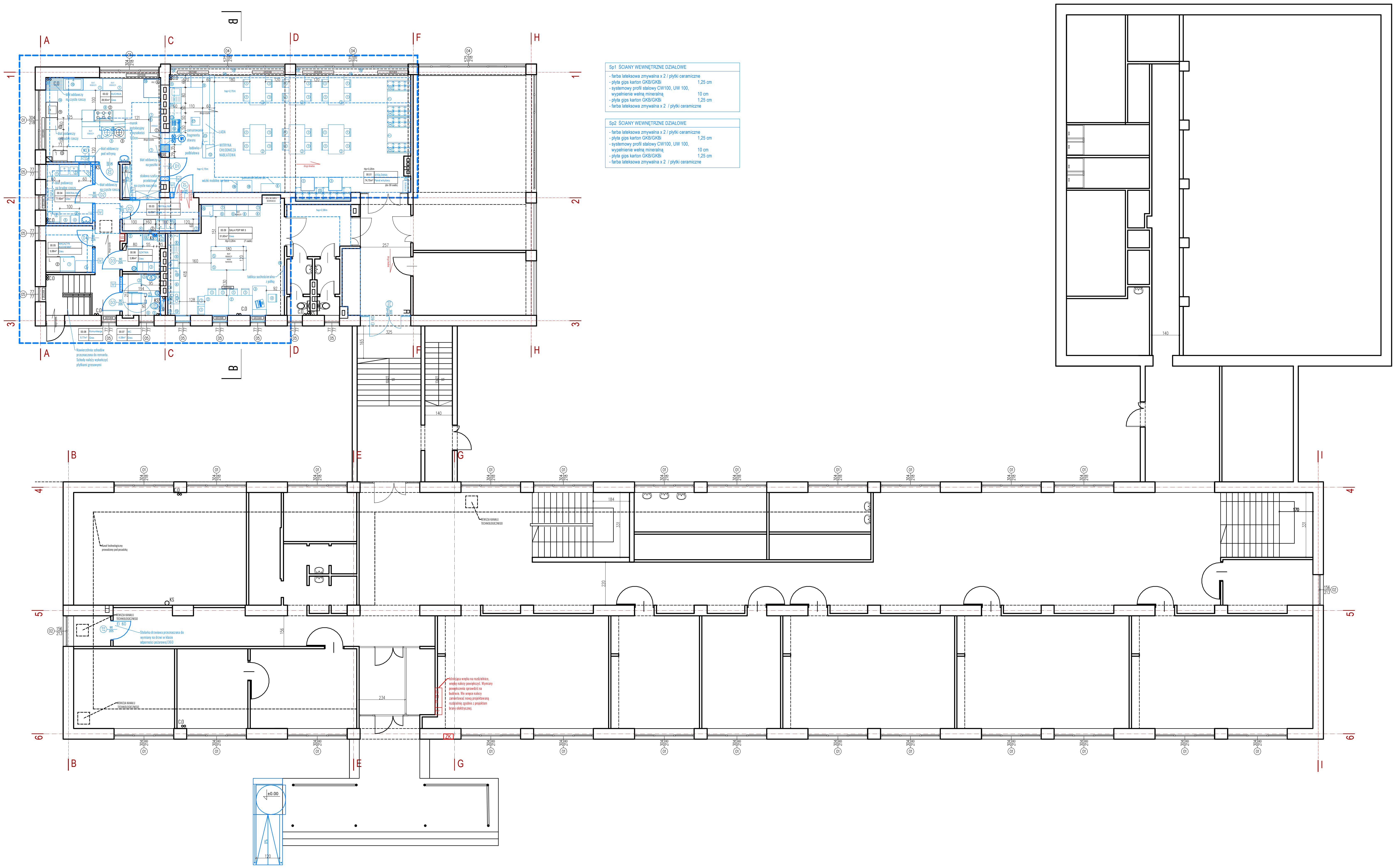

Sp1 ŚCIANY WEWNĘTRZNE DZIAŁOWE	
- farba lateksowa zmywalna x 2 / płytki ceramiczne	
- płyta gips karton GKB/GKBi	1,25 cm
- systemowy profil stalowy CW100, UW 100, wypełnienie wełną mineralną	10 cm
- płyta gips karton GKB/GKBi	1,25 cm
- farba lateksowa zmywalna x 2 / płytki ceramiczne	

Sp2 ŚCIANY WEWNĘTRZNE DZIAŁOWE	
- farba lateksowa zmywalna x 2 / płytki ceramiczne	
- płyta gips karton GKB/GKBi	1,25 cm
- systemowy profil stalowy CW100, UW 100, wypełnienie wełną mineralną	10 cm
- płyta gips karton GKB/GKBi	1,25 cm
- farba lateksowa zmywalna x 2 / płytki ceramiczne	

elementy projektowane

ETAPY WYKONYWANIA ROBÓT BUDOWLANYCH

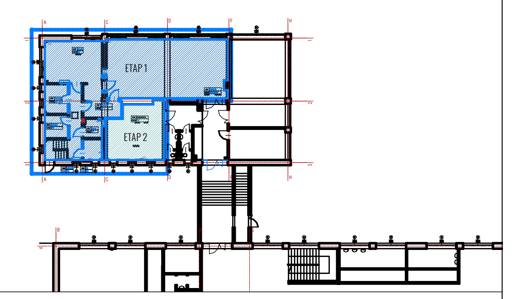

Podział na strefy pożarowe - parter

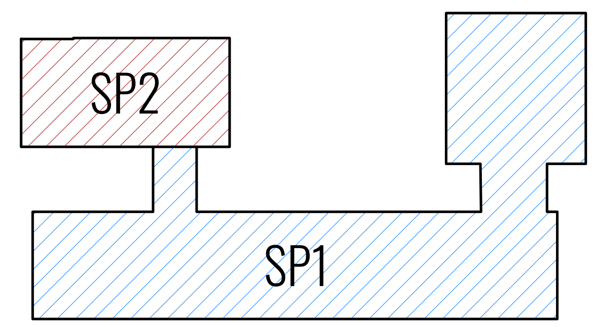

JEDNOSTKA PROJEKTOWA:

Kremer graf

Biuro projektowe KREMER GRAF
mgr inż. Sebastian Kremer
AL. GEN. J. HALLERA 14, 80-401 GDAŃSK
tel/fax. 58-380-31-14
www.kremergraf.com.pl

NAZWA INWESTYCJI

"Remont wybranych pomieszczeń w budynku Zespołu Szkół Specjalnych nr 2 w Gdańsku wraz dostosowaniem ich do bieżących potrzeb edukacyjnych"

OBIEKT / ADRES INWESTYCJI:	INWESTOR:
Zespół Szkół Specjalnych nr 2 w Gdańsku ul. Zgody II/6 80-380 Gdańsk dz. nr 127/2 obręb 020	Dyrekcja Rozbudowy Miasta Gdańska Gmina Miasta Gdańsk ul. Żaglowa 11 80-560 Gdańsk

PROJEKTANT	NR UPRAWNIEŃ	PODPIS
opracował:	-	
projektował: mgr inż. arch. Klaudia Filipiak	07/POOKK/IV/2014	
sprawdził: mgr inż. arch. Magdalena Szymańska	159/POOKK/IV/2016	

TYTUŁ RYSUNKU:	STADIUM:	BRANŻA:	DATA:
Rzut parteru	BUDOWLANY	ARCHITEKTURA	2021-05
	ARKUSZ [mm]:	SKALA:	NR RYSUNKU:
	A2	1:50	A-1