ZESTAWIENIE STOLARKI DRZWIOWEJ

Szerokość i wysokość otworów w murze należy dostosować zgodnie z wytycznymi producenta drzwi, uzyskując wymiary w świetle zgodnie z wytycznymi na rzutach i warunkami technicznymi.
Wymiary otworów w murze należy sprawdzić w naturze.
GW ma obowiązek przeliczenia ilości wszsytkich okien i drzwi.
GW przed zamówieniem drzwi przedstawi karty techniczne wszystkich drzwi wraz z rysunkami, wyposażeniem, parametrami technicznymi w tym izolacyjnością akustyczną, do akceptacji przez nadzór inwestorski i nadzór autorski.

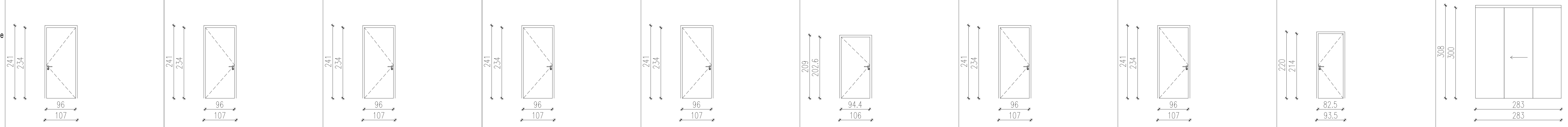

		D-1	D-2	D-3	D-4	D-5	D-6	D-7	D-8	D-9	D-10
SCHEMAT		-wymiar w świetle okładziny -wymiar w świetle muru	-wymiar w świetle okładziny -wymiar w świetle muru	-wymiar w świetle okładziny -wymiar w świetle muru	-wymiar w świetle okładziny -wymiar w świetle muru	-wymiar w świetle okładziny -wymiar w świetle muru	-wymiar w świetle okładziny -wymiar w świetle muru	-wymiar w świetle okładziny -wymiar w świetle muru	-wymiar w świetle okładziny -wymiar w świetle muru	-wymiar w świetle okładziny -wymiar w świetle muru	-wymiar w świetle okładziny -wymiar w świetle muru
WYMIARY W ŚWIETLE MURU (CM)	S	107	107	107	107	107	106	113,5	107	93.5	283
	H	241	241	241	241	241	209	241	241	220	308
WYMIARY W ŚWIETLE PRZEJŚCIA (CM)	S	96	96	96	96	96	94,4	102,5	96	82.5	283
	H	234	234	234	234	234	202,6	234	234	214	300
IZLACYJNOŚĆ AKUSTYCZNA	dB	RA1R = min. 30 dB	RA1R = min. 30 dB	-	-	-	-	-	-	-	-
WYMAGANIA ANTYWŁAMANIOWE	RC	-	-	-	-	-	-	-	-	-	-
ODPORNOŚĆ OGNIOWA	EI	-	-	-	-	-	EI30	-	-	-	-
ILOŚĆ (szt)		5	1	3	3	1	1	1	1	3	1
		FUNKCJA: drzwi do pomieszczenia biurowego według opisu AM -szerokość "90 plus" -drzwi otwierane do wewnątrz -drzwi ukryte -wykończenie fornir identyczny jak okładzina ściany AW-WF-s1 (do akceptacji przez Architekta) -klamka/klamka ze stali nierdzewnej do uzgodnienia z NA -zawiasy ukryte z regulacją 3D -rozety ze stali nierdzewnej -zamek magnetyczny wpuszczany -uszczelka opadająca MARKA REFERENCYJNA : POL-SKONE HARMONY INVEST PRO POD ZABUDOWĘ PANELOWĄ lub równoważna	FUNKCJA: drzwi do wentylatorni według opisu AM -szerokość "90 plus" -drzwi otwierane na zewnątrz -drzwi ukryte -wykończenie fornir identyczny jak okładzina ściany AW-WF-s1 (do akceptacji przez Architekta) -klamka/klamka ze stali nierdzewnej do uzgodnienia z NA -zawiasy ukryte z regulacją 3D -rozety ze stali nierdzewnej -zamek magnetyczny wpuszczany -uszczelka opadająca MARKA REFERENCYJNA : POL-SKONE HARMONY INVEST PRO POD ZABUDOWĘ PANELOWĄ lub równoważna	FUNKCJA: drzwi do toalety według opisu AM -szerokość "90 plus" -drzwi otwierane na zewnątrz -drzwi ukryte -wykończenie fornir identyczny jak okładzina ściany AW-WF-s1 (do akceptacji przez Architekta) -klamka/klamka ze stali nierdzewnej do uzgodnienia z NA -zawiasy ukryte z regulacją 3D -rozety ze stali nierdzewnej -zamek magnetyczny wpuszczany -podcięcie wentylacyjne MARKA REFERENCYJNA : POL-SKONE HARMONY INVEST PRO POD ZABUDOWĘ PANELOWĄ lub równoważna	FUNKCJA: drzwi do szatni według opisu AM -szerokość "90 plus" -drzwi otwierane do wewnątrz -drzwi ukryte -do samodzielnego pomalowania -wykończenie pomalowane jak wykończenie ściany AW-WM-g1 -klamka/klamka ze stali nierdzewnej do uzgodnienia z NA -zawiasy ukryte z regulacją 3D -rozety ze stali nierdzewnej -zamek magnetyczny wpuszczany -uszczelka opadająca MARKA REFERENCYJNA : POL-SKONE HARMONY INVEST lub równoważna	FUNKCJA: drzwi do łazienki według opisu AM -szerokość "90 plus" -drzwi otwierane na zewnątrz -drzwi ukryte -do samodzielnego pomalowania -wykończenie pomalowane jak wykończenie ściany AW-WM-g1 -klamka/klamka ze stali nierdzewnej do uzgodnienia z NA -zawiasy ukryte z regulacją 3D -rozety ze stali nierdzewnej -zamek magnetyczny wpuszczany -podcięcie wentylacyjne -samozamykacz kryty GEZE Boxer 2-4 MARKA REFERENCYJNA : POL-SKONE HARMONY INVEST lub równoważna	FUNKCJA: drzwi do pomieszczenia elektrycznego według opisu AM -szerokość "90 plus" -drzwi otwierane na zewnątrz -kolor UNI MAT PLUS biały -klamka/klamka ze stali nierdzewnej do uzgodnienia z NA -rozety ze stali nierdzewnej -zamek magnetyczny wpuszczany MARKA REFERENCYJNA : POL-SKONE FR EI30 SR lub równoważna	FUNKCJA: drzwi do magazynu według opisu AM -szerokość 100 -drzwi otwierane na zewnątrz -drzwi ukryte -kolor Uni MAT PLUS biały -klamka/klamka ze stali nierdzewnej do uzgodnienia z NA -zawiasy ukryte z regulacją 3D -rozety ze stali nierdzewnej -zamek magnetyczny wpuszczany MARKA REFERENCYJNA : POL-SKONE HARMONY INVEST PRO POD ZABUDOWĘ PANELOWĄ lub równoważna	FUNKCJA: drzwi do pomieszczenia pompy ciepła według opisu AM -szerokość "90 plus" -drzwi otwierane na zewnątrz -drzwi ukryte -kolor UNI MAT PLUS biały -wykończenie pomalowane jak wykończenie ściany AW-WM-g1 -klamka/klamka ze stali nierdzewnej do uzgodnienia z NA -zawiasy ukryte z regulacją 3D -rozety ze stali nierdzewnej -zamek magnetyczny wpuszczany MARKA REFERENCYJNA : POL-SKONE HARMONY INVEST lub równoważna	FUNKCJA: drzwi do WC według opisu AM -drzwi otwierane na zewnątrz -drzwi ukryte -kolor Uni MAT PLUS biały -klamka/klamka ze stali nierdzewnej do uzgodnienia z NA -zawiasy ukryte z regulacją 3D -rozety ze stali nierdzewnej -zamek magnetyczny wpuszczany -podcięcie wentylacyjne MARKA REFERENCYJNA : POL-SKONE HARMONY INVEST lub równoważna	FUNKCJA: drzwi do aneksu kuchennego według opisu AM -3 modułowe przesuwne drzwi -grubość panelu 110mm MARKA REFERENCYJNA : MAW(Komandor) MAW110 lub równoważna

UWAGI OGÓLNE:
– PROJEKTOWANA RZĘDNA ±0.00=80.10 mnp "0" M
– LEGENDĘ SYMBOLI RYSUNKOWYCH UMIESZCZONO NA ARKUSZU AR.A.00.00
– RYSUNKI NALEŻY CZYTAĆ, WRAZ Z TECHNOLOGICZNYMI OPISAMI ROBÓT – DOPIERO WTEDY DOKUMENTACJA JEST KOMPLETNA;
– WYKONAWCA MA OBOWIĄZEK SPRAWDZIĆ WSZYSTKIE WYMIARY W NATURZE.
W PRZYPADKU NIEŚCISŁOŚCI WYKONAWCA MA OBOWIĄZEK POINFORMOWAĆ O ZAISTNIAŁEJ SYTUACJI NADZÓR AUTORSKI;
– WYKONAWCA WINIEN WYKONYWAĆ ROBOTY ZGODNIE ZE WSZYSTKIMI OBOWIĄZUJĄCYMI NORMAMI I PRZEPISAMI BUDOWLANYMI, PROJEKTAMI (RYSUNKAMI I OPISAMI), ORAZ ZGODNIE ZE SZTUKĄ BUDOWLANĄ;
– WYKONAWCA MA OBOWIĄZEK SPRAWDZIĆ ZGODNOŚĆ DOKUMENTACJI Z PROJEKTAMI BRANŻOWYMI. W PRZYPADKU STWIERDZENIA NIEZGODNOŚCI MIĘDZY PROJEKTAMI, KOLIZJI ITP., WYKONAWCA JEST ZOBOWIĄZANY POINFORMOWAĆ O TYM NADZÓR INWESTORSKI I NADZÓR AUTORSKI PRZED PRZYSTĄPIENIEM DO WYKONYWANIA ROBÓT;
– NIEDOPUSZCZALNE JEST STOSOWANIE TECHNOLOGII I MATERIAŁÓW ZAMIENNYCH BEZ ZGODY NADZORU INWESTORSKIEGO I NADZORU AUTORSKIEGO;
– PRZED PRZYSTĄPIENIEM DO WYKONYWANIA ROBÓT NALEŻY SPRAWDZIĆ W ODPOWIEDNICH PROJEKTACH BRANŻOWYCH ROBOTY ZWIĄZANE. EWENTUALNE UWAGI PRZEDSTAWIĆ NADZOROWI AUTORSKIEMU. PROWADZENIE ROBÓT W OPARCIU O DOKUMENTACJĘ JEDNEJ BRANŻY BEZ SPRAWDZENIA ODNIESIEŃ DO INNYCH BRANŻ JEST ZABRONIONE;
– PRZED PRZYSTĄPIENIEM DO WYKONYWANIA ROBÓT WYKONAWCA PRZEDSTAWI DO AKCEPTACJI NADZOROWI AUTORSKIEMU ODPOWIEDNIE RYSUNKI WARSZTATOWE POSZCZEGÓLNYCH ELEMENTÓW BUDYNKU ZGODNIE Z WYTYCZNYMI ZAWARTYMI W OPISIE I NA RYSUNKACH;
– W WYPADKU STWIERDZENIA JAKICHKOLWIEK ROZBIEŻNOŚCI POMIĘDZY PROJEKTEM I STANEM ZASTANYM (ISTNIEJĄCYM) W TRAKCIE WYKONYWANYCH ROBÓT NALEŻY WEZWAĆ NADZÓR AUTORSKI. WYKONYWANIE DALSZYCH PRAC JEST ZABRONIONE;
– WYMIARY OPISANE LITERĄ WSKAZUJĄ, ŻE DANY WYMIAR JEST JEDNAKOWY Z INNYM OPISANYM TĄ SAMĄ LITERĄ I ZNAJDUJĄCYM SIĘ W SĄSIEDZTWIE NA TYM SAMYM RYSUNKU;
– SZCZEGÓŁOWE WYMIARY FASADY WG ZESZYTU AE I PROJEKTU WARSZTATOWEGO WYKONAWCY FASADY;
– PRZED WYKONANIEM ŚCIAN SPRAWDZIĆ W DOKUMENTACJI ICH STYKI Z PŁASZCZYZNĄ PODŁOGI I SUFITU;
– PRZED WYKONANIEM OTWORÓW DRZWIOWYCH, REWIZYJNYCH, PRZEBIĆ INSTALACYJNYCH SPRAWDZIĆ SPOSÓB MONTAŻU DRZWI, KLAP, REWIZJI, ŻALUZJI, USZCZELNIEŃ PRZECIWPOŻAROWYCH ITD.;
– WSZYSTKIE PRZEPUSTY, PRZEBICIA DZIURAWIĄCE IZOLACJĘ PRZECIWWODNĄ NALEŻY DOKŁADNIE USZCZELNIĆ.
– PRZED PRZYSTĄPIENIEM DO ROBÓT SPRAWDZIĆ PRZYJĘTE W PROJEKCIE GABARYTY WSZYSTKICH ELEMENTÓW DOTYCZĄCYCH SZYBÓW WINDOWYCH (WĘGARKI, DRZWI, OTWORY WENTYLACYJNE ITP) Z DOSTAWCĄ DŹWIGÓW.

NR REWIZJI	DATA REWIZJI

INWESTOR
Uniwersytet Przyrodniczy w Poznaniu
60-637 Poznań, ul. Wojska Polskiego 28

ARCHITEKT
OBIEKT
OBIEKT Katarzyna Skorupska
60-771 Poznań,
ul. M. Konopnickiej 20/4a,
email: info@obkt.pl
tel. 608 058 556

PROJEKTANT mgr inż. arch. Mateusz Wojcieszek
nr upr. W/06/2019

SPRAWDZAJĄCY mgr inż. arch. Jakub Chrzanowski
nr upr. 11/WPOKK/2018

WSPÓŁPRACA mgr inż. arch. Jan Szymankiewicz

PROJEKTANCI

ARCHITEKTURA	**OBIEKT KATARZYNA SKORUPSKA** ul. M. Konopnickiej 20/4a, 60-771 Poznań	608 058 556
KONSTRUKCJA	**BSD KONSTRUKCJE sp.z o.o.** ul. Milczańska 5A/67, 61-131 Poznań	696 766 392
INS. SANITARNE	**TMI TOMASZ MURAWA** ul. Działkowa 38, 62-090 Kobylniki	606 784 488
INS. ELEKTRYCZNE	**ELPA PAWEŁ DASZKIEWICZ** ul. Plac Kolegiacki 2/4, 61-841 Poznań	519 400 200

OBIEKT PARTEROWY BUDYNEK BIUROWY Z SALĄ KONFERENCYJNĄ WRAZ Z INFRASTRUKTURĄ TECHNICZNĄ

NR EW. DZ. 5/6, ARK. 36, OBRĘB GOLĘCIN,
ul. Warmińska 2,
60-622 Poznań

FAZA PROJEKT WYKONAWCZY

BRANŻA ARCHITEKTURA

NAZWA RYSUNKU **ZESTAWIENIE DRZWI DREWNIANYCH**

DATA 06.2023

SKALA 1:100

A-00 **AR.A.08.01**