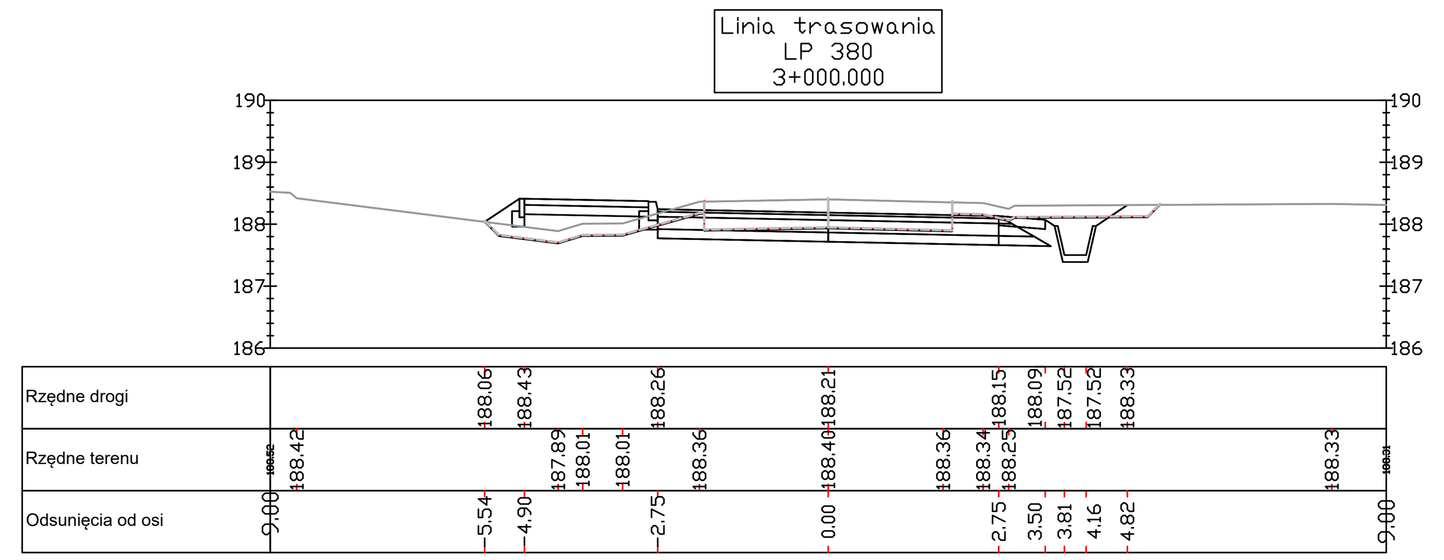

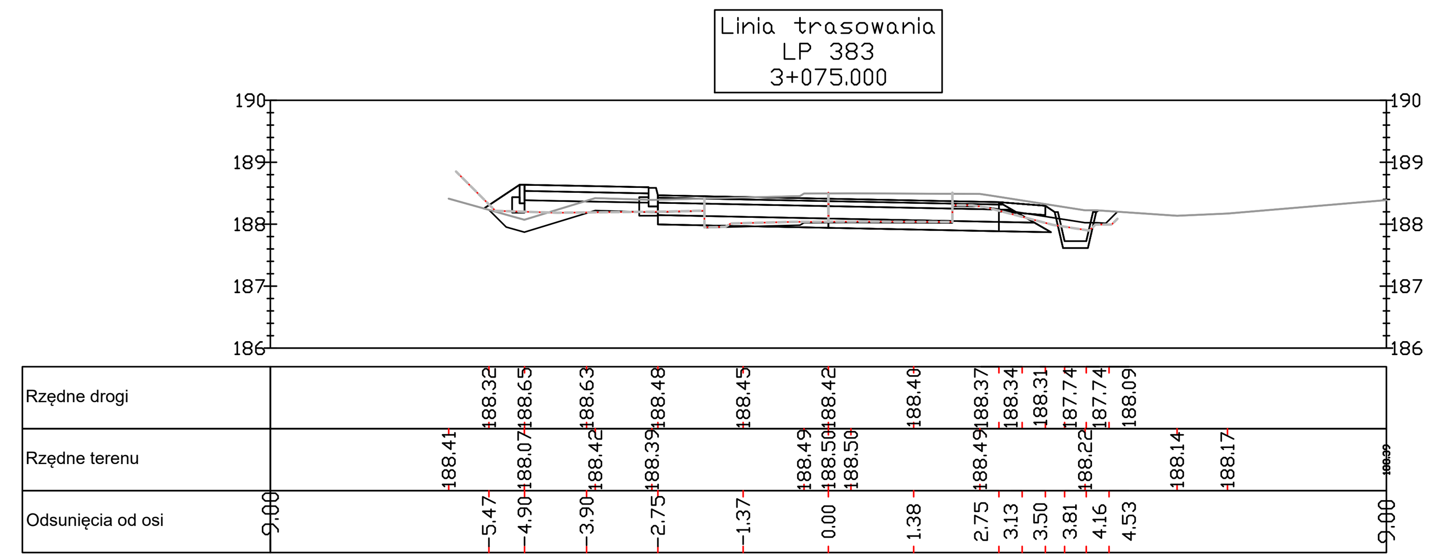

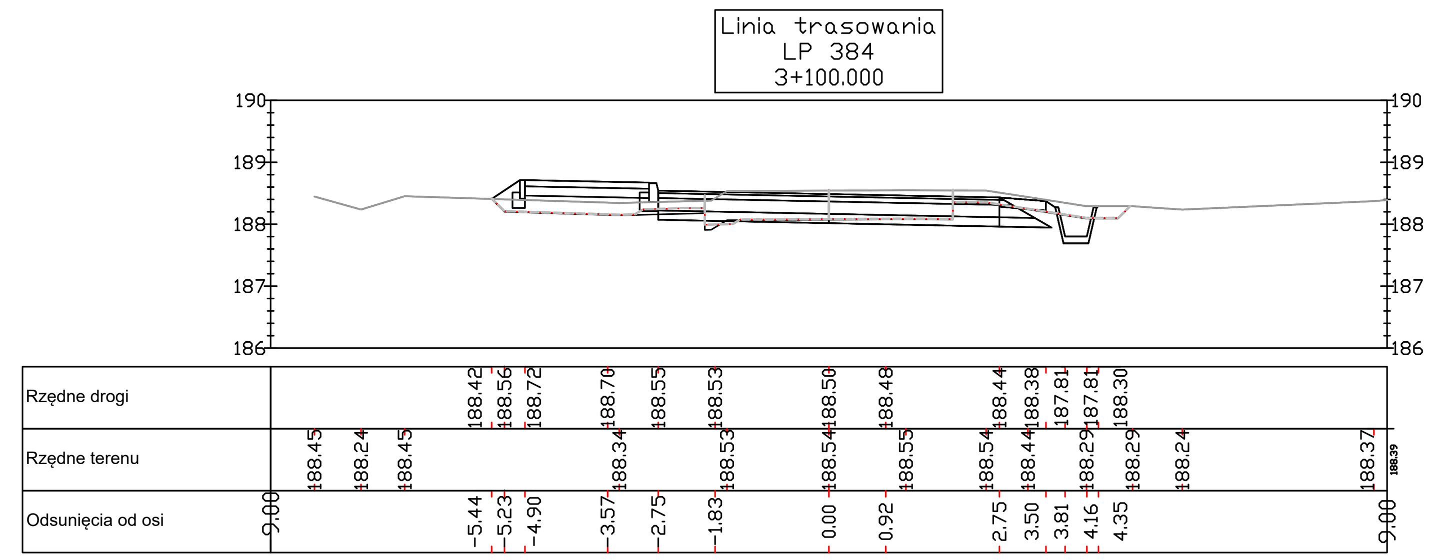

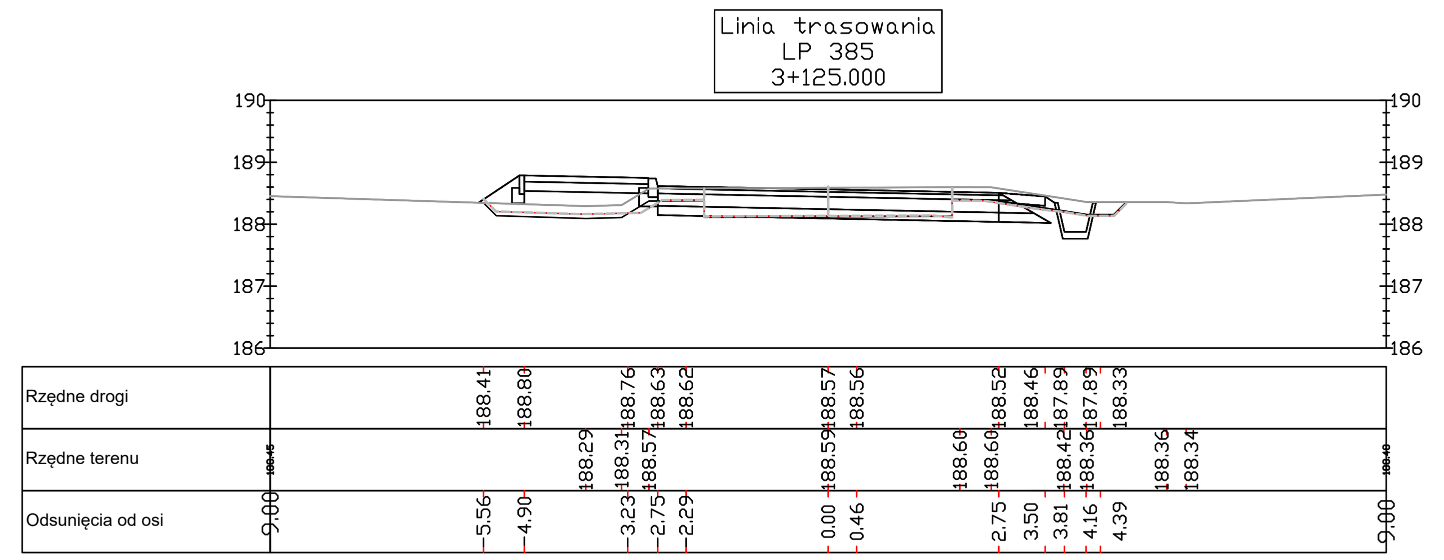

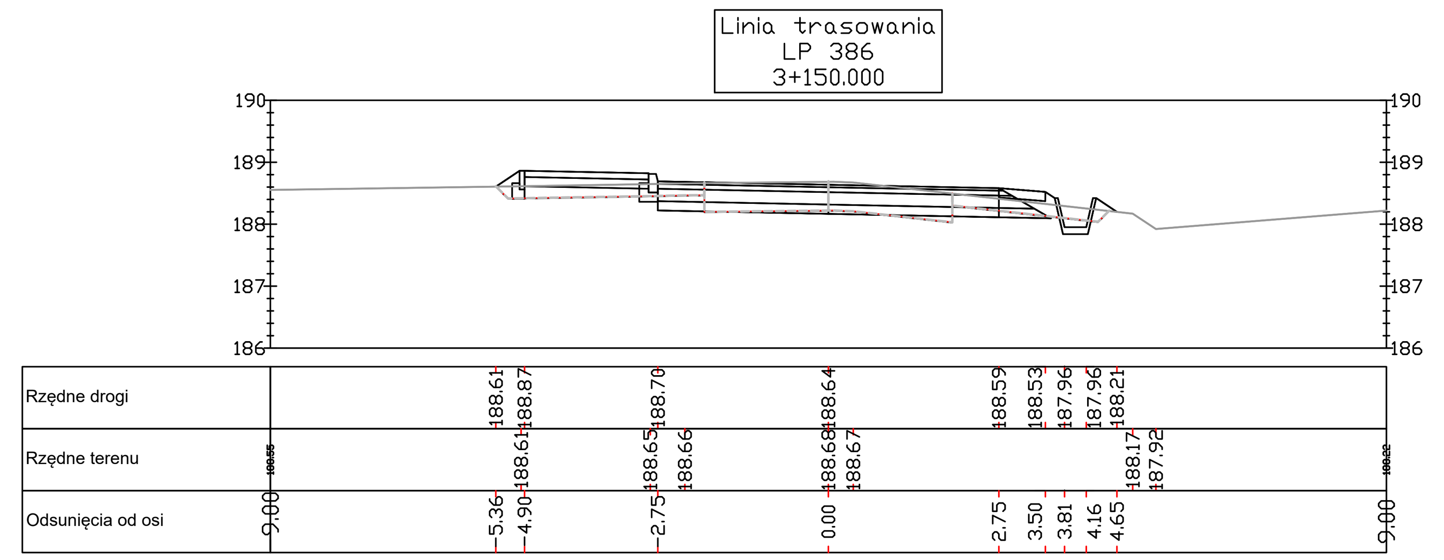

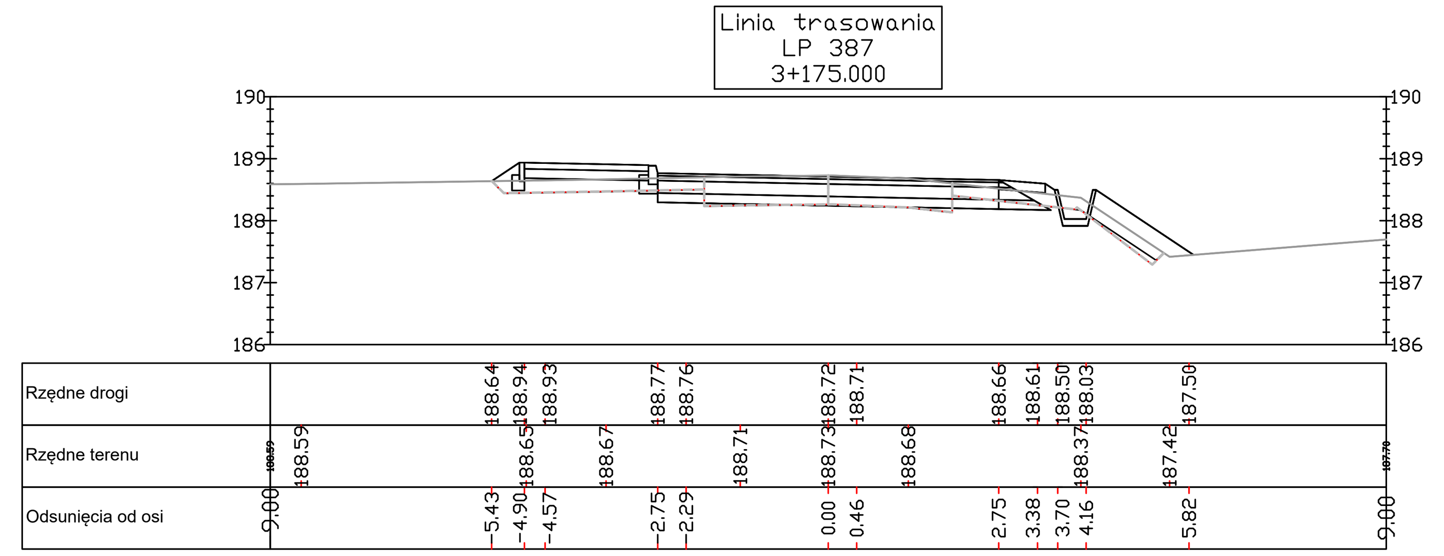

LEGENDA

- *przekrój poprzeczny konstrukcji*
- *teren istniejący*
- *humus i rozbiórka nawierzchni*

INWESTOR KONIN
PRACOWNIA PROJEKTOWA
UL.OKÓLNA 6, 62-510 KONIN

NAZWA OBIEKTU:	PRZEBUDOWA DROGI POWIATOWEJ NR 2305E W MIEJSCOWOŚCI BRODNIA GÓRNA	
ADRES OBIEKTU:	WOJEWÓDZTWO: ŁÓDZKIE POWIAT: ŁASKI	
TYTUŁ RYSUNKU:	PRZEKROJE POPRZECZNE	
STANOWISKO	IMIE I NAZWISKO	PODPIS
PROJEKTANT:	inż. Stanisław Wajrak upr. nr GT.8346/II/1377 w specjalności konstrukcyjno-inżynieryjnej	(31.01.2022r)
SPRAWDZIŁ:	inż. Artur Szymczak WKP/0065/PWOD/05 w specjalności drogowej	(31.01.2022r)
ASYSTENT PROJEKTANTA:	Adam Smolarek	(31.01.2022r)
DATA:	SKALA:	NR RYSUNKU:
31 Styczeń 2022	**1 : 100**	**5.10**