ZESTAWIENIE PROJEKTOWANEJ STOLARKI OKIENNEJ ELEWACJI TYLNEJ

UWAGA! Przed zamówieniem stolarki okiennej należy bezwzględnie sprawdzić wymiary w naturze!

symbol:	OT1	OT2	OT3	OT4	OT5	OT6	OT7	OT8
	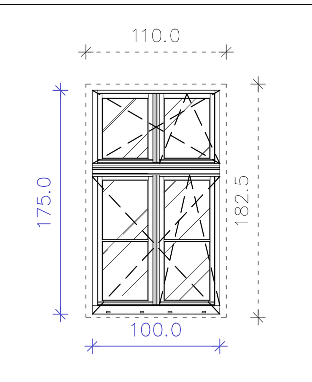	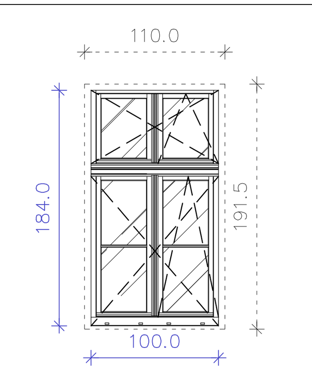	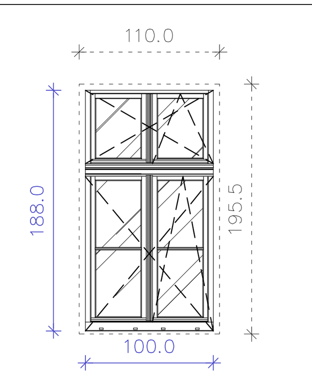	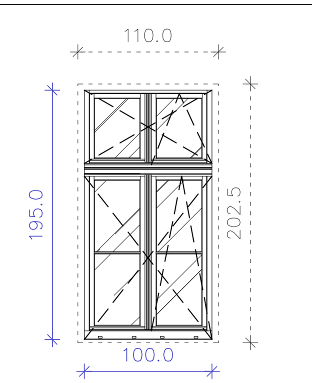	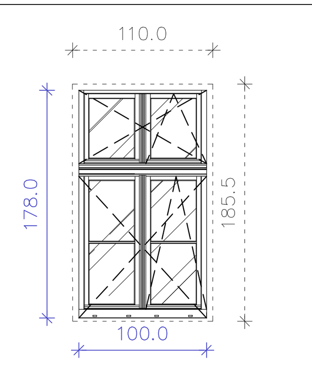	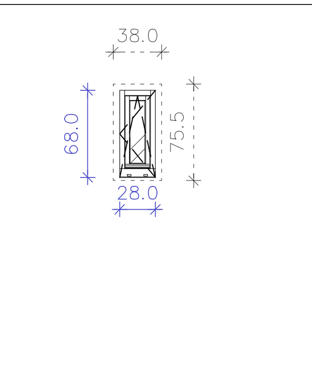	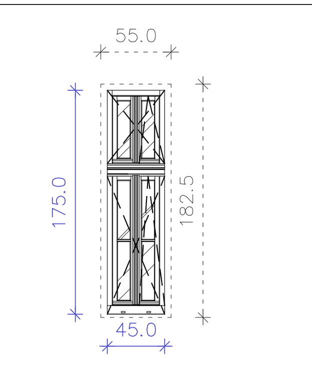	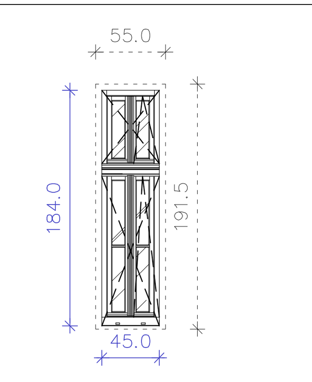
	110.0 / 175.0 / 182.5 / 100.0	110.0 / 184.0 / 191.5 / 100.0	110.0 / 188.0 / 195.5 / 100.0	110.0 / 195.0 / 202.5 / 100.0	110.0 / 178.0 / 185.5 / 100.0	38.0 / 68.0 / 75.5 / 28.0	55.0 / 175.0 / 182.5 / 45.0	55.0 / 184.0 / 191.5 / 45.0
wymiary zewnętrzne w ościeży	100/175	100/184	100/188	100/195	100/178	28/68	45/175	45/184
uwagi	OKNO DREWNIANE	OKNO DREWNIANE	OKNO DREWNIANE	OKNO DREWNIANE	OKNO DREWNIANE	OKNO DREWNIANE	OKNO DREWNIANE	OKNO DREWNIANE
ilość								
SUTERENA	-	-	-	-	-	-	-	-
PARTER	4	-	-	1	-	1	2	-
I PIĘTRO	-	5	-	-	-	1	-	1
II PIĘTRO	-	1	2	1	1	1	-	-
III PIĘTRO	4	-	1	-	-	1	-	-
PODDASZE	-	-	-	-	-	-	-	-
SUMA:	8	6	3	2	1	4	2	1
	• okno drewniane o konstrukcji jednoramowej; • współczynnik przenikania ciepła okna $U=0,9W/m^2K$; • profile i elementy ozdobne wg indywidualnej dokumentacji, odtwarzające pierwotną formę; • stolarka z drewna klejonego, impregnowanego i malowanego; • kolor stolarki okiennej - *patrz część opisowa projektu - „załączniki formalno - prawne: dokumentacja konserwatorska dot. stolarki okiennej” oraz TABELA ZESTAWIAJĄCA KOLORYSTYKĘ OKIEN w pkt. dotyczącym wymiany stolarki okiennej;* • szyba zespolona, bezpieczna P2A; • izolacyjność akustyczna min. 32 dB; • parapet wewnętrzny - drewno klejone malowane w kolorze wewnętrznym stolarki okiennej; • parapet zewnętrzny z blachy tytan- cynk natural *(uwaga! wymiana parapetów zewnętrznych dotyczy tylko elewacji frontowej);* • wraz z oknami należy montować nawiewniki higrosterowalne *(uwaga! nawiewników nie montować w pomieszczeniach łazienek oraz WC)*	• okno drewniane o konstrukcji jednoramowej; • współczynnik przenikania ciepła okna $U=0,9W/m^2K$; • profile i elementy ozdobne wg indywidualnej dokumentacji, odtwarzające pierwotną formę; • stolarka z drewna klejonego, impregnowanego i malowanego; • kolor stolarki okiennej - *patrz część opisowa projektu - „załączniki formalno - prawne: dokumentacja konserwatorska dot. stolarki okiennej” oraz TABELA ZESTAWIAJĄCA KOLORYSTYKĘ OKIEN w pkt. dotyczącym wymiany stolarki okiennej;* • szyba zespolona, bezpieczna P2A; • izolacyjność akustyczna min. 32 dB; • parapet wewnętrzny - drewno klejone malowane w kolorze wewnętrznym stolarki okiennej; • parapet zewnętrzny z blachy tytan- cynk natural *(uwaga! wymiana parapetów zewnętrznych dotyczy tylko elewacji frontowej);* • wraz z oknami należy montować nawiewniki higrosterowalne *(uwaga! nawiewników nie montować w pomieszczeniach łazienek oraz WC)*	• okno drewniane o konstrukcji jednoramowej; • współczynnik przenikania ciepła okna $U=0,9W/m^2K$; • profile i elementy ozdobne wg indywidualnej dokumentacji, odtwarzające pierwotną formę; • stolarka z drewna klejonego, impregnowanego i malowanego; • kolor stolarki okiennej - *patrz część opisowa projektu - „załączniki formalno - prawne: dokumentacja konserwatorska dot. stolarki okiennej” oraz TABELA ZESTAWIAJĄCA KOLORYSTYKĘ OKIEN w pkt. dotyczącym wymiany stolarki okiennej;* • szyba zespolona, bezpieczna P2A; • izolacyjność akustyczna min. 32 dB; • parapet wewnętrzny - drewno klejone malowane w kolorze wewnętrznym stolarki okiennej; • parapet zewnętrzny z blachy tytan- cynk natural *(uwaga! wymiana parapetów zewnętrznych dotyczy tylko elewacji frontowej);* • wraz z oknami należy montować nawiewniki higrosterowalne	• okno drewniane o konstrukcji jednoramowej; • współczynnik przenikania ciepła okna $U=0,9W/m^2K$; • profile i elementy ozdobne wg indywidualnej dokumentacji, odtwarzające pierwotną formę; • stolarka z drewna klejonego, impregnowanego i malowanego; • kolor stolarki okiennej - *patrz część opisowa projektu - „załączniki formalno - prawne: dokumentacja konserwatorska dot. stolarki okiennej” oraz TABELA ZESTAWIAJĄCA KOLORYSTYKĘ OKIEN w pkt. dotyczącym wymiany stolarki okiennej;* • szyba zespolona, bezpieczna P2A; • izolacyjność akustyczna min. 32 dB; • parapet wewnętrzny - drewno klejone malowane w kolorze wewnętrznym stolarki okiennej; • parapet zewnętrzny z blachy tytan- cynk natural *(uwaga! wymiana parapetów zewnętrznych dotyczy tylko elewacji frontowej);* • wraz z oknami należy montować nawiewniki higrosterowalne	• okno drewniane o konstrukcji jednoramowej; • współczynnik przenikania ciepła okna $U=0,9W/m^2K$; • profile i elementy ozdobne wg indywidualnej dokumentacji, odtwarzające pierwotną formę; • stolarka z drewna klejonego, impregnowanego i malowanego; • kolor stolarki okiennej - *patrz część opisowa projektu - „załączniki formalno - prawne: dokumentacja konserwatorska dot. stolarki okiennej” oraz TABELA ZESTAWIAJĄCA KOLORYSTYKĘ OKIEN w pkt. dotyczącym wymiany stolarki okiennej;* • szyba zespolona, bezpieczna P2A; • izolacyjność akustyczna min. 32 dB; • parapet wewnętrzny - drewno klejone malowane w kolorze wewnętrznym stolarki okiennej; • parapet zewnętrzny z blachy tytan- cynk natural *(uwaga! wymiana parapetów zewnętrznych dotyczy tylko elewacji frontowej);*	• okno drewniane o konstrukcji jednoramowej; • współczynnik przenikania ciepła okna $U=0,9W/m^2K$; • profile i elementy ozdobne wg indywidualnej dokumentacji, odtwarzające pierwotną formę; • stolarka z drewna klejonego, impregnowanego i malowanego; • kolor stolarki okiennej - *patrz część opisowa projektu - „załączniki formalno - prawne: dokumentacja konserwatorska dot. stolarki okiennej” oraz TABELA ZESTAWIAJĄCA KOLORYSTYKĘ OKIEN w pkt. dotyczącym wymiany stolarki okiennej;* • szyba zespolona, bezpieczna P2A; • izolacyjność akustyczna min. 32 dB; • parapet wewnętrzny - drewno klejone malowane w kolorze wewnętrznym stolarki okiennej; • parapet zewnętrzny z blachy tytan- cynk natural *(uwaga! wymiana parapetów zewnętrznych dotyczy tylko elewacji frontowej);*	• okno drewniane o konstrukcji jednoramowej; • współczynnik przenikania ciepła okna $U=0,9W/m^2K$; • profile i elementy ozdobne wg indywidualnej dokumentacji, odtwarzające pierwotną formę; • stolarka z drewna klejonego, impregnowanego i malowanego; • kolor stolarki okiennej - *patrz część opisowa projektu - „załączniki formalno - prawne: dokumentacja konserwatorska dot. stolarki okiennej” oraz TABELA ZESTAWIAJĄCA KOLORYSTYKĘ OKIEN w pkt. dotyczącym wymiany stolarki okiennej;* • szyba zespolona, bezpieczna P2A; • izolacyjność akustyczna min. 32 dB; • parapet wewnętrzny - drewno klejone malowane w kolorze wewnętrznym stolarki okiennej; • parapet zewnętrzny z blachy tytan- cynk natural *(uwaga! wymiana parapetów zewnętrznych dotyczy tylko elewacji frontowej);*	• okno drewniane o konstrukcji jednoramowej; • współczynnik przenikania ciepła okna $U=0,9W/m^2K$; • profile i elementy ozdobne wg indywidualnej dokumentacji, odtwarzające pierwotną formę; • stolarka z drewna klejonego, impregnowanego i malowanego; • kolor stolarki okiennej - *patrz część opisowa projektu - „załączniki formalno - prawne: dokumentacja konserwatorska dot. stolarki okiennej” oraz TABELA ZESTAWIAJĄCA KOLORYSTYKĘ OKIEN w pkt. dotyczącym wymiany stolarki okiennej;* • szyba zespolona, bezpieczna P2A; • izolacyjność akustyczna min. 32 dB; • parapet wewnętrzny - drewno klejone malowane w kolorze wewnętrznym stolarki okiennej; • parapet zewnętrzny z blachy tytan- cynk natural *(uwaga! wymiana parapetów zewnętrznych dotyczy tylko elewacji frontowej);*

symbol:	OT9	OT10	OT11	OT12	OT13	OT14	OT15	OT16
	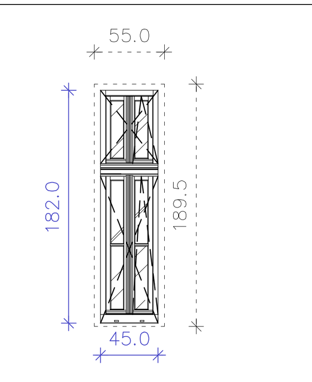	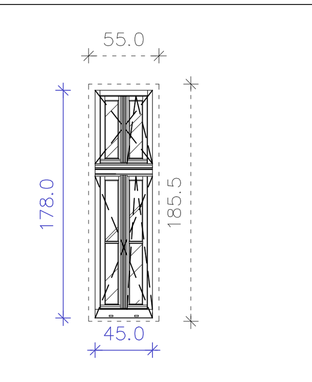	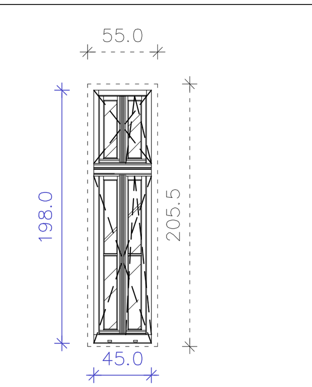	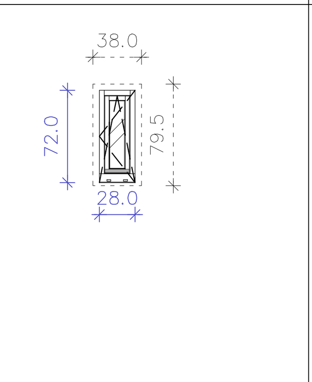	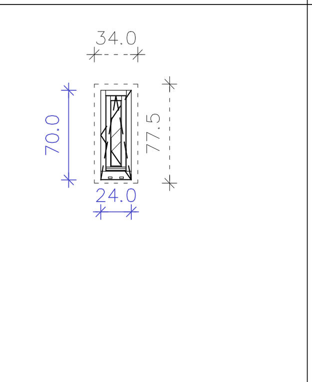	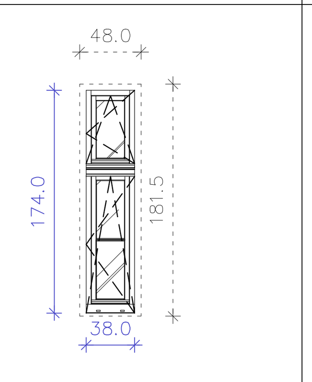	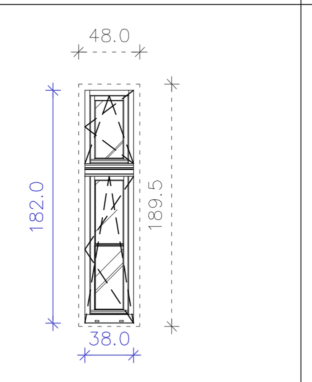	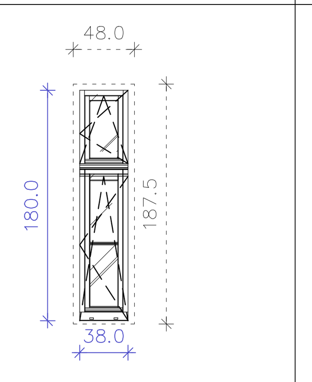
	55.0 / 182.0 / 189.5 / 45.0	55.0 / 178.0 / 185.5 / 45.0	55.0 / 198.0 / 205.5 / 45.0	38.0 / 72.0 / 79.5 / 28.0	34.0 / 70.0 / 77.5 / 24.0	48.0 / 174.0 / 181.5 / 38.0	48.0 / 182.0 / 189.5 / 38.0	48.0 / 180.0 / 187.5 / 38.0
wymiary zewnętrzne w ościeży	45/182	45/178	45/198	28/72	24/70	38/174	38/182	38/180
uwagi	OKNO DREWNIANE	OKNO DREWNIANE	OKNO DREWNIANE	OKNO DREWNIANE	OKNO DREWNIANE	OKNO DREWNIANE	OKNO DREWNIANE	OKNO DREWNIANE
ilość								
SUTERENA	-	-	-	-	-	-	-	-
PARTER	-	-	-	1	1	1	-	-
I PIĘTRO	-	-	-	1	1	-	1	-
II PIĘTRO	1	-	-	-	1	1	-	-
III PIĘTRO	-	2	1	1	1	-	-	1
PODDASZE	-	-	-	-	-	-	-	-
SUMA:	1	2	1	3	4	2	1	1
	• okno drewniane o konstrukcji jednoramowej; • współczynnik przenikania ciepła okna $U=0,9W/m^2K$; • profile i elementy ozdobne wg indywidualnej dokumentacji, odtwarzające pierwotną formę; • stolarka z drewna klejonego, impregnowanego i malowanego; • kolor stolarki okiennej - *patrz część opisowa projektu - „załączniki formalno - prawne: dokumentacja konserwatorska dot. stolarki okiennej” oraz TABELA ZESTAWIAJĄCA KOLORYSTYKĘ OKIEN w pkt. dotyczącym wymiany stolarki okiennej;* • szyba zespolona, bezpieczna P2A; • izolacyjność akustyczna min. 32 dB; • parapet wewnętrzny - drewno klejone malowane w kolorze wewnętrznym stolarki okiennej; • parapet zewnętrzny z blachy tytan- cynk natural *(uwaga! wymiana parapetów zewnętrznych dotyczy tylko elewacji frontowej);* • wraz z oknami należy montować nawiewniki higrosterowalne	• okno drewniane o konstrukcji jednoramowej; • współczynnik przenikania ciepła okna $U=0,9W/m^2K$; • profile i elementy ozdobne wg indywidualnej dokumentacji, odtwarzające pierwotną formę; • stolarka z drewna klejonego, impregnowanego i malowanego; • kolor stolarki okiennej - *patrz część opisowa projektu - „załączniki formalno - prawne: dokumentacja konserwatorska dot. stolarki okiennej” oraz TABELA ZESTAWIAJĄCA KOLORYSTYKĘ OKIEN w pkt. dotyczącym wymiany stolarki okiennej;* • szyba zespolona, bezpieczna P2A; • izolacyjność akustyczna min. 32 dB; • parapet wewnętrzny - drewno klejone malowane w kolorze wewnętrznym stolarki okiennej; • parapet zewnętrzny z blachy tytan- cynk natural *(uwaga! wymiana parapetów zewnętrznych dotyczy tylko elewacji frontowej);* • wraz z oknami należy montować nawiewniki higrosterowalne *(uwaga! nawiewników nie montować w pomieszczeniach łazienek oraz WC)*	• okno drewniane o konstrukcji jednoramowej; • współczynnik przenikania ciepła okna $U=0,9W/m^2K$; • profile i elementy ozdobne wg indywidualnej dokumentacji, odtwarzające pierwotną formę; • stolarka z drewna klejonego, impregnowanego i malowanego; • kolor stolarki okiennej - *patrz część opisowa projektu - „załączniki formalno - prawne: dokumentacja konserwatorska dot. stolarki okiennej” oraz TABELA ZESTAWIAJĄCA KOLORYSTYKĘ OKIEN w pkt. dotyczącym wymiany stolarki okiennej;* • szyba zespolona, bezpieczna P2A; • izolacyjność akustyczna min. 32 dB; • parapet wewnętrzny - drewno klejone malowane w kolorze wewnętrznym stolarki okiennej; • parapet zewnętrzny z blachy tytan- cynk natural *(uwaga! wymiana parapetów zewnętrznych dotyczy tylko elewacji frontowej);*	• okno drewniane o konstrukcji jednoramowej; • współczynnik przenikania ciepła okna $U=0,9W/m^2K$; • profile i elementy ozdobne wg indywidualnej dokumentacji, odtwarzające pierwotną formę; • stolarka z drewna klejonego, impregnowanego i malowanego; • kolor stolarki okiennej - *patrz część opisowa projektu - „załączniki formalno - prawne: dokumentacja konserwatorska dot. stolarki okiennej” oraz TABELA ZESTAWIAJĄCA KOLORYSTYKĘ OKIEN w pkt. dotyczącym wymiany stolarki okiennej;* • szyba zespolona, bezpieczna P2A; • izolacyjność akustyczna min. 32 dB; • parapet wewnętrzny - drewno klejone malowane w kolorze wewnętrznym stolarki okiennej; • parapet zewnętrzny z blachy tytan- cynk natural *(uwaga! wymiana parapetów zewnętrznych dotyczy tylko elewacji frontowej);*	• okno drewniane o konstrukcji jednoramowej; • współczynnik przenikania ciepła okna $U=0,9W/m^2K$; • profile i elementy ozdobne wg indywidualnej dokumentacji, odtwarzające pierwotną formę; • stolarka z drewna klejonego, impregnowanego i malowanego; • kolor stolarki okiennej - *patrz część opisowa projektu - „załączniki formalno - prawne: dokumentacja konserwatorska dot. stolarki okiennej” oraz TABELA ZESTAWIAJĄCA KOLORYSTYKĘ OKIEN w pkt. dotyczącym wymiany stolarki okiennej;* • szyba zespolona, bezpieczna P2A; • izolacyjność akustyczna min. 32 dB; • parapet wewnętrzny - drewno klejone malowane w kolorze wewnętrznym stolarki okiennej; • parapet zewnętrzny z blachy tytan- cynk natural *(uwaga! wymiana parapetów zewnętrznych dotyczy tylko elewacji frontowej);*	• okno drewniane o konstrukcji jednoramowej; • współczynnik przenikania ciepła okna $U=0,9W/m^2K$; • profile i elementy ozdobne wg indywidualnej dokumentacji, odtwarzające pierwotną formę; • stolarka z drewna klejonego, impregnowanego i malowanego; • kolor stolarki okiennej - *patrz część opisowa projektu - „załączniki formalno - prawne: dokumentacja konserwatorska dot. stolarki okiennej” oraz TABELA ZESTAWIAJĄCA KOLORYSTYKĘ OKIEN w pkt. dotyczącym wymiany stolarki okiennej;* • szyba zespolona, bezpieczna P2A; • izolacyjność akustyczna min. 32 dB; • parapet wewnętrzny - drewno klejone malowane w kolorze wewnętrznym stolarki okiennej; • parapet zewnętrzny z blachy tytan- cynk natural *(uwaga! wymiana parapetów zewnętrznych dotyczy tylko elewacji frontowej);* • wraz z oknami należy montować nawiewniki higrosterowalne *(uwaga! nawiewników nie montować w pomieszczeniach łazienek oraz WC)*	• okno drewniane o konstrukcji jednoramowej; • współczynnik przenikania ciepła okna $U=0,9W/m^2K$; • profile i elementy ozdobne wg indywidualnej dokumentacji, odtwarzające pierwotną formę; • stolarka z drewna klejonego, impregnowanego i malowanego; • kolor stolarki okiennej - *patrz część opisowa projektu - „załączniki formalno - prawne: dokumentacja konserwatorska dot. stolarki okiennej” oraz TABELA ZESTAWIAJĄCA KOLORYSTYKĘ OKIEN w pkt. dotyczącym wymiany stolarki okiennej;* • szyba zespolona, bezpieczna P2A; • izolacyjność akustyczna min. 32 dB; • parapet wewnętrzny - drewno klejone malowane w kolorze wewnętrznym stolarki okiennej; • parapet zewnętrzny z blachy tytan- cynk natural *(uwaga! wymiana parapetów zewnętrznych dotyczy tylko elewacji frontowej);*	• okno drewniane o konstrukcji jednoramowej; • współczynnik przenikania ciepła okna $U=0,9W/m^2K$; • profile i elementy ozdobne wg indywidualnej dokumentacji, odtwarzające pierwotną formę; • stolarka z drewna klejonego, impregnowanego i malowanego; • kolor stolarki okiennej - *patrz część opisowa projektu - „załączniki formalno - prawne: dokumentacja konserwatorska dot. stolarki okiennej” oraz TABELA ZESTAWIAJĄCA KOLORYSTYKĘ OKIEN w pkt. dotyczącym wymiany stolarki okiennej;* • szyba zespolona, bezpieczna P2A; • izolacyjność akustyczna min. 32 dB; • parapet wewnętrzny - drewno klejone malowane w kolorze wewnętrznym stolarki okiennej; • parapet zewnętrzny z blachy tytan- cynk natural *(uwaga! wymiana parapetów zewnętrznych dotyczy tylko elewacji frontowej);* • wraz z oknami należy montować nawiewniki higrosterowalne

symbol:	OT17	OT18	OT19	OT20	OT21	OT22	OT23	OT24
	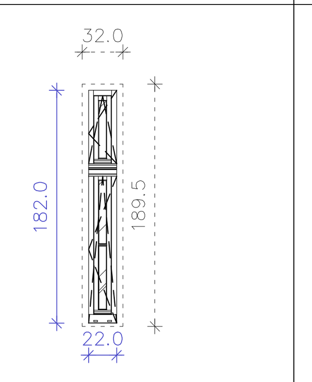	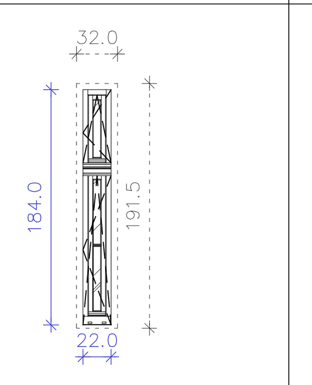	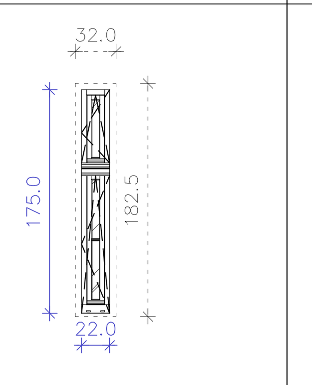	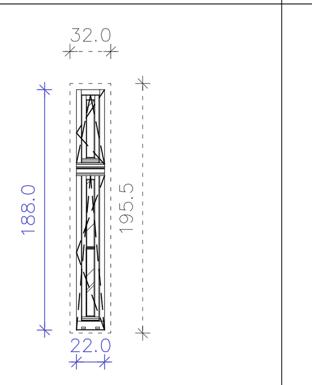	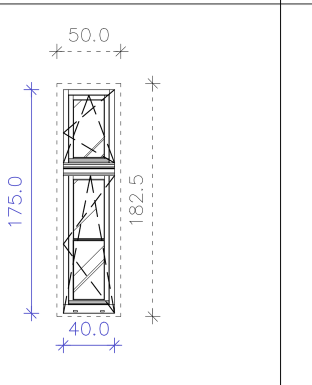	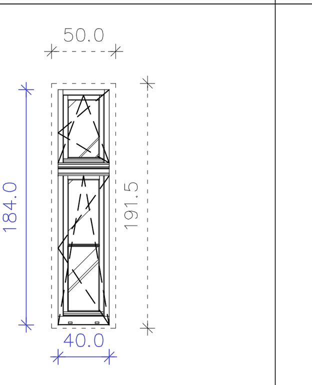	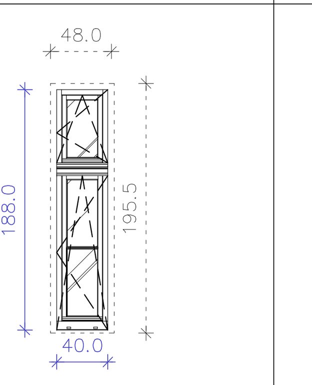	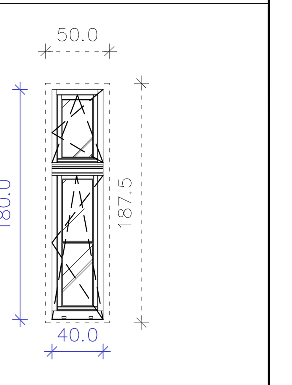
	32.0 / 182.0 / 189.5 / 22.0	32.0 / 184.0 / 191.5 / 22.0	32.0 / 175.0 / 182.5 / 22.0	32.0 / 188.0 / 195.5 / 22.0	50.0 / 175.0 / 182.5 / 40.0	50.0 / 184.0 / 191.5 / 40.0	48.0 / 188.0 / 195.5 / 40.0	50.0 / 180.0 / 187.5 / 40.0
wymiary zewnętrzne w ościeży	22/182	22/184	22/175	22/188	40/175	40/184	40/188	40/180
uwagi	OKNO DREWNIANE	OKNO DREWNIANE	OKNO DREWNIANE	OKNO DREWNIANE	OKNO DREWNIANE	OKNO DREWNIANE	OKNO DREWNIANE	OKNO DREWNIANE
ilość								
SUTERENA	-	-	-	-	-	-	-	-
PARTER	-	-	1	-	1	-	-	-
I PIĘTRO	1	1	-	-	-	1	-	-
II PIĘTRO	1	-	-	1	-	-	1	-
III PIĘTRO	-	1	-	1	-	-	-	1
PODDASZE	-	-	-	-	-	-	-	-
SUMA:	2	2	1	2	1	1	1	1
	• okno drewniane o konstrukcji jednoramowej; • współczynnik przenikania ciepła okna $U=0,9W/m^2K$; • profile i elementy ozdobne wg indywidualnej dokumentacji, odtwarzające pierwotną formę; • stolarka z drewna klejonego, impregnowanego i malowanego; • kolor stolarki okiennej - *patrz część opisowa projektu - „załączniki formalno - prawne: dokumentacja konserwatorska dot. stolarki okiennej” oraz TABELA ZESTAWIAJĄCA KOLORYSTYKĘ OKIEN w pkt. dotyczącym wymiany stolarki okiennej;* • szyba zespolona, bezpieczna P2A; • izolacyjność akustyczna min. 32 dB; • parapet wewnętrzny - drewno klejone malowane w kolorze wewnętrznym stolarki okiennej; • parapet zewnętrzny z blachy tytan- cynk natural *(uwaga! wymiana parapetów zewnętrznych dotyczy tylko elewacji frontowej);*	• okno drewniane o konstrukcji jednoramowej; • współczynnik przenikania ciepła okna $U=0,9W/m^2K$; • profile i elementy ozdobne wg indywidualnej dokumentacji, odtwarzające pierwotną formę; • stolarka z drewna klejonego, impregnowanego i malowanego; • kolor stolarki okiennej - *patrz część opisowa projektu - „załączniki formalno - prawne: dokumentacja konserwatorska dot. stolarki okiennej” oraz TABELA ZESTAWIAJĄCA KOLORYSTYKĘ OKIEN w pkt. dotyczącym wymiany stolarki okiennej;* • szyba zespolona, bezpieczna P2A; • izolacyjność akustyczna min. 32 dB; • parapet wewnętrzny - drewno klejone malowane w kolorze wewnętrznym stolarki okiennej; • parapet zewnętrzny z blachy tytan- cynk natural *(uwaga! wymiana parapetów zewnętrznych dotyczy tylko elewacji frontowej);* • wraz z oknami należy montować nawiewniki higrosterowalne *(uwaga! nawiewników nie montować w pomieszczeniach łazienek oraz WC)*	• okno drewniane o konstrukcji jednoramowej; • współczynnik przenikania ciepła okna $U=0,9W/m^2K$; • profile i elementy ozdobne wg indywidualnej dokumentacji, odtwarzające pierwotną formę; • stolarka z drewna klejonego, impregnowanego i malowanego; • kolor stolarki okiennej - *patrz część opisowa projektu - „załączniki formalno - prawne: dokumentacja konserwatorska dot. stolarki okiennej” oraz TABELA ZESTAWIAJĄCA KOLORYSTYKĘ OKIEN w pkt. dotyczącym wymiany stolarki okiennej;* • szyba zespolona, bezpieczna P2A; • izolacyjność akustyczna min. 32 dB; • parapet wewnętrzny - drewno klejone malowane w kolorze wewnętrznym stolarki okiennej; • parapet zewnętrzny z blachy tytan- cynk natural *(uwaga! wymiana parapetów zewnętrznych dotyczy tylko elewacji frontowej);*	• okno drewniane o konstrukcji jednoramowej; • współczynnik przenikania ciepła okna $U=0,9W/m^2K$; • profile i elementy ozdobne wg indywidualnej dokumentacji, odtwarzające pierwotną formę; • stolarka z drewna klejonego, impregnowanego i malowanego; • kolor stolarki okiennej - *patrz część opisowa projektu - „załączniki formalno - prawne: dokumentacja konserwatorska dot. stolarki okiennej” oraz TABELA ZESTAWIAJĄCA KOLORYSTYKĘ OKIEN w pkt. dotyczącym wymiany stolarki okiennej;* • szyba zespolona, bezpieczna P2A; • izolacyjność akustyczna min. 32 dB; • parapet wewnętrzny - drewno klejone malowane w kolorze wewnętrznym stolarki okiennej; • parapet zewnętrzny z blachy tytan- cynk natural *(uwaga! wymiana parapetów zewnętrznych dotyczy tylko elewacji frontowej);*	• okno drewniane o konstrukcji jednoramowej; • współczynnik przenikania ciepła okna $U=0,9W/m^2K$; • profile i elementy ozdobne wg indywidualnej dokumentacji, odtwarzające pierwotną formę; • stolarka z drewna klejonego, impregnowanego i malowanego; • kolor stolarki okiennej - *patrz część opisowa projektu - „załączniki formalno - prawne: dokumentacja konserwatorska dot. stolarki okiennej” oraz TABELA ZESTAWIAJĄCA KOLORYSTYKĘ OKIEN w pkt. dotyczącym wymiany stolarki okiennej;* • szyba zespolona, bezpieczna P2A; • izolacyjność akustyczna min. 32 dB; • parapet wewnętrzny - drewno klejone malowane w kolorze wewnętrznym stolarki okiennej; • parapet zewnętrzny z blachy tytan- cynk natural *(uwaga! wymiana parapetów zewnętrznych dotyczy tylko elewacji frontowej);* • wraz z oknami należy montować nawiewniki higrosterowalne	• okno drewniane o konstrukcji jednoramowej; • współczynnik przenikania ciepła okna $U=0,9W/m^2K$; • profile i elementy ozdobne wg indywidualnej dokumentacji, odtwarzające pierwotną formę; • stolarka z drewna klejonego, impregnowanego i malowanego; • kolor stolarki okiennej - *patrz część opisowa projektu - „załączniki formalno - prawne: dokumentacja konserwatorska dot. stolarki okiennej” oraz TABELA ZESTAWIAJĄCA KOLORYSTYKĘ OKIEN w pkt. dotyczącym wymiany stolarki okiennej;* • szyba zespolona, bezpieczna P2A; • izolacyjność akustyczna min. 32 dB; • parapet wewnętrzny - drewno klejone malowane w kolorze wewnętrznym stolarki okiennej; • parapet zewnętrzny z blachy tytan- cynk natural *(uwaga! wymiana parapetów zewnętrznych dotyczy tylko elewacji frontowej);* • wraz z oknami należy montować nawiewniki higrosterowalne	• okno drewniane o konstrukcji jednoramowej; • współczynnik przenikania ciepła okna $U=0,9W/m^2K$; • profile i elementy ozdobne wg indywidualnej dokumentacji, odtwarzające pierwotną formę; • stolarka z drewna klejonego, impregnowanego i malowanego; • kolor stolarki okiennej - *patrz część opisowa projektu - „załączniki formalno - prawne: dokumentacja konserwatorska dot. stolarki okiennej” oraz TABELA ZESTAWIAJĄCA KOLORYSTYKĘ OKIEN w pkt. dotyczącym wymiany stolarki okiennej;* • szyba zespolona, bezpieczna P2A; • izolacyjność akustyczna min. 32 dB; • parapet wewnętrzny - drewno klejone malowane w kolorze wewnętrznym stolarki okiennej; • parapet zewnętrzny z blachy tytan- cynk natural *(uwaga! wymiana parapetów zewnętrznych dotyczy tylko elewacji frontowej);* • wraz z oknami należy montować nawiewniki higrosterowalne	• okno drewniane o konstrukcji jednoramowej; • współczynnik przenikania ciepła okna $U=0,9W/m^2K$; • profile i elementy ozdobne wg indywidualnej dokumentacji, odtwarzające pierwotną formę; • stolarka z drewna klejonego, impregnowanego i malowanego; • kolor stolarki okiennej - *patrz część opisowa projektu - „załączniki formalno - prawne: dokumentacja konserwatorska dot. stolarki okiennej” oraz TABELA ZESTAWIAJĄCA KOLORYSTYKĘ OKIEN w pkt. dotyczącym wymiany stolarki okiennej;* • szyba zespolona, bezpieczna P2A; • izolacyjność akustyczna min. 32 dB; • parapet wewnętrzny - drewno klejone malowane w kolorze wewnętrznym stolarki okiennej; • parapet zewnętrzny z blachy tytan- cynk natural *(uwaga! wymiana parapetów zewnętrznych dotyczy tylko elewacji frontowej);* • wraz z oknami należy montować nawiewniki higrosterowalne

UWAGA! Montaż nawiewników zgodnie z oznaczeniami na rysunkach elewacji.

UWAGI:

1. Rysunek rozpatrywać łącznie z pozostałymi rysunkami oraz opisem technicznym.
2. Wszystkie roboty należy wykonywać zgodnie z Polskimi Normami, "Warunkami technicznymi wykonania i odbioru robót budowlano-montażowych" opracowanymi przez Instytut Techniki Budowlanej oraz wiedzą i zasadami sztuki budowlanej.
3. Wszystkie wymiary podawane są w centymetrach, a rzędne w metrach. Obowiązkiem wykonawcy jest sprawdzenie wymiaru w naturze. W wypadku jakiejkolwiek zmiany lub różnicy zauważonej między projektem a stanem faktycznym wykonawca zobowiązany jest przekazać tę informację do biura projektowego.
4. Ze względu na sposób zaokrąglania wymiarów w użytym programie CAD mogą wystąpić niewielkie niezgodności sumy wymiarów cząstkowych ze zbiorczym wymiarem elementu. W takich przypadkach decydujący jest wymiar sumaryczny.
5. Wszystkie wymiary bezwzględnie zweryfikować na budowie na podstawie obmiarów rzeczywistych.
6. Dopuszcza się zastosowanie materiałów zamiennych pod warunkiem, że posiadają one cechy nie gorsze jakościowo i technicznie od wskazanych w projekcie a także pod warunkiem uzyskania zgody projektanta.
7. Brak wskazania na rysunku technicznym elementu, którego zastosowanie wynika ze znanych lub powszechnie przyjętych rozwiązań w zakresie sztuki budowlanej nie zwalnia wykonawcy z konieczności skalkulowania i zastosowania takiego elementu w porozumieniu z inwestorem a także z projektantem i za jego zgodą.
8. W przypadku jakiejkolwiek rozbieżności w dokumentacji należy konsultować się z projektantem.

WYMIARY OKIEN SPRAWDZIĆ NA BUDOWIE PRZED ZAMÓWIENIEM STOLARKI OKIENNEJ!

WYMIARY OKIEN OPISANE NA SCHAMATACH ORAZ RYSUNKACH ELEWACJI JAK I W ZESTAWIENIU STOLARKI OKIENNEJ - są wymiarami zewnętrznymi!

NA RYSUNKACH ZESTAWIENIA STOLARKI LINIĄ PRZERYWANĄ ZAZANCZONO ŚREDNI WYMIAR WEWNĘTRZNY OKNA. NA RZUTACH PODANO WYMIARY POSZCZEGÓLNYCH WNĘK OKIENNYCH.

Niniejsze opracowanie dokumentacji projektowej objęte jest ochroną zgodnie z ustawą z dnia 4 lutego 1994 o prawie autorskim i prawach pokrewnych z późn. zmianami.

JEDNOSTKA PROJEKTOWA:
ENEPROJEKT Adam Dziamski
ul. Unii Lubelskiej 3, 61-249 Poznań
NIP 782-204-64-63, REGON 301038550

NAZWA INWESTYCJI:
REMONT ORAZ PRZEBUDOWA BUDYNKU MIESZKALNEGO WIELORODZINNEGO WRAZ Z BUDOWĄ WEWNĘTRZNEJ INSTALACJI GAZOWEJ ORAZ KOTŁOWNIĄ GAZOWĄ

ADRES OBIEKTU BUDOWLANEGO:
ul. Graniczna 3, 61-001 Poznań/ul. Strusia 7, 61-001 Poznań

INWESTOR:
Miasto Poznań
Plac Kolegiacki 17, 61-841 Poznań

PROJEKTANT ARCHITEKTURY:	BRANŻA/SPECJALNOŚĆ:	UPRAWNIENIA:	PODPIS:
mgr inż. arch. Mariusz Sawicki	budowlana/ architektoniczna	357/PW/92	
OPRACOWANIE:			
mgr inż. arch. Dominika Kaszubowska	budowlana/ architektoniczna		
inż. arch. Andrea Czaja	budowlana/ architektoniczna		

PROJEKT WYKONAWCZY — DATA: X 2020

TYTUŁ RYSUNKU:	SKALA:	NR RYS.:
ZESTAWIENIE STOLARKI OKIENNEJ ELEWACJI TYLNEJ	1:50	Z_03