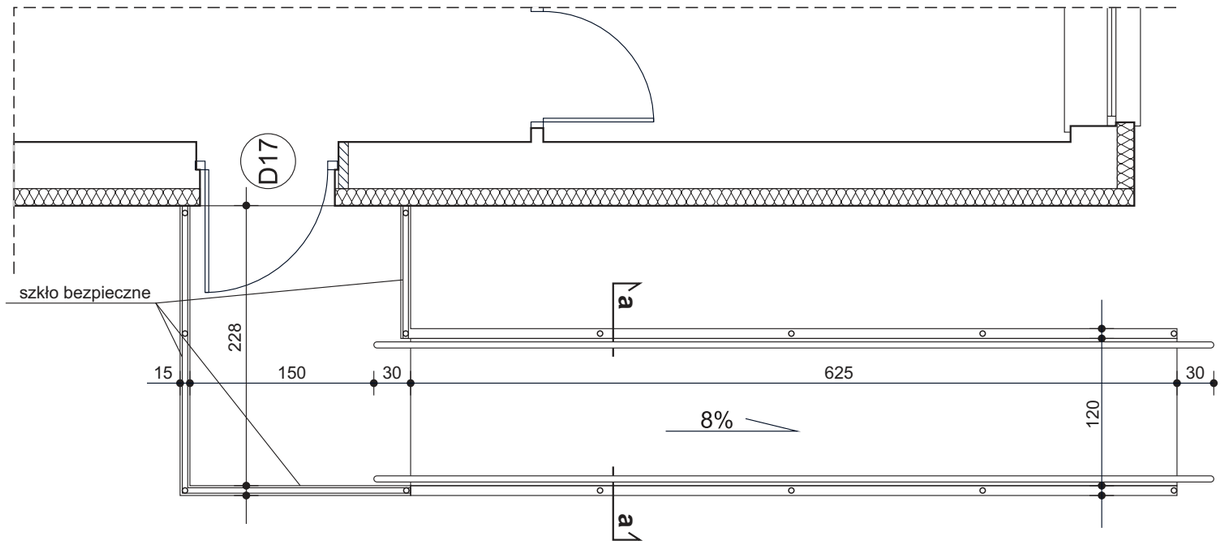

rzut

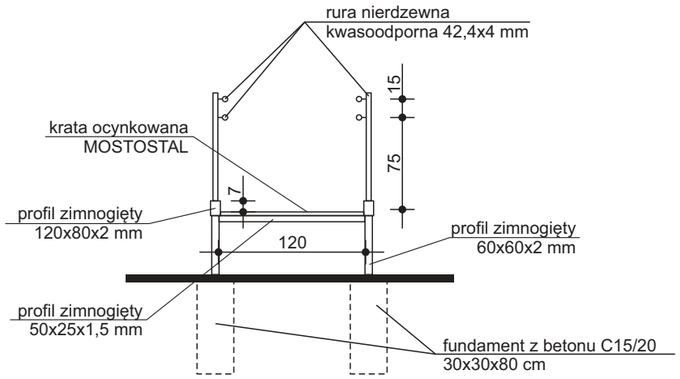

przekrój a-a

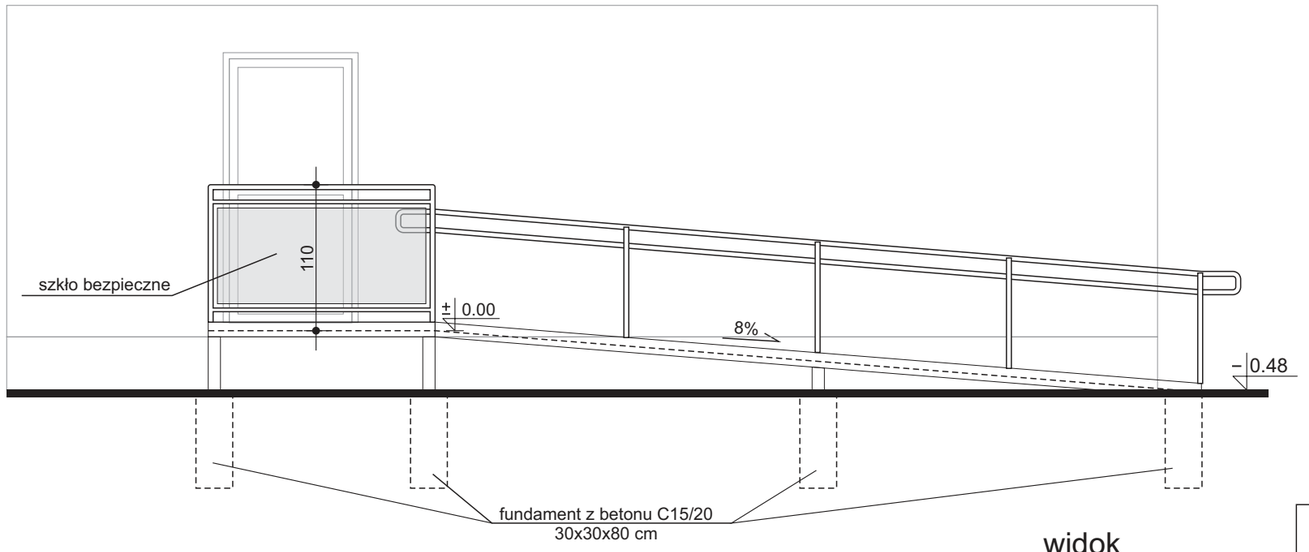

widok

Opis:
- konstrukcja podjazdu stalowa malowana proszkowo z odbojem wys. 7 cm
- podjazd - karata pomostowa stalowa ocynkowana typu MOSTOSTAL
- słupki i poręcze - stal kwasoodporna
- wypełnienie miedzy słupkami - szkło bezpieczne wys. 50 cm
- słupy pod konstrukcję podjazdu mocowane w stopach betonowych

PRZEBUDOWA ZE ZMIANĄ SPOSOBU UŻYTKOWANIA BUDYNKU PRZEDSZKOLNEGO NA ŚRODOWISKOWY DOM SAMOPOMOCY I WARSZTATY TERAPII ZAJĘCIOWEJ

Wegner

	Nazwa i adres obiektu budowlanego:	BUDYNEK PRZEDSZKOLNY NA DZIAŁCE NR 243, 245/3, 245/4, 249, 250/1, 250/2, 252/1, 254/3, 254/4, 255/7 OBR. 0007 WEJHEROWO PRZY UL. OFIAR PIAŚNICY 22		
	Nazwa rysunku:	PODJAZD DLA OSÓB NIEPEŁNOSPRAWNYCH		Skala: 1:50
	Imię i nazwisko:	Numer uprawnień:	Specjalność:	Podpis:
Projektant:	mgr inż. arch. Mirosław Frąszczak	1740/Gd/84	architektoniczna	
Sprawdzający:	mgr inż. arch. Kamila Janczukowicz	567/POOKK/2013	architektoniczna	
Opracownanie:	tech. bud. Stanisław Wegner	1971/Gd/85	konstr.-budowlana	
Projekt: BUDOWLANY	Branża: ARCHITEKTURA	Data: lipiec 2020	Nr rysunku: A17	Numer strony: