POZ.4.00.4 BELKA ŻELBETOWA 25x40cm

Beton C20/25; cnom 2,5 cm

Sztuk: 1

skala 1:25

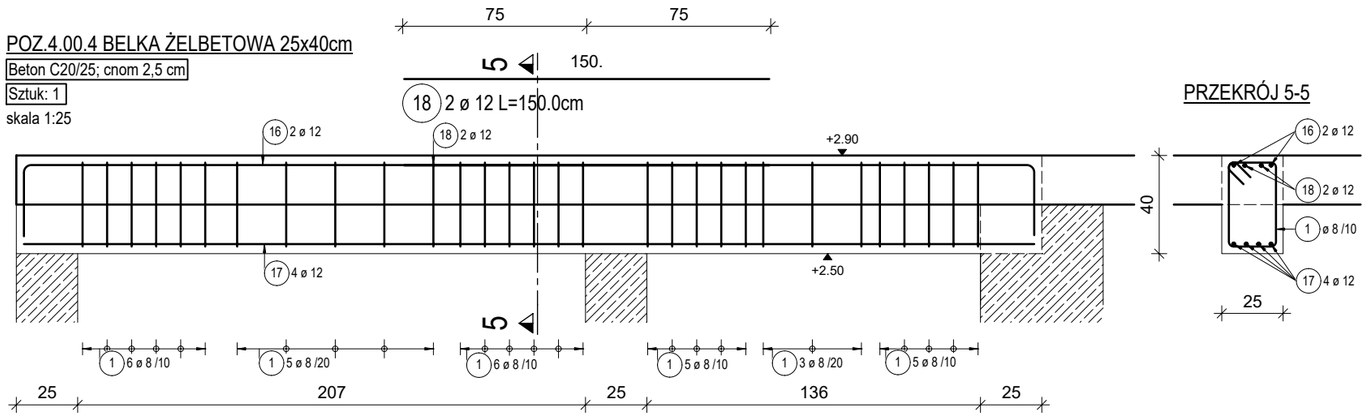

POZ.4.00.4 BELKA ŻELBETOWA 25x40cm

Poz.	Szt.	Ø [mm]	Długość poj. [m]	Kształt gięcia (nie w skali)	Długość całkowita [m]	Masa [kg]
1	30	8	1.26	35. / 11. / 20.	37.65	14.87
16	2	12	4.68	413. / 30.	9.36	8.31
17	4	12	4.13	413.	16.52	14.67
18	2	12	1.50	150.	3.00	2.66

Masa całkowita [kg] : 40.51

POZ.4.00.5 BELKA ŻELBETOWA 25x50cm

Beton C20/25; cnom 2,5 cm

Sztuk: 1

skala 1:25

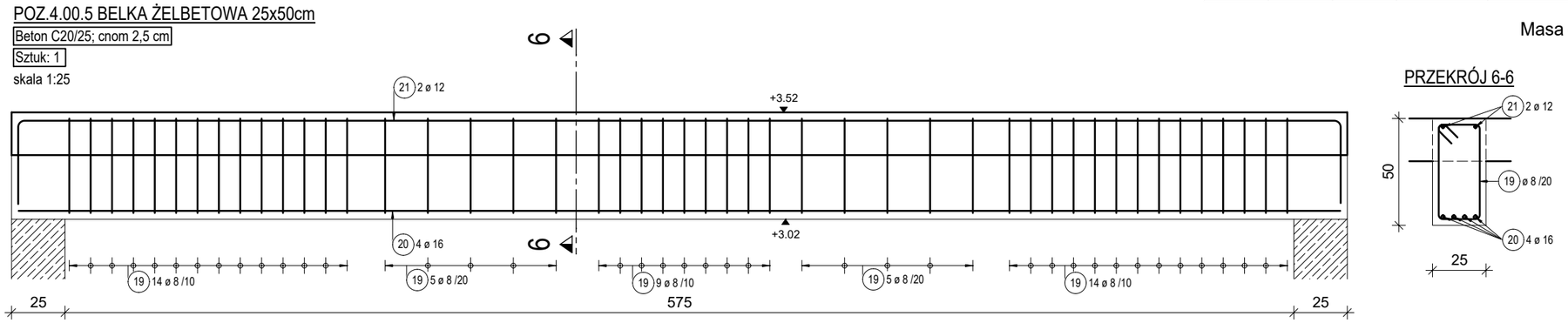

POZ.4.00.5 BELKA ŻELBETOWA 25x50cm

Poz.	Szt.	Ø [mm]	Długość poj. [m]	Kształt gięcia (nie w skali)	Długość całkowita [m]	Masa [kg]
19	47	8	1.46	20. / 11. / 45.	68.39	27.01
20	4	16	6.20	620.	24.80	39.18
21	2	12	6.95	40. / 620.	13.90	12.34

Masa całkowita [kg] : 78.53

Uwagi ogólne:

1\ Rysunki konstrukcyjne rozpatrywać z całością opracowania (przekrojami, elementami dochodzącymi).
2\ Minimalny zakład prętów, jeżeli nie pokazano na rysunku - 50xfi pręta.
3\ Rozpatrywać łącznie z rysunkami architektonicznymi.
4\ Rozpatrywać łącznie z projektami instalacyjnymi.
5\ Przejścia i przebicia zgodnie z projektami architektury i instalacji.
6\ Rozmieszczenie i wymiary otworów dla instalacji nie ujętych na rysunkach konstrukcyjnych wykonać wg projektów branżowych.
7\ Wszystkie wymiary oraz rzędne wysokościowe należy zweryfikować na budowie.
8\ Wymiary podano w [cm].

Materiały:

Beton konstrukcyjny: C20/25 (B25)
Stal zbrojeniowa: A-IIIN (B500B - ø6, B500SP)
Otulina do lica zbrojenia: 2,5 cm

asa architektura sp.z o.o.
35-210 Rzeszów, ul.Chłopickiego 3, tel.:+48 17 853 68 62
kom.:+48 570 493 977
e-mail:biuro @asa-architektura.pl www.asa-architektura.pl
konto:86124047521111001038651477, NIP 8191019628, KRS 000018924, REGON 008183891

inwestor	Gmina Trzebownisko 36-001 Trzebownisko NIP: 517-00-37-677 Zakład Gospodarki Wodno-Ściekowej w Trzebownisku, 36-001 Trzebownisko			
nazwa zamierzenia budowlanego	Budynek biurowo-techniczny			
nr działek obręb	596/17, część działki 596/3 , 596/11 obr. 0002 Łąka gm. Trzebownisko			
faza	projekt techniczny	nr upr.	data	podpis
konstrukcja projektant	mgr inż. Adam Grodny	5/72	03.2022	
opracował	mgr inż. Janusz Muszyński		03.2022	
temat rysunku	BELKI: POZ.4.00.4-5 BELKI ŻELBETOWE	skala 1:25	nr rys. K-27-00	