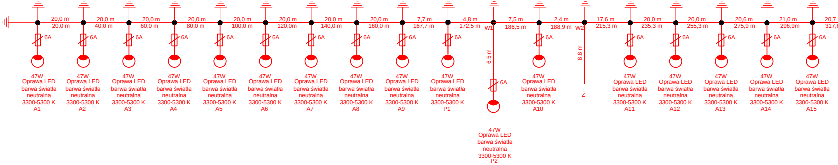
20,0 m
20,0 m
20,0 m
40,0 m
20,0 m
60,0 m
20,0 m
80,0 m
20,0 m
100,0 m
20,0 m
120,0m
20,0 m
140,0 m
20,0 m
160,0 m
7,7 m
167,7 m
4,8 m
172,5 m
W1
7,5 m
186,5 m
2,4 m
188,9 m
W2
17,6 m
215,3 m
20,0 m
235,3 m
20,0 m
255,3 m
20,6 m
275,9 m
21,0 m
296,9m
20,7
317,
6A
6,5 m
8,8 m
Z
47W
Oprawa LED
barwa światła
neutralna
3300-5300 K
A1
A2
A3
A4
A5
A6
A7
A8
A9
P1
P2
A10
A11
A12
A13
A14
A15

S1 – przełącznik wyboru sterowania 6A
0– oświetlenie wyłączone
1– oświetlenie załączone
2– sterowanie automatyczne
CPA 4.0 – cyfrowy programator astronomiczny
PZ – przekaźnik zmierzchowy

FZ – ogranicznik mocy bez członu zwarciowego
(wg odrębnego opracowania)

Przykładowy widok szafki oświetleniowej

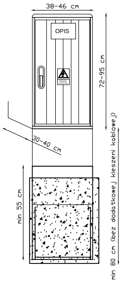
38-46 cm
OPIS
72-95 cm
30-40 cm
min 55 cm
min 80 cm (bez dodatkowej kieszeni kablowej)

Projektowa szafka oświetleniowa przez TAURON S.A. ZK1a-1P

Proj. szafka oświetleniowa w obudowie z fundamentem II kl ochronności

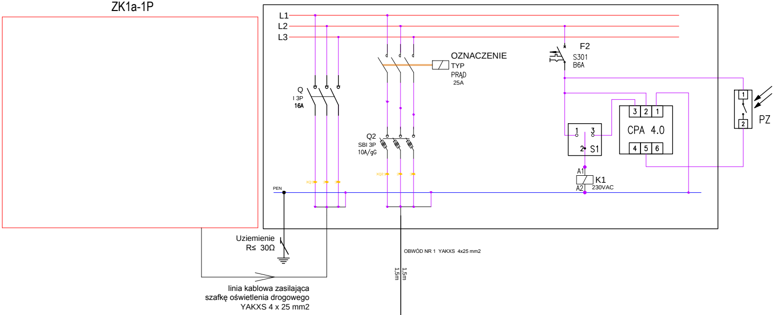
L1
L2
L3
Q
I 3P
16A
XQ:1
2
3
PEN
Q2
SBI 3P
10A/gG
XQ2:1
2
3
OZNACZENIE
TYP
PRĄD
25A
F2
S301
B6A
1
3
2
S1
A1
K1
A2
230VAC
3
2
1
CPA 4.0
4
5
6
1
2
PZ
OBWÓD NR 1 YAKXS 4x25 mm2
1,5m
1,5m

Uziemienie
R≤ 30Ω

linia kablowa zasilająca
szafkę oświetlenia drogowego
YAKXS 4 x 25 mm2

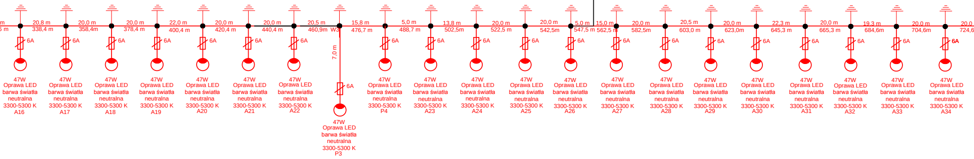
20,8 m
338,4 m
20,0 m
358,4m
20,0 m
378,4 m
22,0 m
400,4 m
20,0 m
420,4 m
20,0 m
440,4 m
20,5 m
460,9m
W3
15,8 m
476,7 m
5,0 m
488,7 m
13,8 m
502,5m
20,0 m
522,5 m
20,0 m
542,5m
5,0 m
547,5 m
15,0 m
562,5 m
20,0 m
582,5m
20,5 m
603,0 m
20,0 m
623,0m
22,3 m
645,3 m
20,0 m
665,3 m
19,3 m
684,6m
20,0 m
704,6m
20,0
724,6
7,0 m
6A
47W Oprawa LED barwa światła neutralna 3300-5300 K A16
47W Oprawa LED barwa światła neutralna 3300-5300 K A17
47W Oprawa LED barwa światła neutralna 3300-5300 K A18
47W Oprawa LED barwa światła neutralna 3300-5300 K A19
47W Oprawa LED barwa światła neutralna 3300-5300 K A20
47W Oprawa LED barwa światła neutralna 3300-5300 K A21
47W Oprawa LED barwa światła neutralna 3300-5300 K A22
47W Oprawa LED barwa światła neutralna 3300-5300 K P3
47W Oprawa LED barwa światła neutralna 3300-5300 K P4
47W Oprawa LED barwa światła neutralna 3300-5300 K A23
47W Oprawa LED barwa światła neutralna 3300-5300 K A24
47W Oprawa LED barwa światła neutralna 3300-5300 K A25
47W Oprawa LED barwa światła neutralna 3300-5300 K A26
47W Oprawa LED barwa światła neutralna 3300-5300 K A27
47W Oprawa LED barwa światła neutralna 3300-5300 K A28
47W Oprawa LED barwa światła neutralna 3300-5300 K A29
47W Oprawa LED barwa światła neutralna 3300-5300 K A30
47W Oprawa LED barwa światła neutralna 3300-5300 K A31
47W Oprawa LED barwa światła neutralna 3300-5300 K A32
47W Oprawa LED barwa światła neutralna 3300-5300 K A33
47W Oprawa LED barwa światła neutralna 3300-5300 K A34

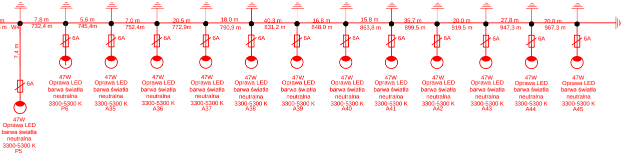
m
m
W4
7,4 m
6A
7,8 m
732,4 m
5,6 m
745,4m
7,0 m
752,4m
20,5 m
772,9m
18,0 m
790,9 m
40,3 m
831,2 m
16,8 m
848,0 m
15,8 m
863,8 m
35,7 m
899,5 m
20,0 m
919,5 m
27,8 m
947,3 m
20,0 m
967,3 m
6A
47W
Oprawa LED
barwa światła
neutralna
3300-5300 K
P5
47W
Oprawa LED
barwa światła
neutralna
3300-5300 K
P6
47W
Oprawa LED
barwa światła
neutralna
3300-5300 K
A35
47W
Oprawa LED
barwa światła
neutralna
3300-5300 K
A36
47W
Oprawa LED
barwa światła
neutralna
3300-5300 K
A37
47W
Oprawa LED
barwa światła
neutralna
3300-5300 K
A38
47W
Oprawa LED
barwa światła
neutralna
3300-5300 K
A39
47W
Oprawa LED
barwa światła
neutralna
3300-5300 K
A40
47W
Oprawa LED
barwa światła
neutralna
3300-5300 K
A41
47W
Oprawa LED
barwa światła
neutralna
3300-5300 K
A42
47W
Oprawa LED
barwa światła
neutralna
3300-5300 K
A43
47W
Oprawa LED
barwa światła
neutralna
3300-5300 K
A44
47W
Oprawa LED
barwa światła
neutralna
3300-5300 K
A45

LEGENDA

A1–A45	numer proj. słupa oświetlenia drogowego
P1–P6	numer proj. słupa doświetlającego
▬	projektowane kable oświetleniowe
Z	zakończenie kabla oświetlenia drogowego
W1–W4	węzeł sieci oświetlenia drogowego

NOVA–PROJECT
ul. Różyckiego 1c
51-608 WROCŁAW

Tytuł projektu:
Przebudowa ul. Słone: część działki dr
Słone, gmina Kudowa

Nazwa i adres obiektu budowlanego:
ul. Słone gmina Kudo

Nazwa rys.:
SCHEMAT IDEOWY OŚWIETL

Funkcja	Imię i nazwisko
Projektant	dr inż. Maciej Wdowiak
Projektant br. elektr. teletech.	inż. Jan Czarnecki
Projektant br. elektr. teletech.	mgr inż. Leon Krefft

INWESTOR

GMINA Kudowa Zdrój

ul. Zdrojowa 24
57-350 Kudowa-Zdrój

rogowej nr 193, obręb
-Zdrój

wa-Zdrój

LENIA DROGOWEGO

	Specjalność i nr uprawnień	Podpis
	5207/99/u konst.-bud. bez ograniczeń	
	28/66 spec. inst. w zak. en. i tel.	
	394/90/UW spec. inst. w zak. en. i tel.	

Stadium:	PW
Branża:	ELEKTR.
Kod archiwalny	373
Data:	Luty 2020
Skala:	-
Nr rys.:	3