Przestawienie hydrantu nadziemnego łamanego
z dwoma nasadami DN 80
HP1-HP4

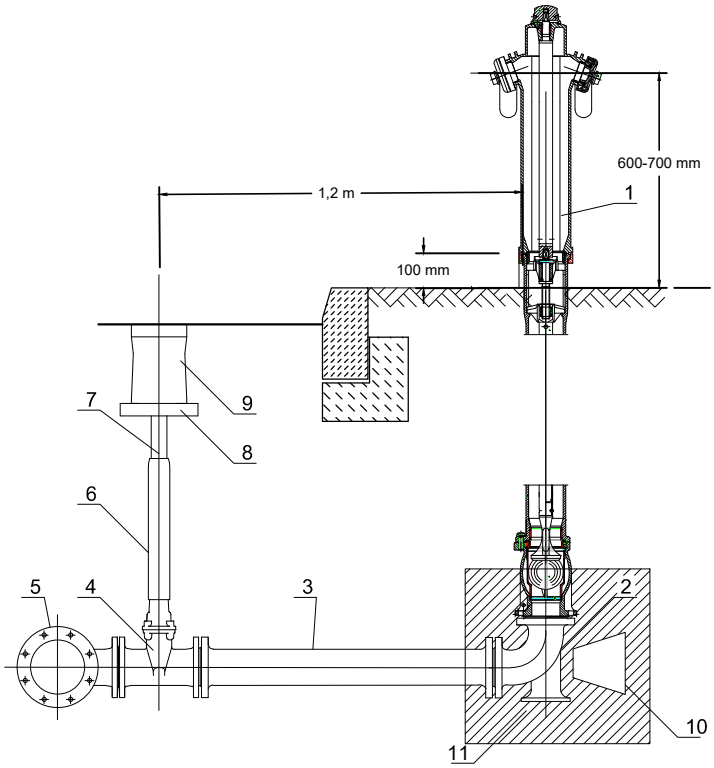

Rozporządzenie Ministra Spraw Wewnętrznych i Administracji z dnia 20 czerwca 2007r.
(Dz. U. Nr 143, poz. 1002). Zgodnie z Załącznikiem nr 1 do ww. rozporządzenia hydranty nadziemne,
Wymagania techniczno - użytkowe przedmiotowych hydrantów zostały określone w pkt. 3.21
Załącznika nr 2 do tego. rozporządzenia
Odległość od poziomu gruntu do osi nasady powinna wynosić od 600 do 700mm.

Montować w terenie zielonym, 5,0 m od budynków, 0,5m od granic działek i krawędzi jezdni

Ozn.	Nazwa
1	Hydrant nadziemny łamany z dwoma nasadami DN80 (żeliwo sferoidalne)
2	Łuk kołnierzowy 90 ze stopka DN80 mm (żeliwo sferoidalne)
3	Króciec dwukołnierzowy PN 10, DN80mm (żeliwo sferoidalne) ok. 1,5 m i 2,5m
4	Zasuwa klinowa PN10, DN80mm, kołnierzowa, miekkouszczelniająca (żel.sferoidalne)
5	Trójnik kielichowo-kołnierzowy DN110/DN80
6	Obudowa teleskopowa do zasuwy DN 80
7	Trzpień (stal St37.2 ocynkowana)
8	Płyta podkładowa (beton B15 gr. 15cm promień 0,4m)
9	Skrzynka uliczna do zasuw duża
10	Blok oporowy (beton B15)
11	Otulina podziemnej części hydrantu

ADMAR STUDIO PROJEKTOWE

Studio Projektowe ADMAR
inż. Adrian Rynkar
ul. Lwowska 26, 59-300 Lubin
tel./fax. 76 842 00 66; tel kom. 606 61 62 91
e-mail admar.lubin@wp.pl

Temat	Rozbudowa drogi gminnej nr 103053D w m. Księginice wraz z budową kanału technologicznego oraz odcinka sieci oświetlenia i kanalizacji deszczowej	
Tytuł rysunku	SZCZEGÓŁ HYDRANTU	Nr rys. 8
Inwestor	Gmina Lubin, ul. Księcia Ludwika I 3, 59-300 Lubin	Skala -
Stadium	Projekt Wykonawczy	Data 7 wrzesień 2023
Branża	Sanitarna	
Projektant branży drogowej	inż. Adrian Rynkar; upr.bud.nr 214/DOŚ/05 w specjalności drogowej	Podpis
Projektant branży odwodnienie	mgr inż. Renata Panic; upr.bud.nr 127/DOŚ/11 w spec. instalacyjnej w zakresie sieci, instalacji i urządzeń cieplnych, went., gaz., wodociąg., i kanalizac.	Podpis