Ścianka czołowa

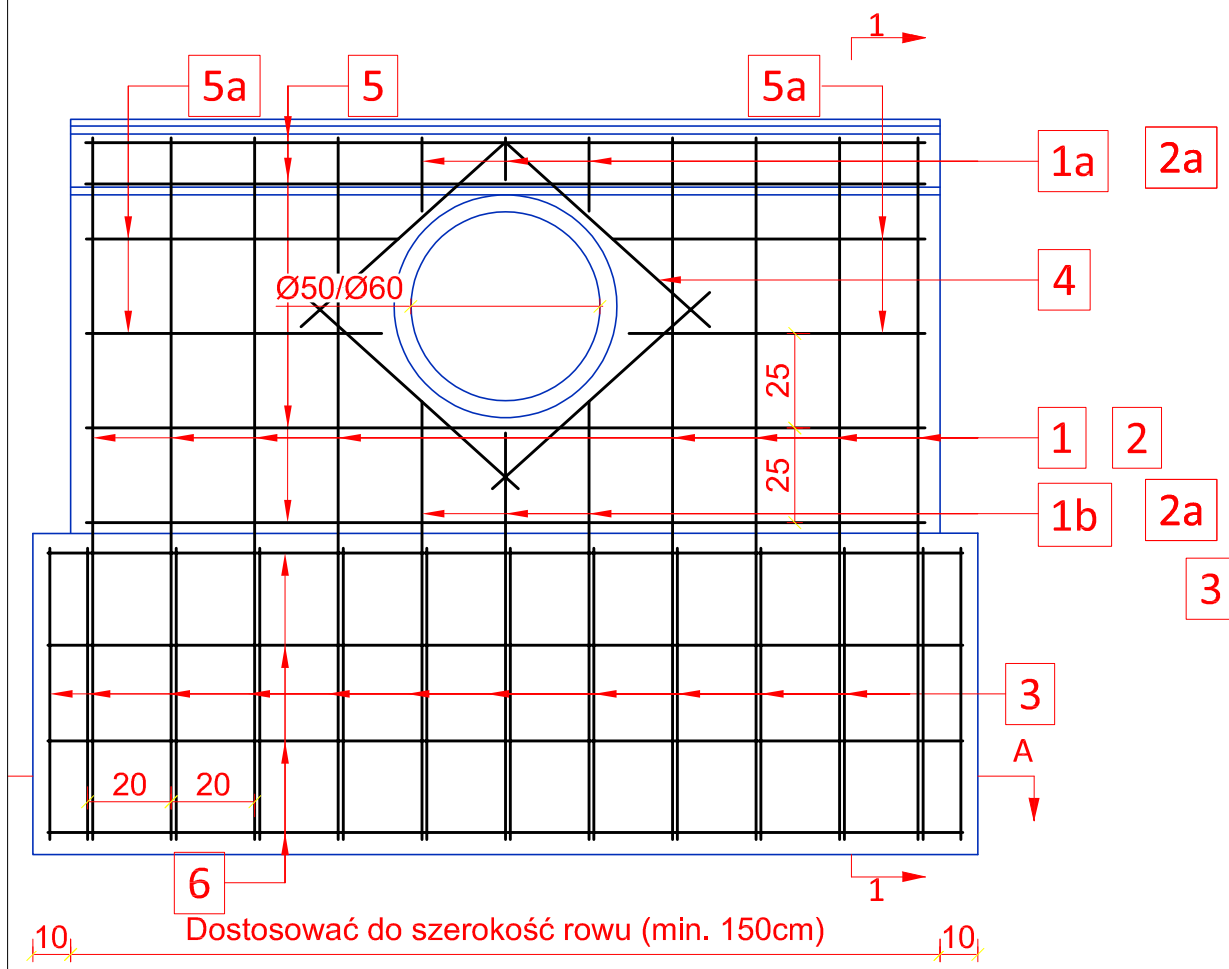

Przekrój 1-1

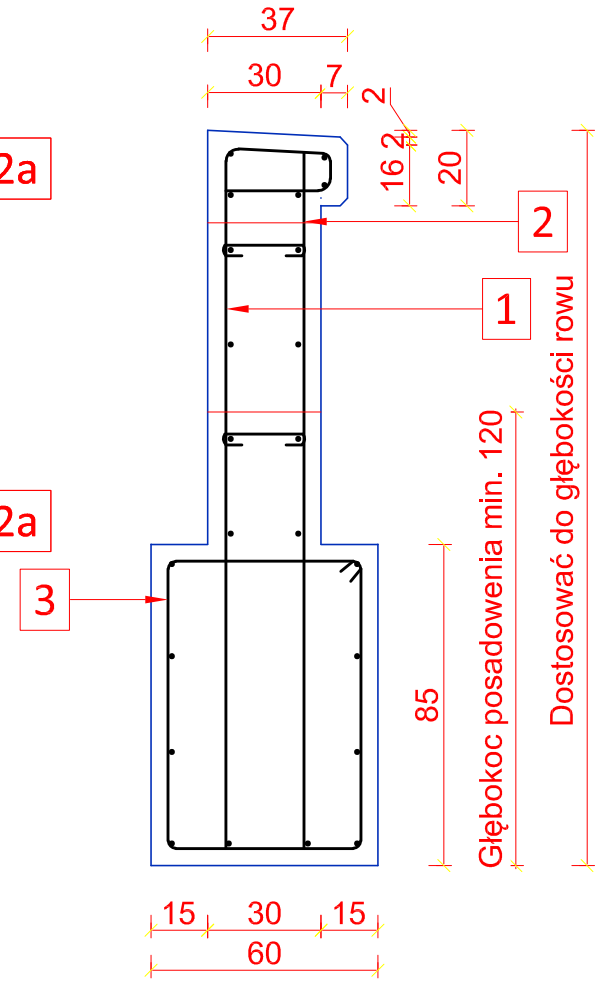

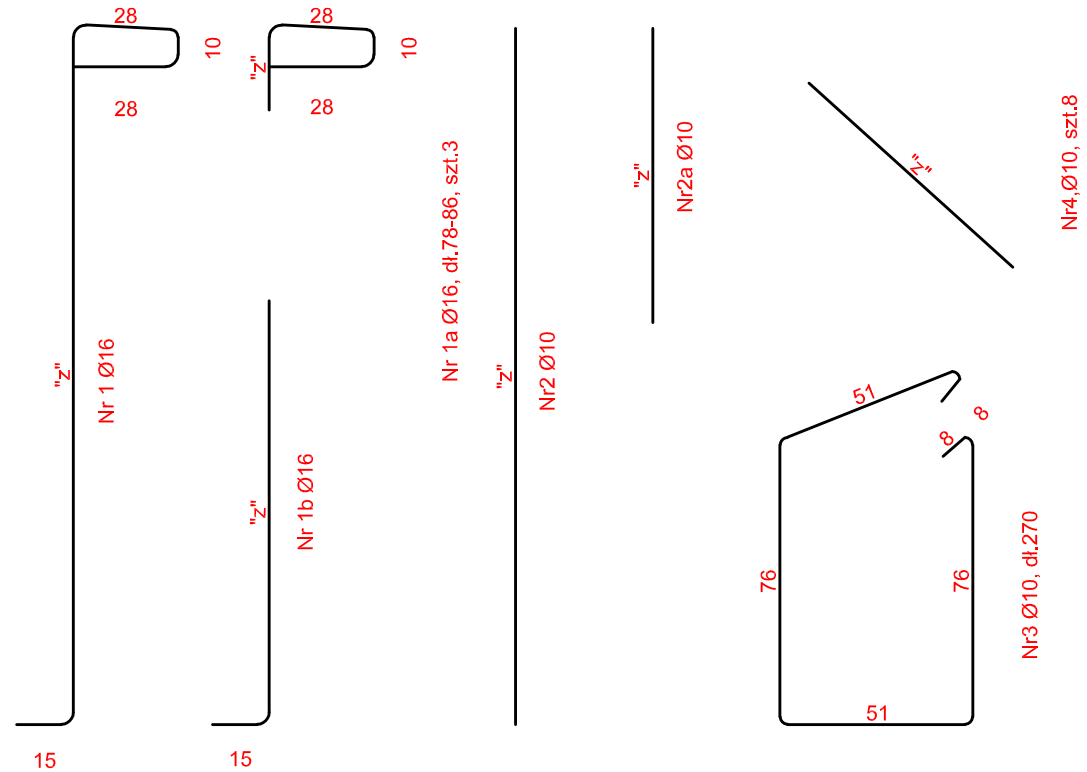

Uwagi:

- Gabaryty kontrukcji oraz długość zbrojenia oznaczone "z" należy dopasować do panujących warunków terenowych przy zachowaniu minimalnej grubości otuliny oraz głębokości posadownie 120 cm oraz maksymalnego rozstawu prętów (podane na rys.)
- Nominalna grubość otuliny c_{nom}=45 mm
- Beton C 30/37
- Beton C12/15
- Stal: AIIIN
- Hydroizolacja od strony zasypki-2x Abizol
- Haki proste, haki półokrągłe i pętle dla Ø≤16 mm, dmin=4Ø

Przekrój A-A

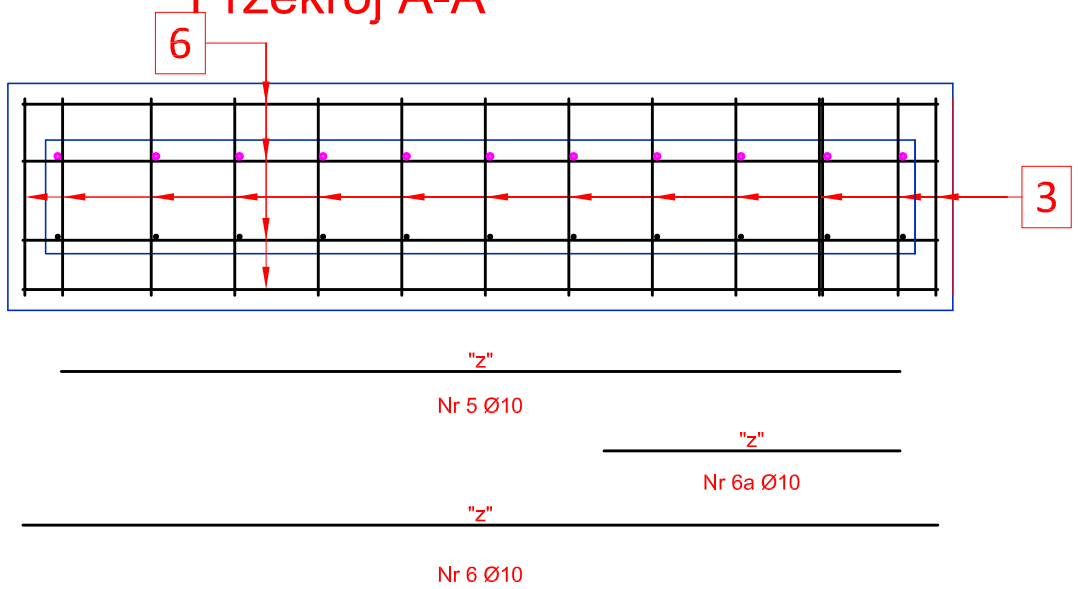

Inwestor:
Gmina Grybów
33-330 Grybów
ul. Jakubowskiego 33

OBIEKT:	PRZEDMIOT RYSUNKU:
Przebudowa skrzyżowania drogi powiatowej nr 1571K w km 8+406,00 z drogą gminną nr 294783K w m. Chodorwa	Zbrojenie ścianki czołowej

Lokalizacja:
Jedn. ewid. Grybów (121004_2), obr. ewid. Chodorowa [0003], dz. ewid. nr 6
droga powiatowa nr 1571K km 8+406,00

Dokumentacja techniczna	NUMER RYSUNKU: 5	SKALA: 1:20	DATA: V 2019
IMIĘ I NAZWISKO	PODPIS		

PROJEKTANT:

mgr inż. Kamil Haraf
upr.proj.MAP/00285/POOD/14
upr.wyk.MAP/0016/OWOD/14