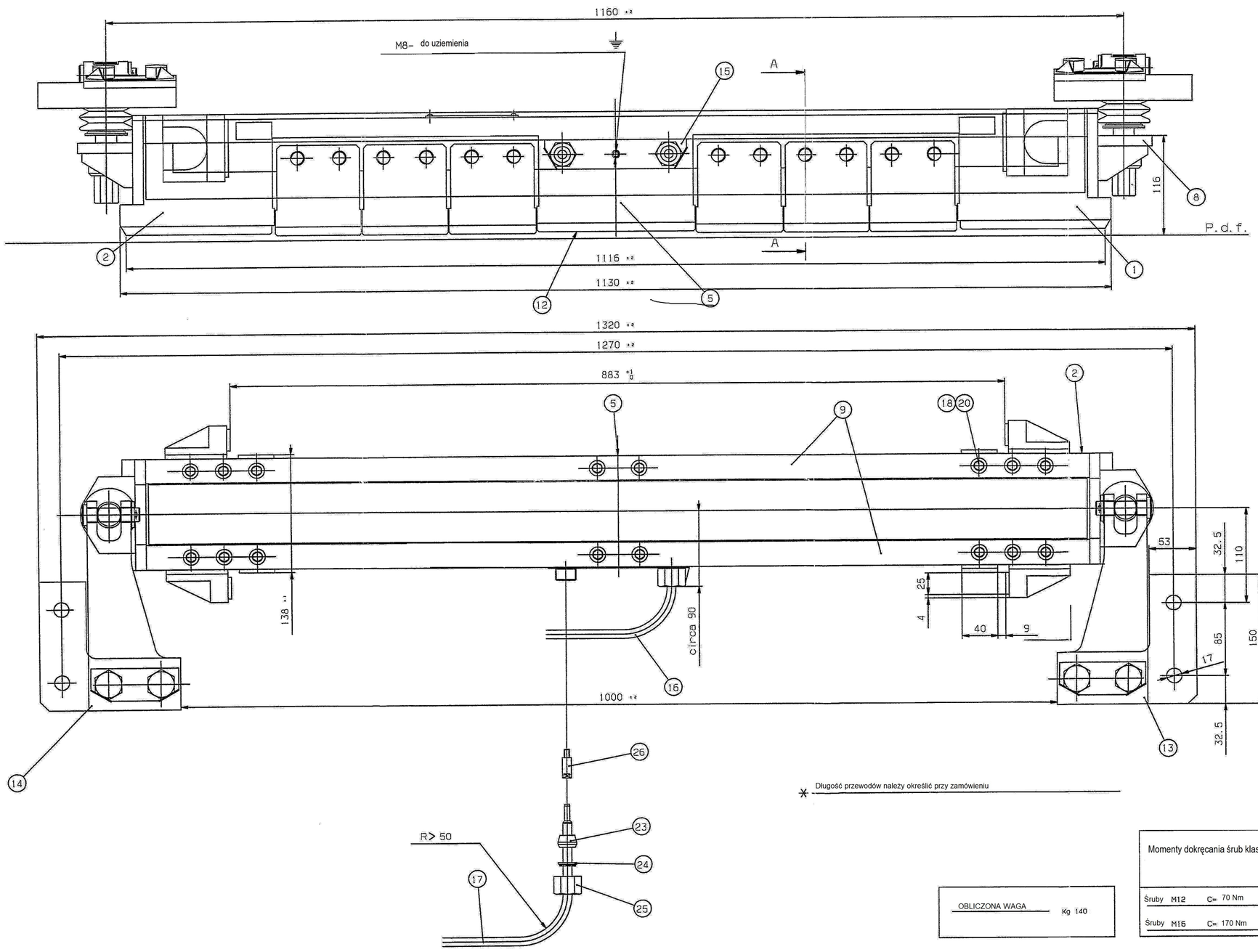

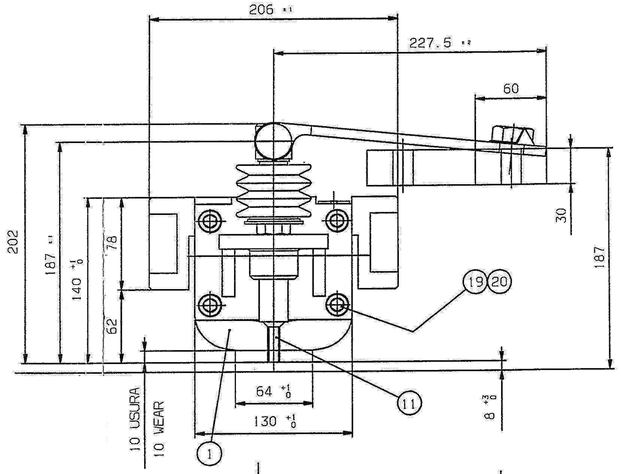

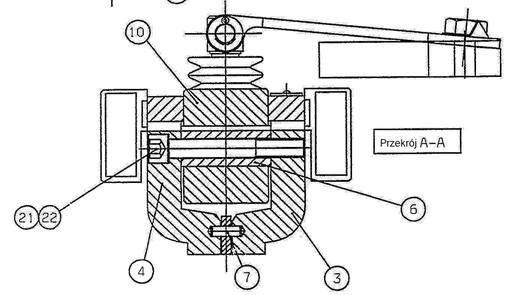

Poz.	Nazwa	Szt.	Nr rys. lub normy
26	Prowadzenie	2	
25	Nakrętka dławikowa	2	
24	Podkładka dławika	2	
23	Dławik kablowy	2	
22	Podkładka Schnorr 17x24x1.3	12	
21	Śruba	12	
20	Podkładka Schnorr 13x18x1.1	24	
19	Śruba imbusowa M12x25 DIN7984	8	kl. 8.8. ISO 3740
18	Śruba imbusowa M12x70 DIN7984	16	kl. 8.8. ISO 3740
17	Przewód sx 1x16 xø9.5xL *	1	
16	Przewód dx 1x16 xø9.5 x L *	1	
15	Płyta zabezpieczająca	2	
14	Zawieszenie lewe	1	
13	Zawieszenie prawe	1	
12	Membrana pośrednia	1	
11	Membrana zewnętrzna	2	
10	Cewka	1	
9	Rama	1	
8	Osłona końcowa	2	
7	Membrana wewnętrzna-kompletna	6	
6	Rdzeń pośredni	6	
5	Płoza stała środkowa	2	CR082005-00
4	Płoza tylna środkowa ruchoma	6	CR082004-00
3	Płoza przednia środkowa ruchoma	6	CR082003-00
2	Płoza stała prawa zewnętrzna	2	CR082001-00
1	Płoza stała lewa zewnętrzna	2	CR082002-00

* Długość przewodów należy określić przy zamówieniu

Momenty dokręcania śrub klasy 8.8	
Śruby M12	C= 70 Nm
Śruby M16	C= 170 Nm

OBLICZONA WAGA Kg 140

DANE ELEKTRYCZNE		Moc	525 W
Napięcie	24 V DC	Siła przyciągania w teście laboratoryjnym (Wg norm PN EN 61010-1)	90 KN
Prąd	21.85 A		

	DATA	PODPISY	Materiał	MPK Łódź Sp. z o.o.
Projektował				
Kreślił		Smulski Roman		
Sprawdzał		Kwiatkowski Krzysztof		
Skala 1:5	Hamulec szynowy CITYRUNNER			CR082000-00