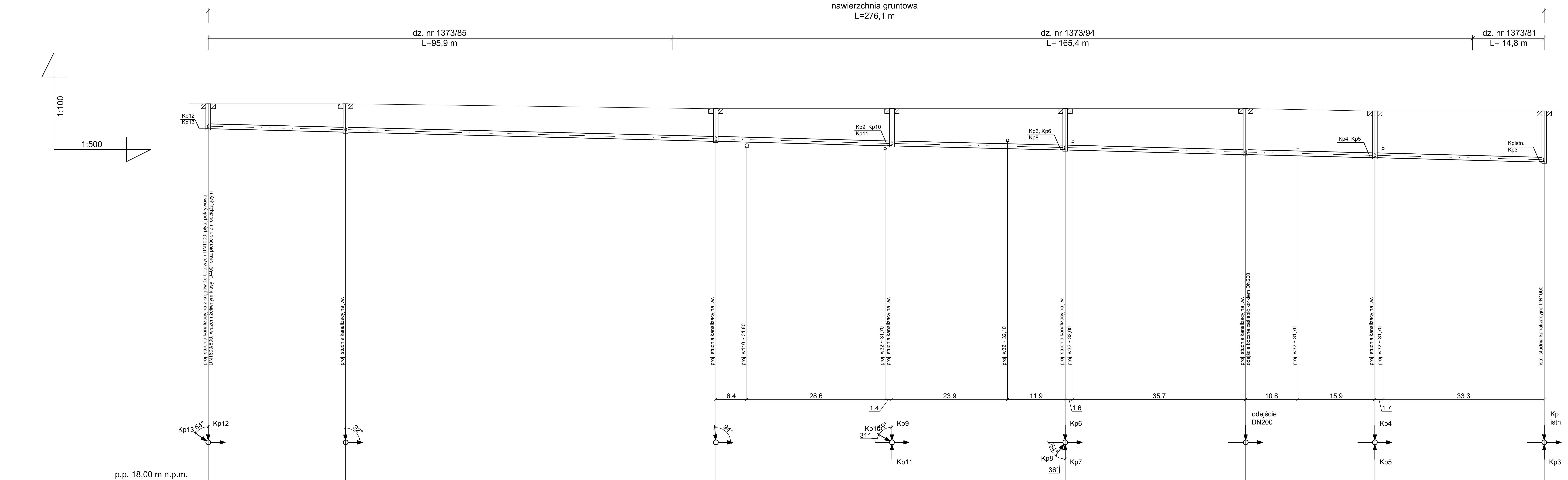

	S7		S6		S5		S4		S3		S2		S1		Sistn.2
RZĘDNA TERENU	33,60		33,60		33,40		33,40		33,40		33,40		33,30		33,30
RZĘDNA DNA KANAŁU	32,57		32,43		32,05		31,86		31,69		31,50		31,37		31,19
ZAGŁĘBIENIE DNA KANAŁU	1,03		1,17		1,35		1,54		1,71		1,90		1,93		2,11
ŚREDNICA, MATERIAŁ / SPADEK [%]	i = 0,5 %				0.20 PVC, SDR34, SN12										0.20 PVC, SDR34, SN8
ODLEGŁOŚĆ; DŁUGOŚĆ	276,10	28,4	47,70	76,5	71,20	36,4	34,80	35,8	99,00	37,3	61,70	26,7	35,00	35,0	0,00
OZNACZENIA	S7		S6		S5		S4		S3		S2		S1		Sistn.2
HEKTOMETRY				2					1						0

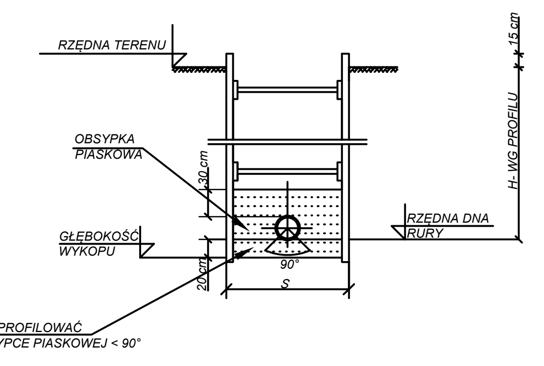

ŚREDNICA WEW. RUROCIĄGÓW	SZEROKOŚĆ "S" WYKOPU W GRUNCIE [m]	
	SUCHYM	MOKRYM
< 0,15	0,90	1,00
0,20	1,00	1,10

UWAGA:

1. Przed przystąpieniem do robót należy potwierdzić lokalizację przyłączy z właścicielami posesji.
2. Kolizje z istniejącym uzbrojeniem podziemnym naniesiono na podstawie mapy do celów projektowych w skali 1: 500.
3. Nie wyklucza się istnienia w terenie innych urządzeń, przewodów i kanałów podziemnych które nie zostały odnalezione w czasie inwentaryzacji geodezyjnej.
4. Dokładne rzędne istniejącego uzbrojenia należy ustalić metodą przekopów kontrolnych wykonywanych ręcznie i ewentualnie wprowadzić korektę pod nadzorem projektanta.
5. Pionowe skrzyżowania z uzbrojeniem podziemnym wykonać z zachowaniem odległości bezpiecznej min. 0,2 m od skraju przewodu do kolidującego uzbrojenia.
6. Skrzyżowania z kablami telekomunikacyjnym i elektroenergetycznymi wykonać zabezpieczając kabel przed uszkodzeniem rurą dwudzielną Ø110 na długości co najmniej 1,5 m- po 0,75 m od osi skrzyżowania mierząc prostopadle do kanału.
7. Zabrania się pracy sprzętu mechanicznego pod i w pobliżu napowietrznych linii elektroenergetycznych oraz w pobliżu istn. budynków, budowli technicznych i istn. uzbrojenia podziemnego.
8. Pozostałe oznaczenia i uwagi jak na rysunku nr 1.

ZAKŁAD USŁUG TECHNICZNYCH PROSBED s.c. Oś. Słowackiego 22/9 64 - 980 Trzcianka			
INWESTOR	Gmina Krzyż Wlkp. ul. Wojska Polskiego 14, 64-761 Krzyż Wlkp.		
NAZWA ZADANIA	Budowa sieci kanalizacji sanitarnej z przykanalikami i sieci wodociągowej rozdzielczej wraz z przyłączami w rejonie ulic Storczykowej w Krzyżu Wlkp.- etap III (zlewania Wojska Polskiego)		
OBIEKT kat. XXVI	Sieć kanalizacji sanitarnej grawitacyjnej - dz. o nr ewidencyjnym 1373/81, 1373/85, 1373/94- obręb Krzyż Wlkp. Przyłącza kanalizacji sanitarnej - dz. o nr ewidencyjnym o nr ewidencyjnym 1373/81, 1373/85, 1373/94 - obręb Krzyż Wlkp.		
NAZWA RYSUNKU	PROFIL KANALIZACJI SANITARNEJ		
PROJEKTOWAŁA	mgr inż. Justyna Markowicz upr. nr WKP/0125/POOS/07		SKALA 1 : 100/500 DATA 12/2019
OPRACOWAŁ	mgr inż. Tomasz Bednarczyk		NR RYS. 2