NADPROŻE N-1.1
Liczba elementów : 1

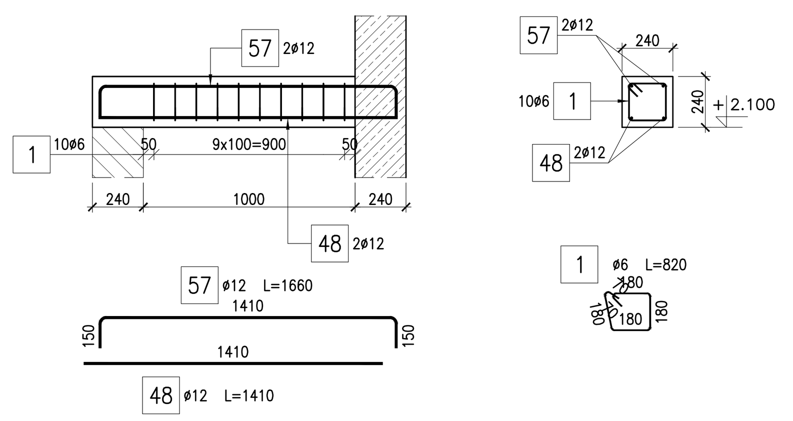

NADPROŻE N-1.6
Liczba elementów : 1

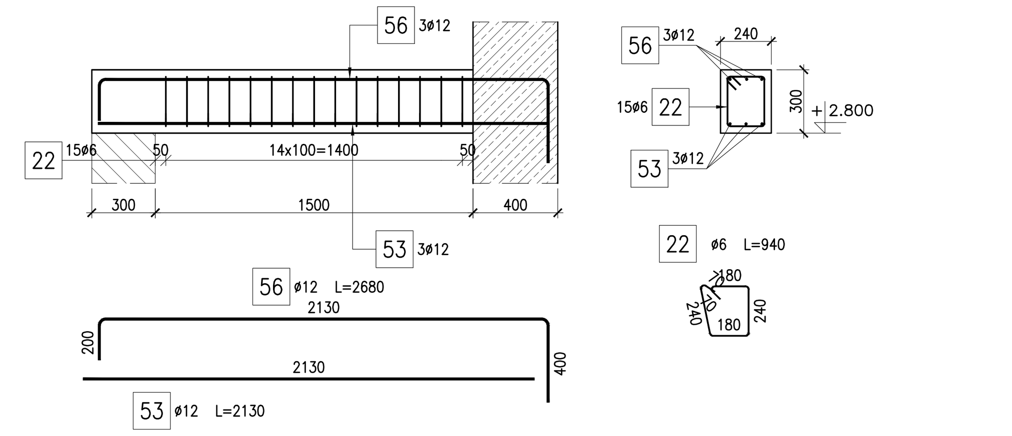

NADPROŻE N-1.12
Liczba elementów : 1

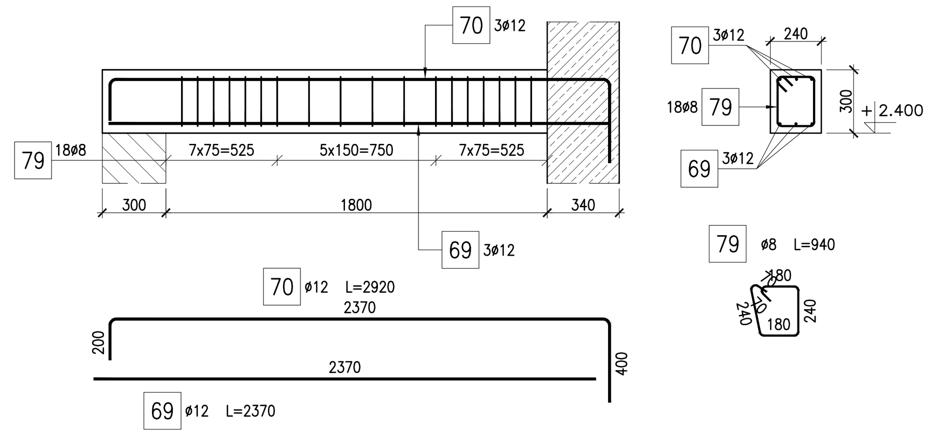

NADPROŻE N-1.13
Liczba elementów : 1

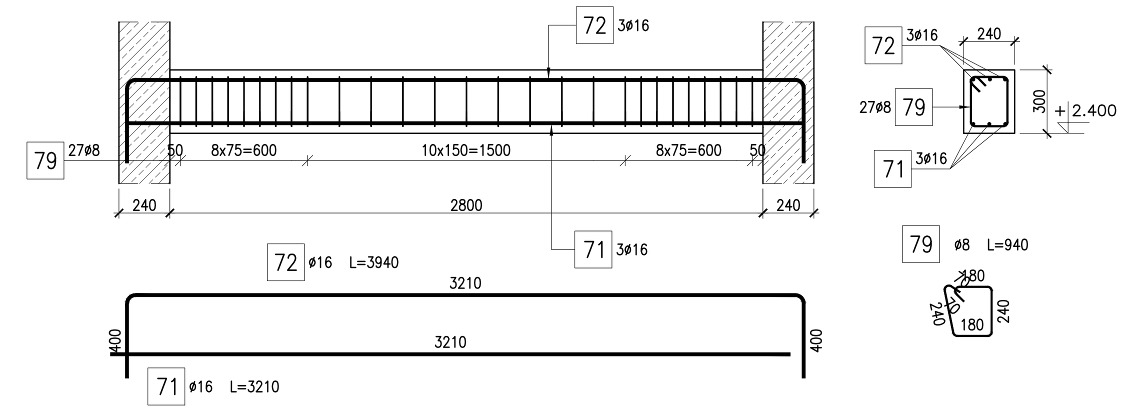

NADPROŻE N-1.14
Liczba elementów : 1

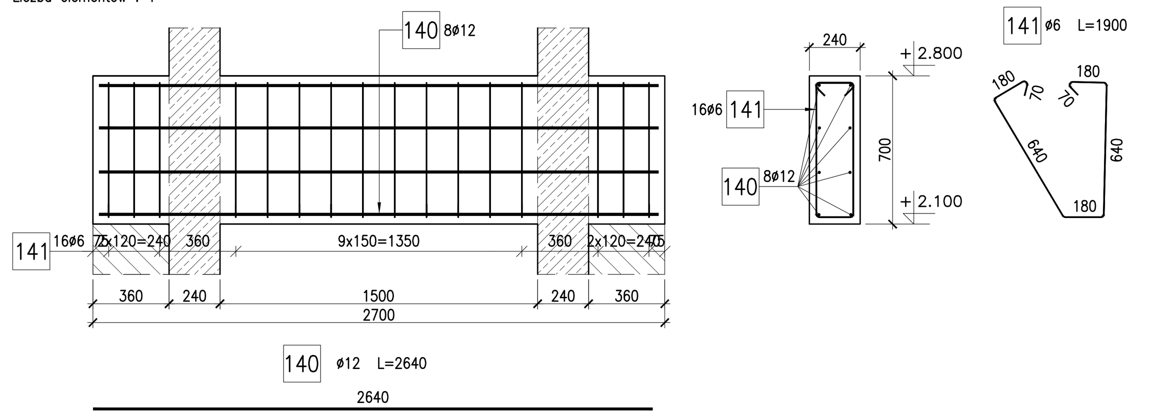

NADPROŻE N-1.2
Liczba elementów : 1

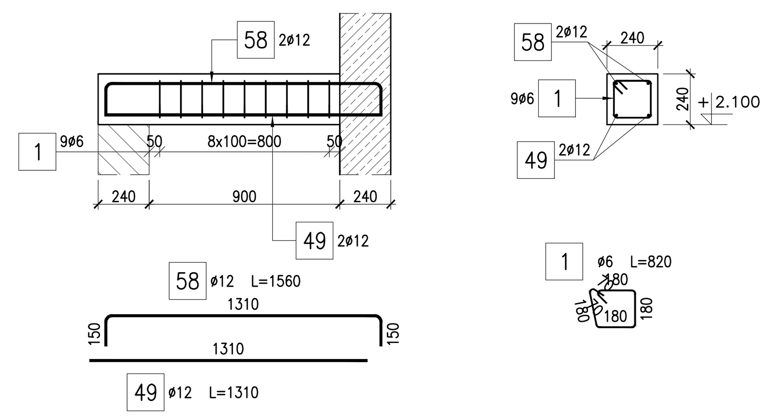

NADPROŻE N-1.7
Liczba elementów : 2

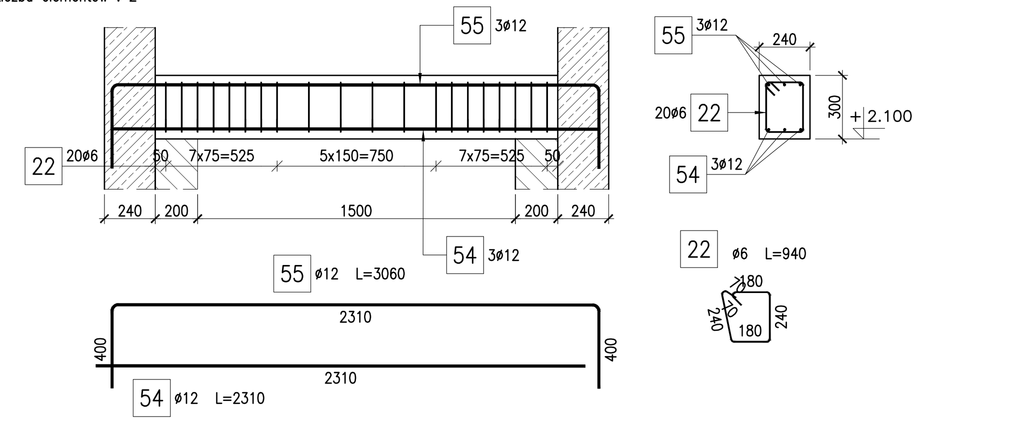

NADPROŻE N-1.15
Liczba elementów : 1

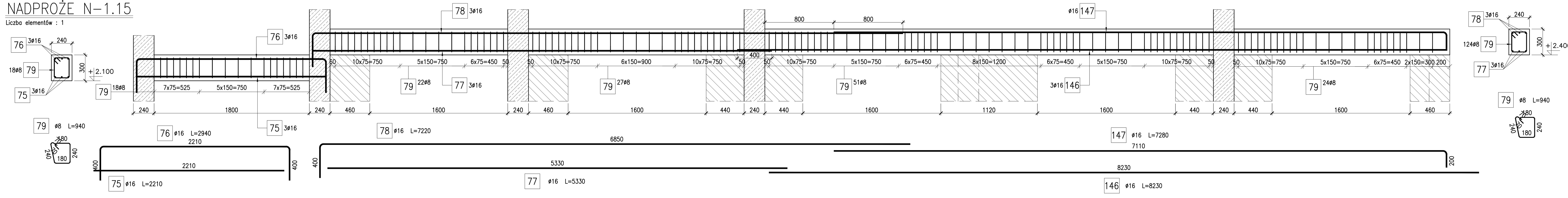

NADPROŻE N-1.3
Liczba elementów : 1

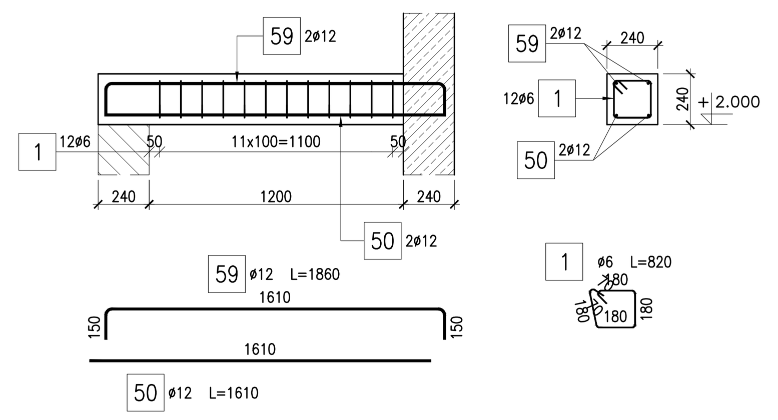

NADPROŻE N-1.8
Liczba elementów : 2

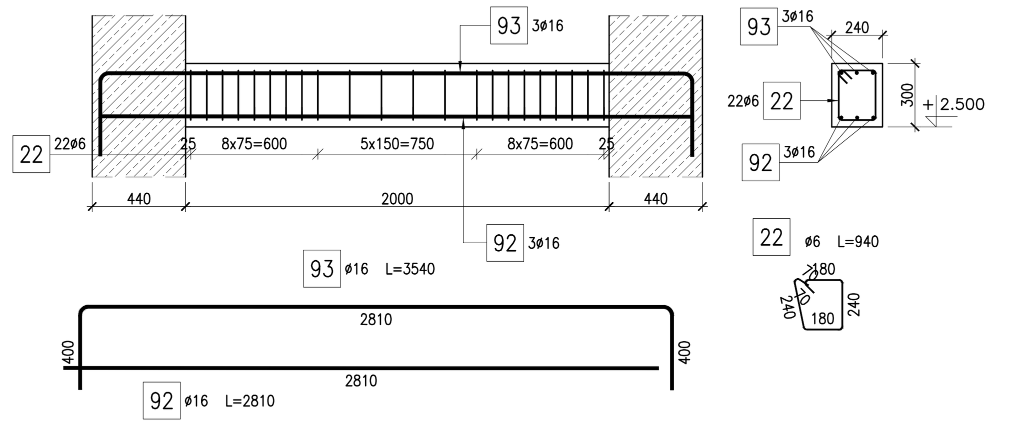

NADPROŻE N-1.17
Liczba elementów : 1

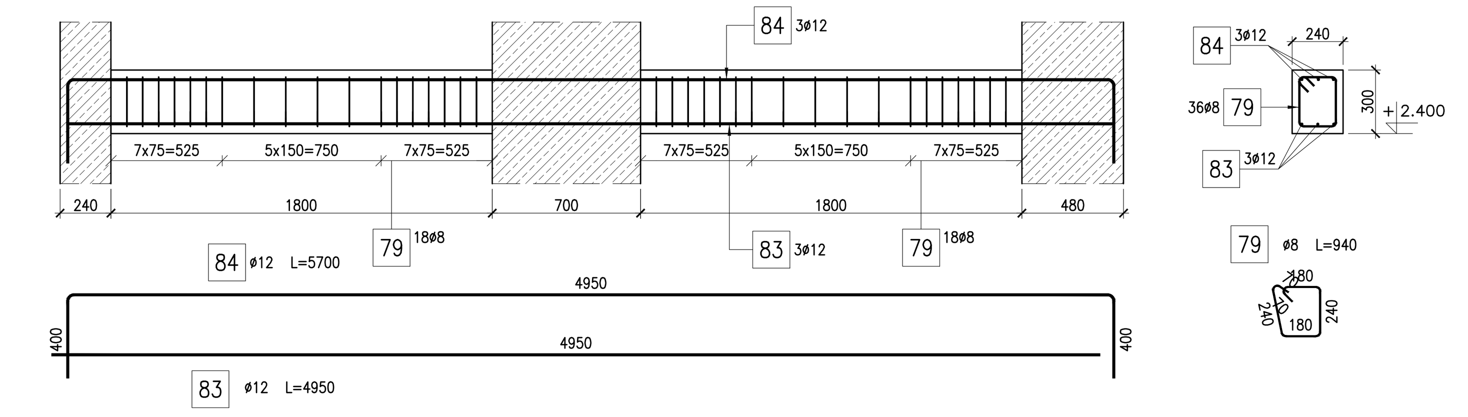

NADPROŻE N-1.18
Liczba elementów : 1

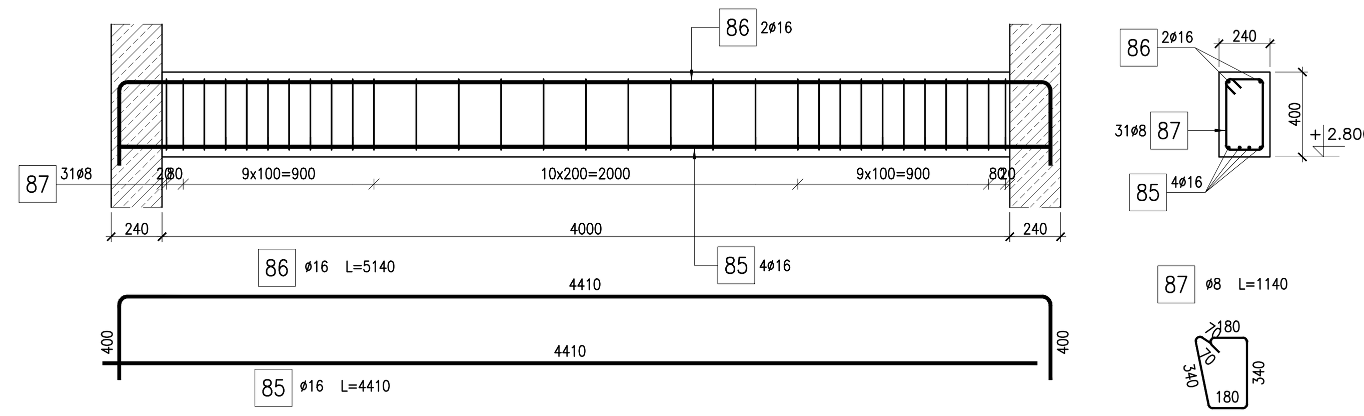

NADPROŻE N-1.4
Liczba elementów : 1

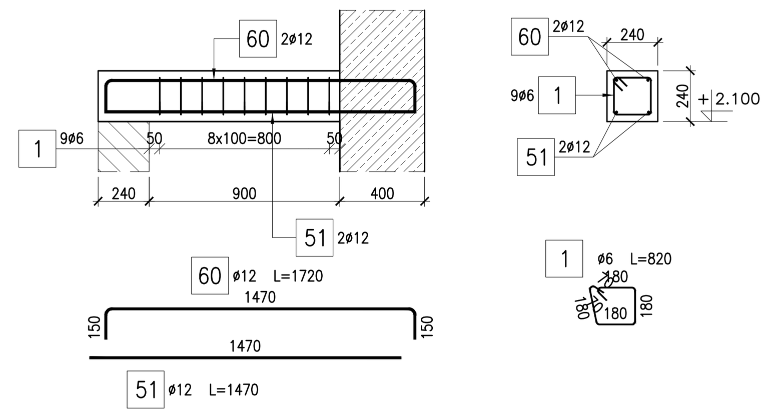

NADPROŻE N-1.9
Liczba elementów : 1

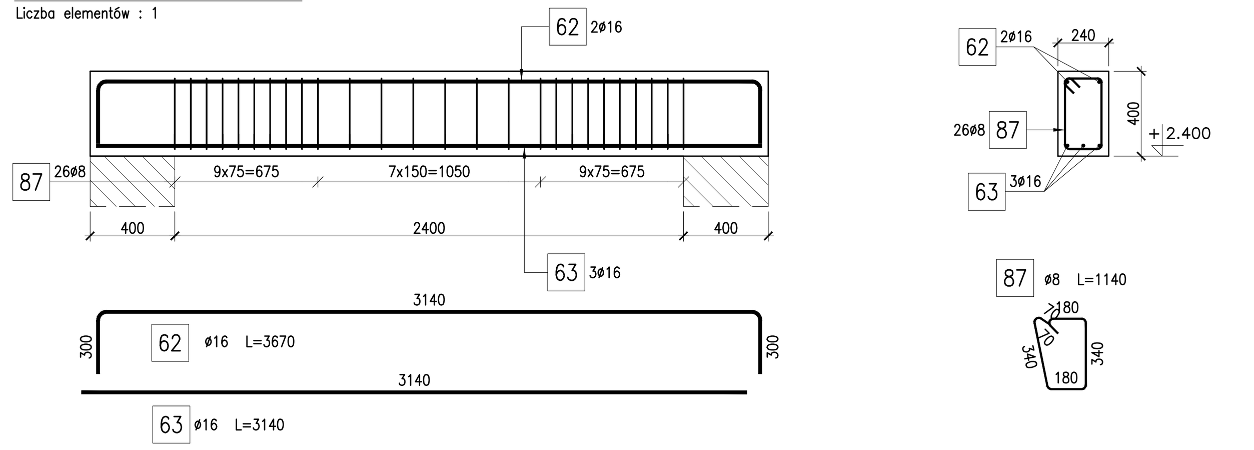

NADPROŻE N-1.16
Liczba elementów : 4

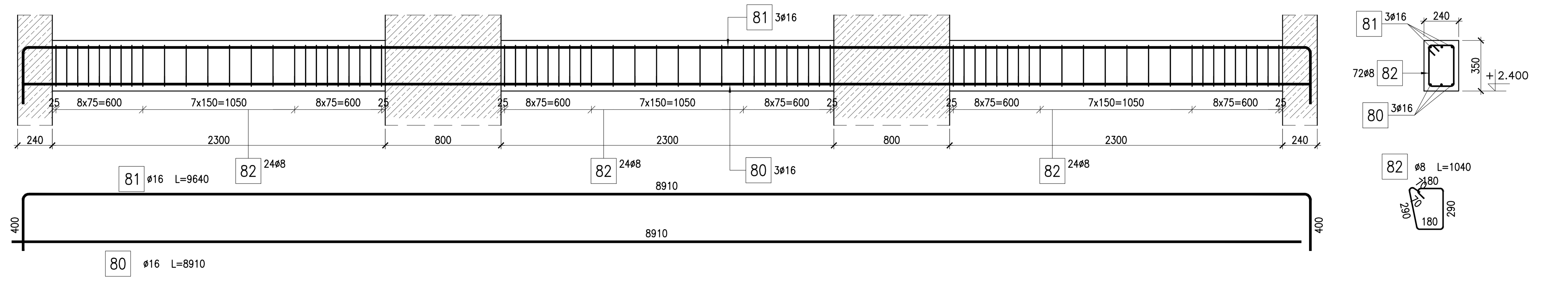

NADPROŻE N-1.5
Liczba elementów : 1

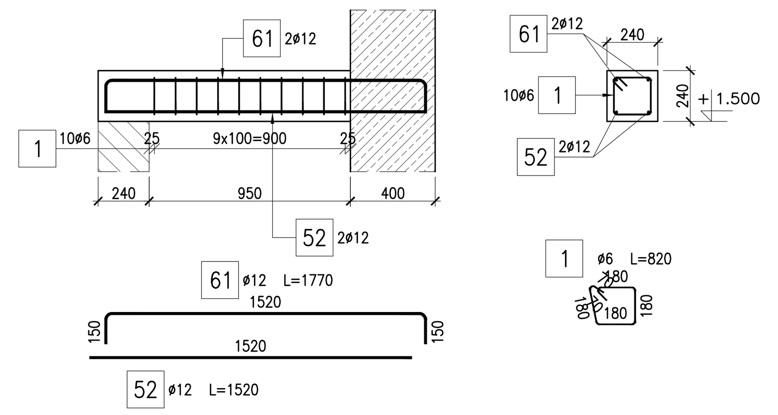

NADPROŻE N-1.10
Liczba elementów : 1

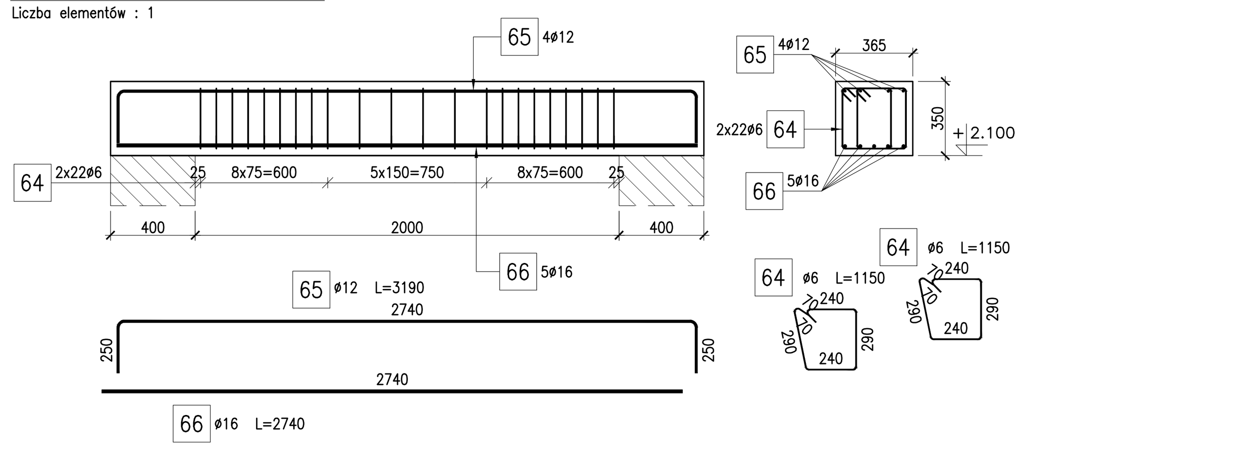

NADPROŻE N-1.19
Liczba elementów : 1

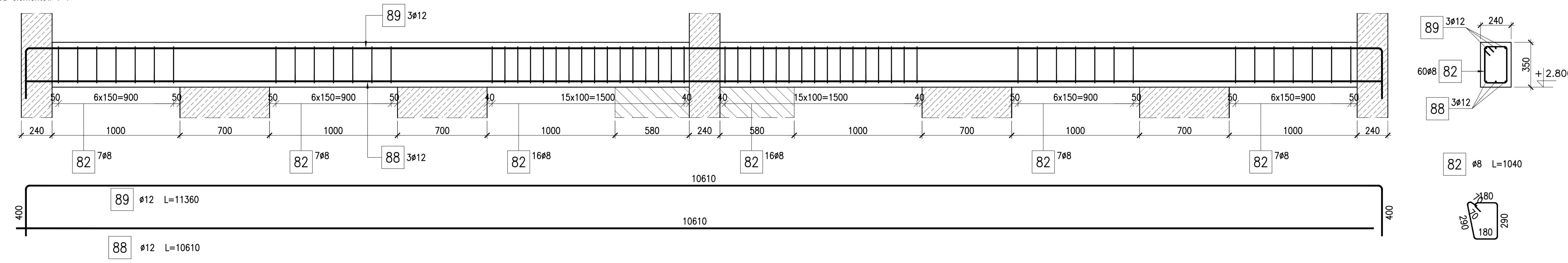

NADPROŻE N-1.11
Liczba elementów : 1

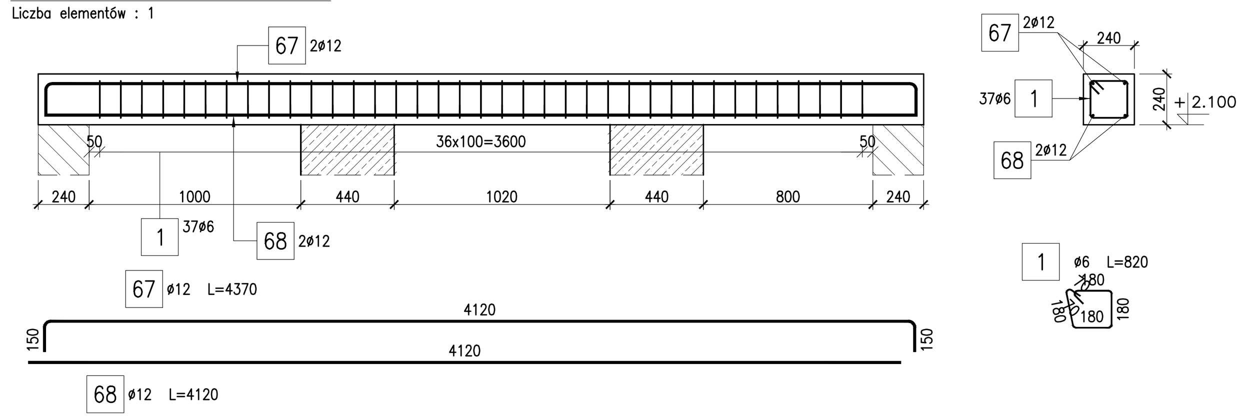

NADPROŻE N-1.20
Liczba elementów : 2

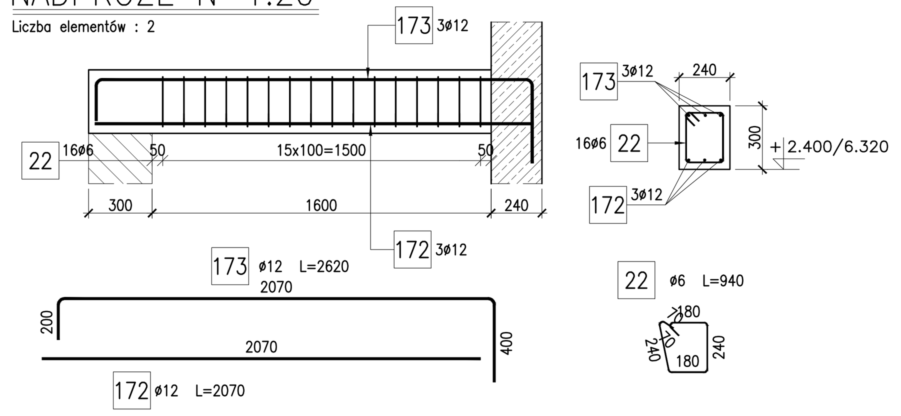

ZESTAWIENIE STALI

Elementy Nazwa	Ilość	Pozycja	Stal Ø A-IIIN	Długość (m)	Ilość w elemencie	ogółem	Długość łączna (m) A-IIIN Ø 6	Ø 8	Ø 12	Ø 16
N1.1	1	1	6	0,82	10	10	8,20			
		48	12	1,41	2	2			2,82	
		57	12	1,66	2	2			3,32	
N1.10	1	64	6	1,15	44	44	50,60			
		65	12	3,19	4	4			12,76	
		66	16	2,74	5	5				13,70
N1.11	1	1	6	0,82	37	37	30,34			
		67	12	4,37	2	2			8,74	
		68	12	4,12	2	2			8,24	
N1.12	1	69	12	2,37	3	3			7,11	
		70	12	2,92	3	3			8,76	
		79	8	0,94	18	18		16,92		
N1.13	1	71	16	3,21	3	3				9,63
		72	16	3,94	3	3				11,82
		79	8	0,94	27	27		25,38		
N1.14	1	140	12	2,64	8	8			21,12	
		141	6	1,90	16	16	30,40			
N1.15	1	75	16	2,21	3	3				6,63
		76	16	2,94	3	3				8,82
		77	16	5,33	3	3				15,99
		78	16	7,22	3	3				21,66
		79	8	0,94	142	142		133,48		
		146	16	8,23	3	3				24,69
		147	16	7,28	1	1				7,28
N1.16	4	80	16	8,91	3	12				106,92
		81	16	9,64	3	12				115,68
		82	8	1,04	72	288		299,52		
N1.17	1	79	8	0,94	36	36		33,84		
		83	12	4,95	3	3			14,85	
		84	12	5,70	3	3			17,10	
N1.18	1	85	16	4,41	4	4				17,64
		86	16	5,14	2	2				10,28
		87	8	1,14	31	31		35,34		
N1.19	1	82	8	1,04	60	60		62,40		
		88	12	10,61	3	3			31,83	
		89	12	11,36	3	3			34,08	
N1.2	1	1	6	0,82	9	9	7,38			
		49	12	1,31	2	2			2,62	
		58	12	1,56	2	2			3,12	
N1.20	2	22	6	0,94	16	32	30,08			
		172	12	2,07	3	6			12,42	
		173	12	2,62	3	6			15,72	
N1.3	1	1	6	0,82	12	12	9,84			
		50	12	1,61	2	2			3,22	
		59	12	1,86	2	2			3,72	
N1.4	1	1	6	0,82	9	9	7,38			
		51	12	1,47	2	2			2,94	
		60	12	1,72	2	2			3,44	
N1.5	1	1	6	0,82	10	10	8,20			
		52	12	1,52	2	2			3,04	
		61	12	1,77	2	2			3,54	
N1.6	1	22	6	0,94	15	15	14,10			
		53	12	2,13	3	3			6,39	
		56	12	2,68	3	3			8,04	
N1.7	2	22	6	0,94	20	40	37,60			
		54	12	2,31	3	6			13,86	
		55	12	3,06	3	6			18,36	
N1.8	2	22	6	0,94	22	44	41,36			
		92	16	2,81	3	6				16,86
		93	16	3,54	3	6				21,24
N1.9	1	62	16	3,67	2	2				7,34
		63	16	3,14	3	3				9,42
		87	8	1,14	26	26		29,64		
Długość wg średnic (m)							275	637	271	426
Masa jednostkowa pręta (kg/m)							0,22	0,40	0,89	1,58
Masa łączna wg średnic (kg)							61,16	251,43	240,79	672,45
Masa łączna wg gatunku stali (kg)							1225,82			
Ogółem (kg)							1225,82			

BETON: C25/30 – XC1
STAL ZBROJENIOWA: A–IIIN – (RB500W/BST500/B500SP)

OTULINA: 30mm

UWAGI:

1. WSZYSTKIE WYMIARY PODANO W [mm], RZĘDNE WYSOKOŚCIOWE W [m].
2. WEWNĘTRZNE ŚREDNICE ZAGIĘCIA PRĘTÓW WYNOSZĄ 10 ø
   WEWNĘTRZNE ŚREDNICE ZAGIĘCIA PĘTLI I HAKÓW WYNOSZĄ 4 ø
3. PRĘTY ZMIERZONO PO ZEWNĘTRZNYM OBRYSIE
4. WYMIARY OTWORÓW SPRAWDZIC Z ARCH. I ZESTAWIENIEM STOLARKI

REW.02	14.06.2022	DODANIE POZYCJI N-1.20
REW.01	11.05.2022	AKTUALIZACJA RYSUNKU

NAZWA OBIEKTU BUDOWLANEGO
PRZEDSZKOLE GMINNE

ADRES OBIEKTU BUDOWLANEGO
dz. nr 71/21, ob.ew. 7 Pogórze, jedn. ew. 221105_2 Kosakowo
ul. Kosciuszki, Kosakowo

NAZWA I ADRES INWESTORA
Gmina Kosakowo
ul. Żeromskiego 69, 81-198 Kosakowo

PROJEKTANT
mgr inż. Marcin Zieliński
POM/0325/POOK/13
w specjalności konstrukcyjno-budowlanej
do projektowania bez ograniczeń

SPRAWDZAJĄCY
mgr inż. Mateusz Choroś
ZAP/0001/PBKb/21
w specjalności konstrukcyjno-budowlanej
do projektowania bez ograniczeń

NAZWA RYSUNKU
NADPROŻA N-1...

NR RYSUNKU	BRANŻA
K-18	konstrukcja
REWIZJA	STADIUM
02	projekt wykonawczy
DATA	SKALA
1.11.2021	1:25

ZIÓŁKOWSKA STUDIO

ZIÓŁKOWSKA STUDIO ARCHITEKT PAULINA ZALEWSKA-ZIÓŁKOWSKA
E-MAIL:BIURO@ZIOLKOWSKASTUDIO.PL TEL:663811791
WWW.ZIOLKOWSKASTUDIO.PL NIP:4990548413