SZCZEGÓŁ IZOLACJI ŁAWY FUNDAMENTOWEJ Ł-2 I KANAŁU

PRZEKRÓJ A-A

1:10

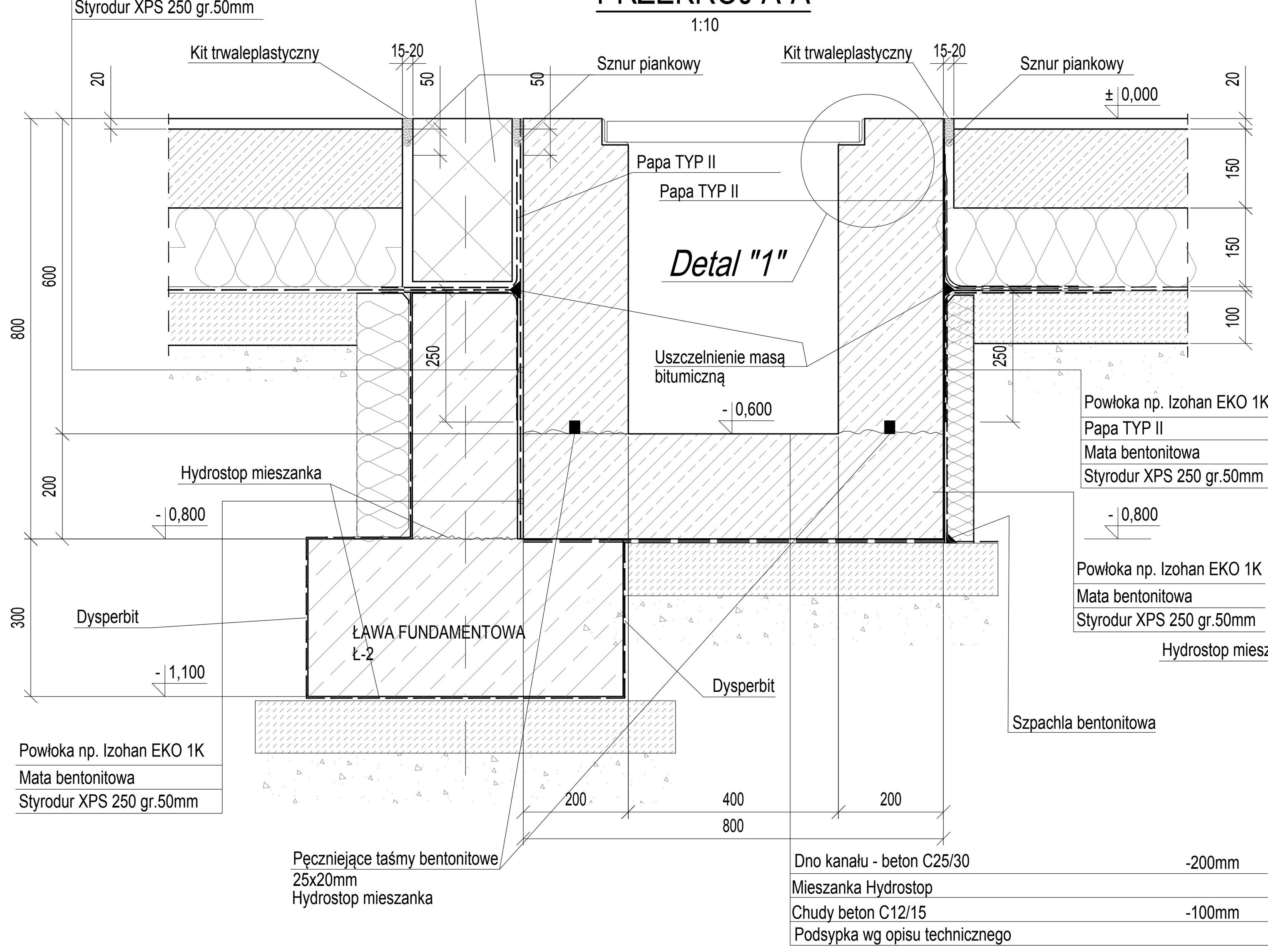

SZCZEGÓŁ IZOLACJI ŁAWY FUNDAMENTOWEJ Ł-3

1:10

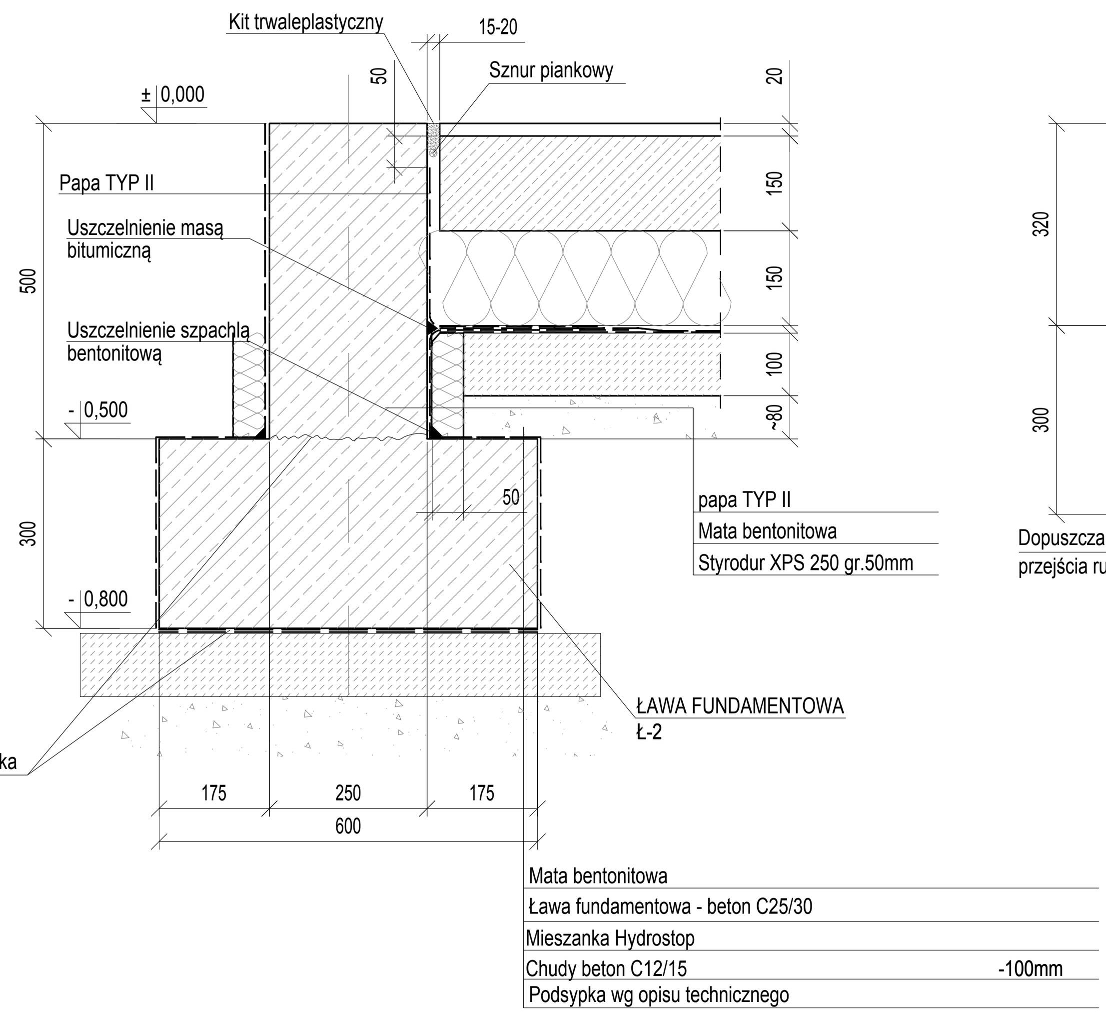

SZCZEGÓŁ IZOLACJI ŁAWY FUNDAMENTOWEJ Ł-1

1:10

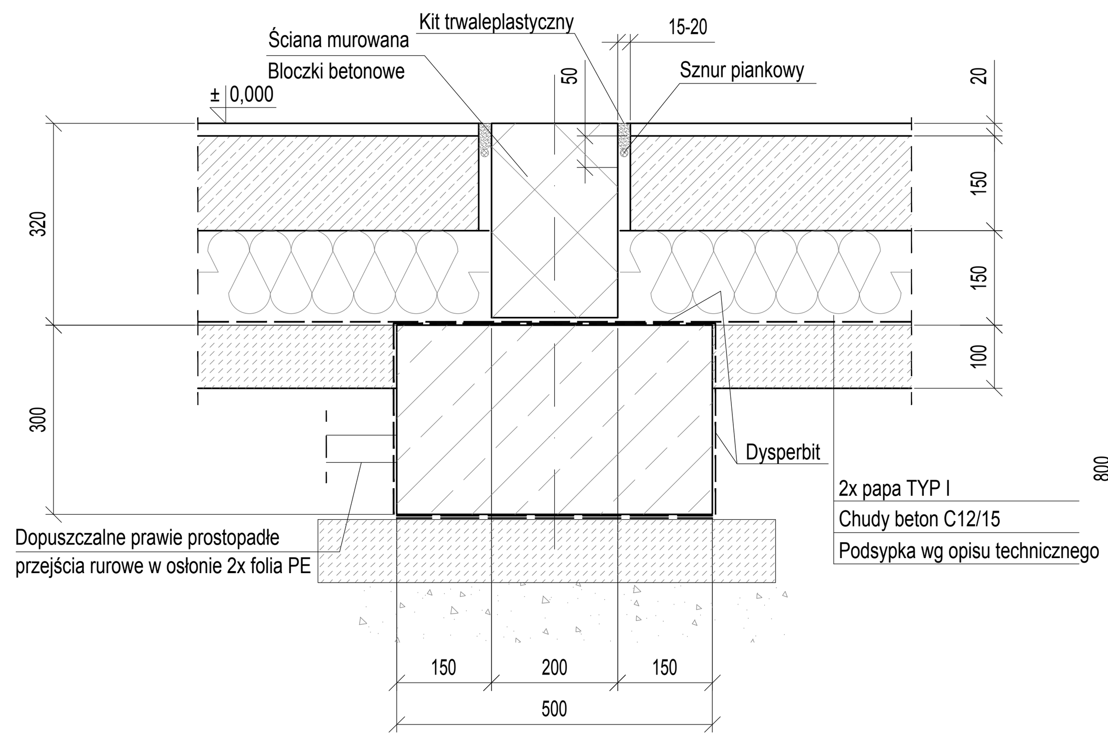

SZCZEGÓŁ OPARCIA ŁAWY FUNDAMENTOWEJ NA FUNDAMENCIE

1:10

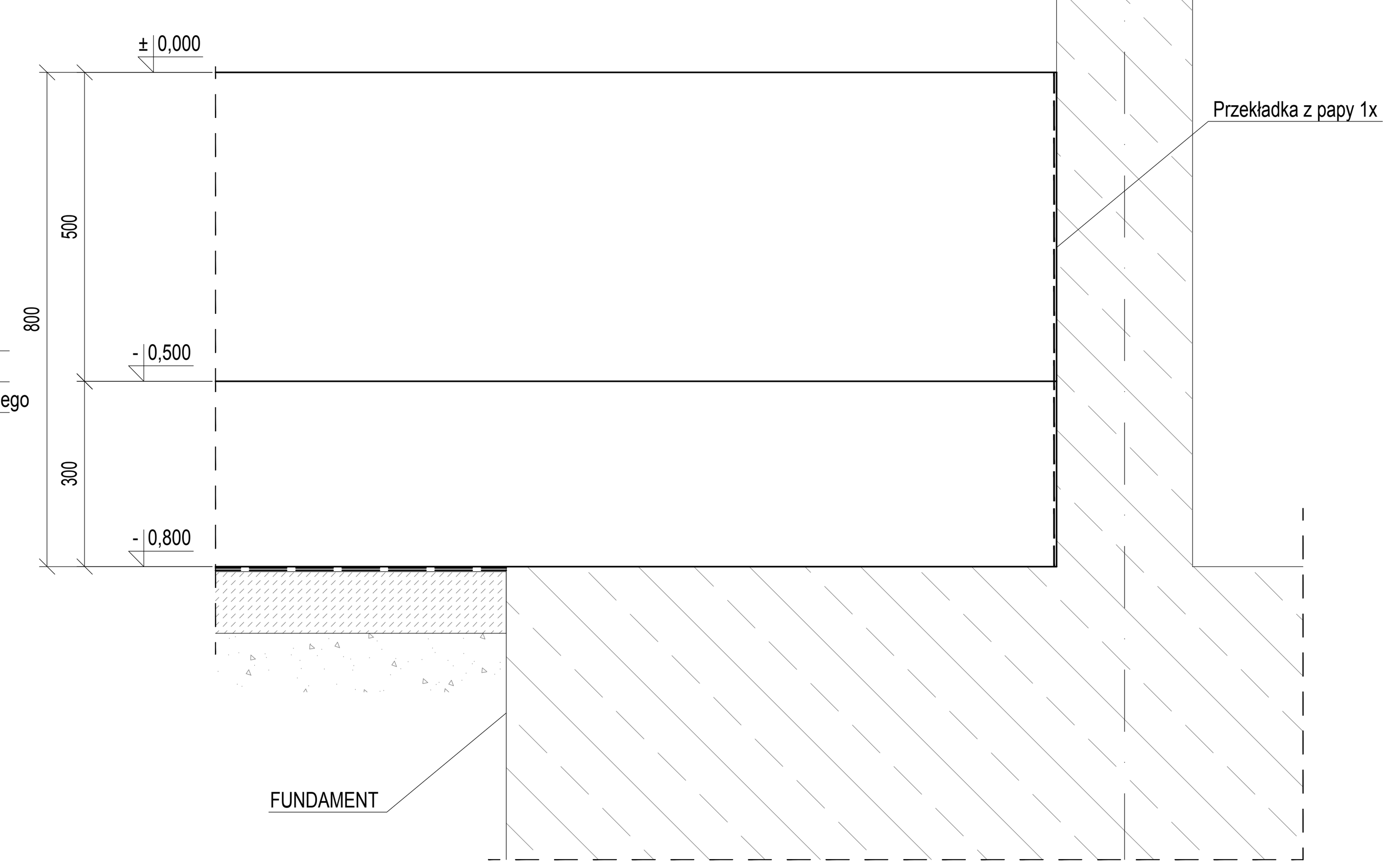

SZCZEGÓŁ "B"

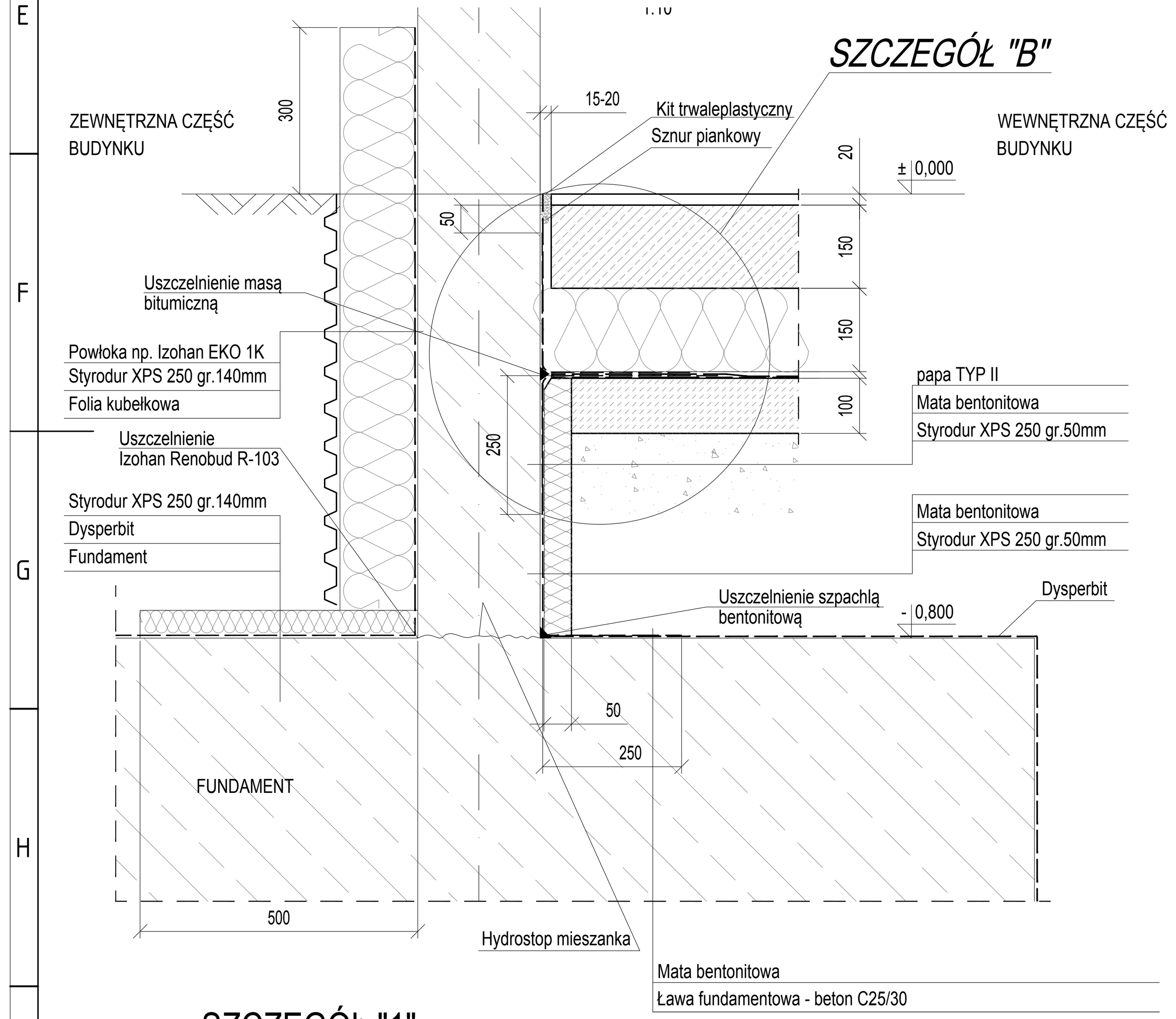

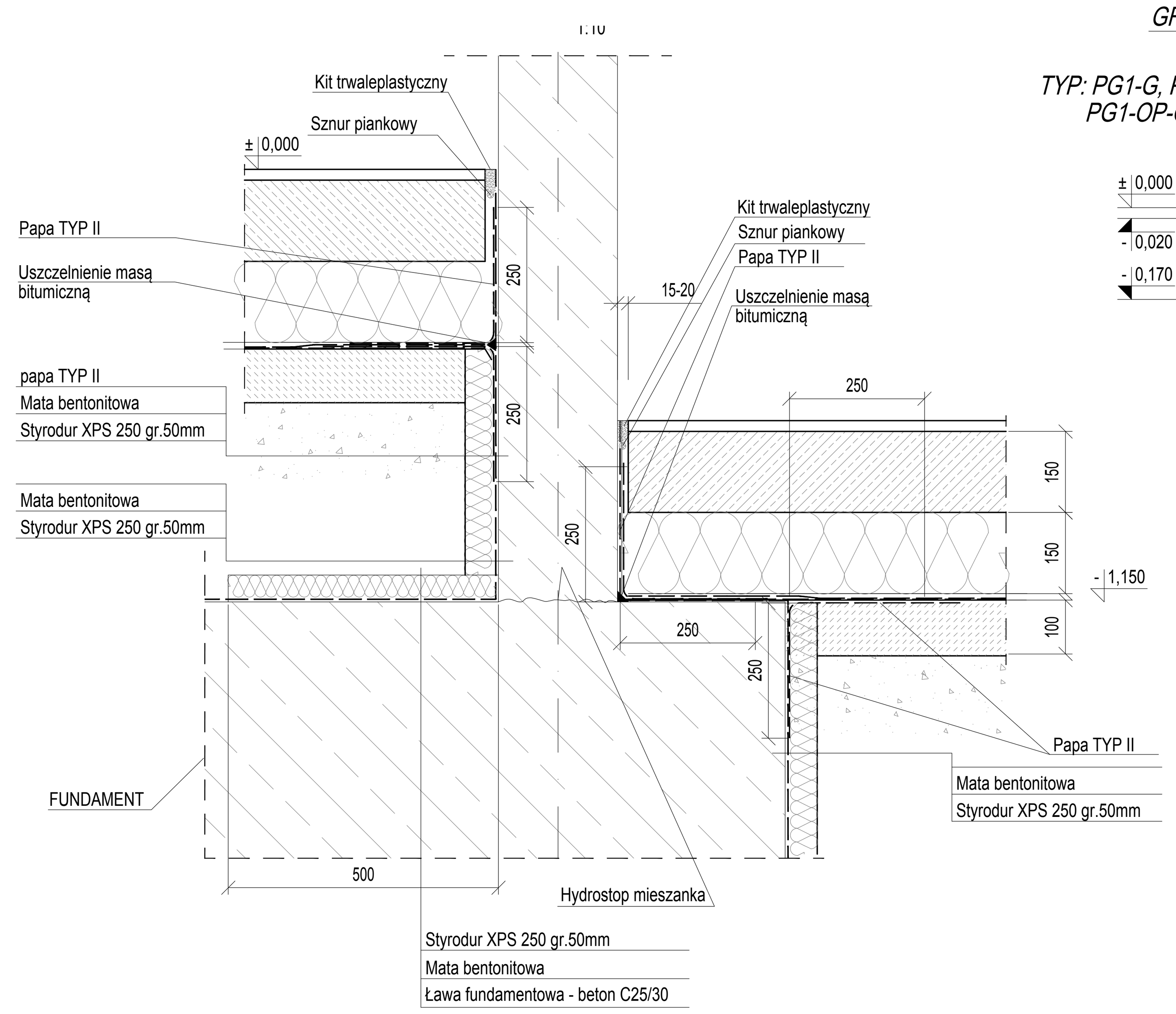

PRZEKROJE TYPOWE POSADZKI

1:10

GRUBOŚĆ PŁYTY POSADZKI 150mm

TYP: PG1-G, PG1-Gh, PG1-Gh-S, PG1-K-Gh, PG1-B, PG1-P, PG1-OP-Gh, PG1-OP-G, PG1-P, PG2-D, PG2-D-SM, PG6-Gh-S

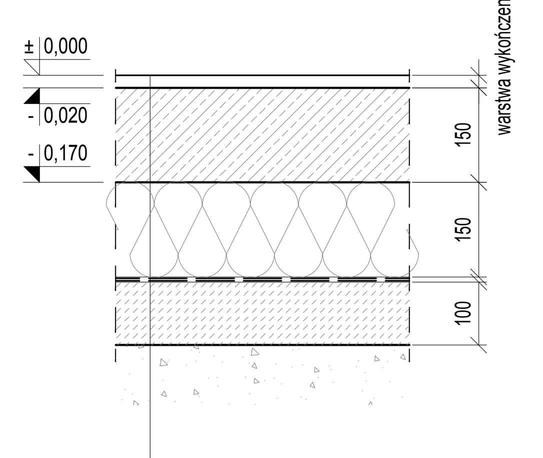

Warstwa wykończeniowa zależna od typu warstwy	
Płyta posadzki - beton C25/30 zbrojony makrowłóknami polimerowymi SIKA Enduro HPP 50 4 kg/m3 oraz mikrowłóknami polipropylenowymi 0,6 kg/m3	-150mm
Styropian EPS 250	-150mm
Folia PE gr. 0,3mm	
2x papa TYP I	
Chudy beton C12/15	-100mm
Podsypka wg opisu technicznego	

GRUBOŚĆ PŁYTY POSADZKI 200mm

TYP: PG4-E

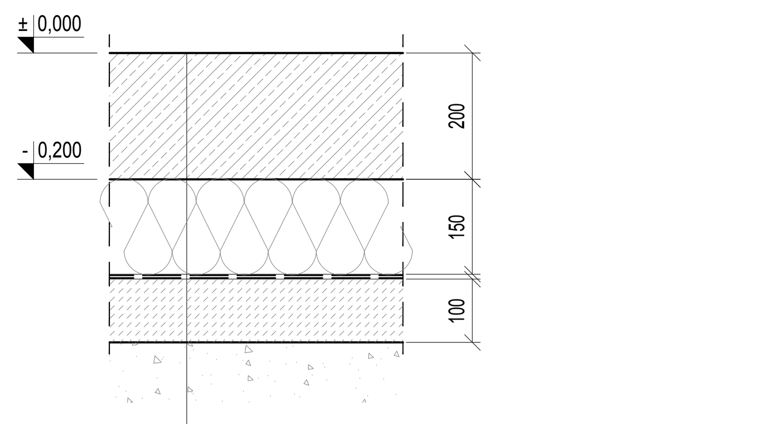

Warstwa wykończeniowa zależna od typu warstwy	
Płyta posadzki - beton C25/30 zbrojony makrowłóknami polimerowymi SIKA Enduro HPP 50 4 kg/m3 oraz mikrowłóknami polipropylenowymi 0,6 kg/m3	-150mm
Styropian EPS 250	-150mm
Folia PE gr. 0,3mm	
2x papa TYP I	
Chudy beton C12/15	-100mm
Podsypka wg opisu technicznego	

GRUBOŚĆ PŁYTY POSADZKI 150mm
OBNIŻONA POSADZKA DO POZIOMU -0,660m
TYP: PG1-P

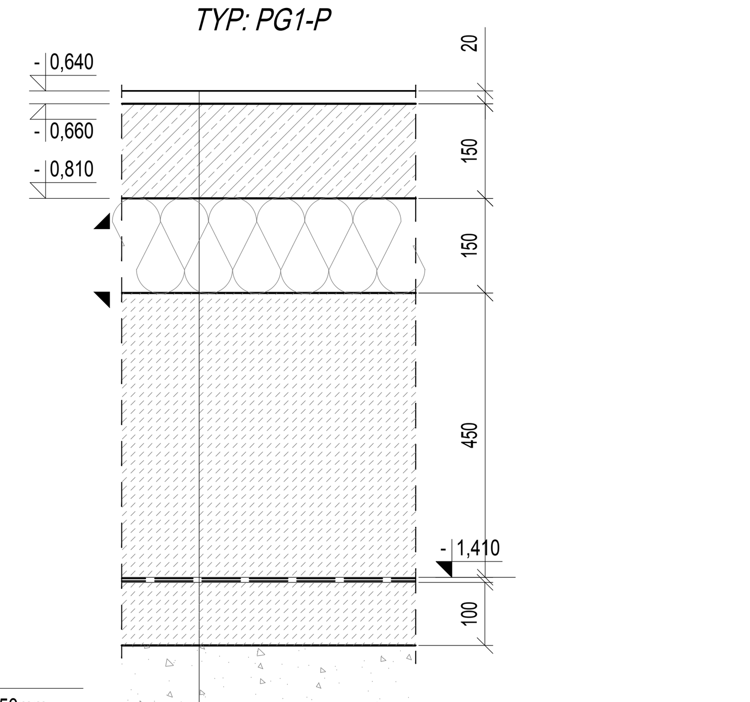

Warstwa wykończeniowa zależna od typu warstwy	
Płyta posadzki - beton C25/30 zbrojony makrowłóknami polimerowymi SIKA Enduro HPP 50 4 kg/m3 oraz mikrowłóknami polipropylenowymi 0,6 kg/m3	-150mm
Styropian EPS 250	-150mm
Chudy beton C12/15	-450mm
Folia PE gr. 0,3mm	
2x papa TYP I	
Chudy beton C12/15	-100mm
Podsypka wg opisu technicznego	

poziom porównawczy ±0.00=40.500
poziom posadowienia -1.80=38.700

SZCZEGÓŁ "1"

1:10

LOKALNE OBNIŻENIE POSADZKI POD WYCIERACZKI

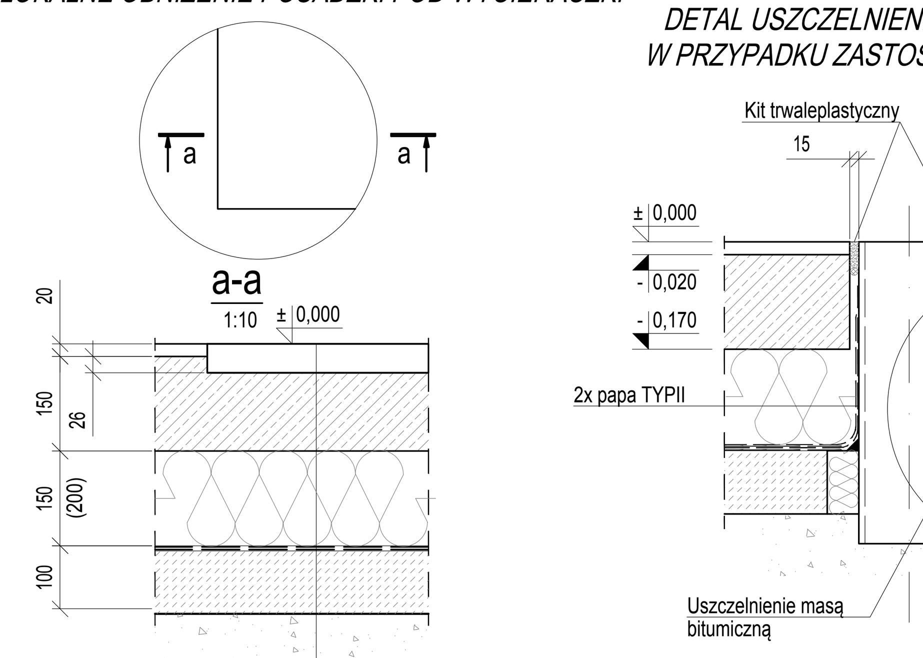

Obniżenie lokalne płyty posadzki o 26mm pod wycieraczkę	
Płyta posadzki - beton C25/30 zbrojony makrowłóknami polimerowymi SIKA Enduro HPP 50 4 kg/m3 oraz mikrowłóknami polipropylenowymi 0,6 kg/m3	-150 (200)mm
Styropian EPS 250	-150mm
Folia PE gr. 0,3mm	
2x papa TYP I	
Chudy beton C12/15	-100mm
Podsypka wg opisu technicznego	

SZCZEGÓŁ "2"

1:10

DETAL USZCZELNIENIA PRZEBIĆ W POSADZCE W PRZYPADKU ZASTOSOWANIA RURY STALOWEJ

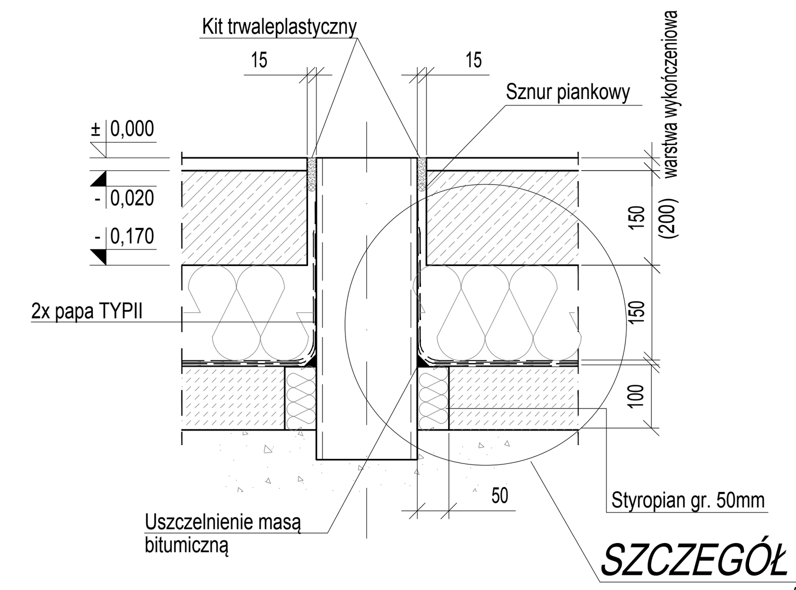

SZCZEGÓŁ "C"

W PRZYPADKU PRZEJŚĆ RUROWYCH PCV WYDANYCH W OPRACOWANIU BRANŻY INSTALACYJNEJ ZAMIAST PAPY TYPU II BĘDĄ ZASTOSOWANE SAMOPRZYLEPNE TAŚMY NA PRZEJŚCIA DACHOWE

SZCZEGÓŁ "a1"

1:10

SZCZELINY DYLATACYJNE W POSADZCE NIEOGRZEWANEJ

TYP: PG1-G, PG1-Gh, PG1-Gh-S, PG1-K-Gh, PG1-B, PG1-P, PG2-D, PG2-D-SM, PG6-Gh-S, PG5-B, PG4-E

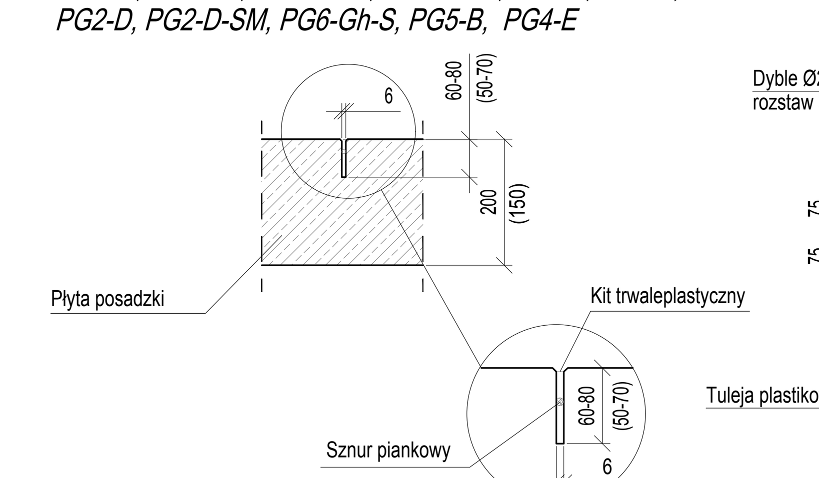

SZCZEGÓŁ "b1"

1:10

SZCZELINY DYLATACYJNE W POSADZCE OGRZEWANEJ

TYP: PG1-OP-G, PG1-P, PG1-W

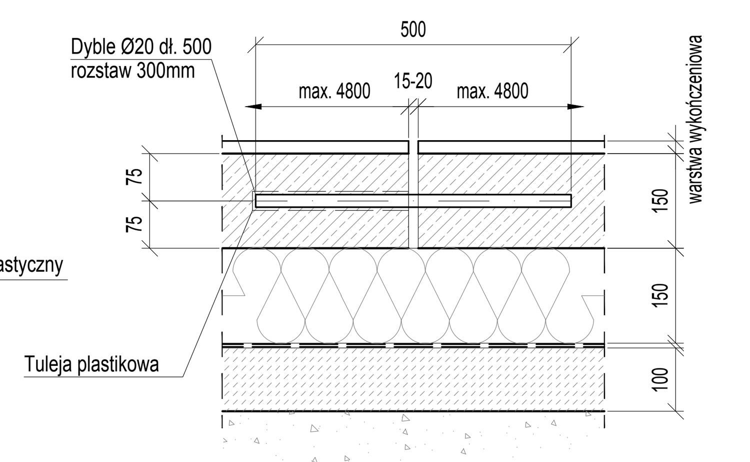

SZCZEGÓŁ "c1"

1:10

SZCZELINY DYLATACYJNE DZIENNE
POSADZKA NIEOGRZEWANA

TYP: PG1-G, PG1-Gh, PG1-Gh-S, PG1-K-Gh, PG1-B, PG1-P, PG2-D, PG2-D-SM, PG6-Gh-S, PG5-B, PG4-E

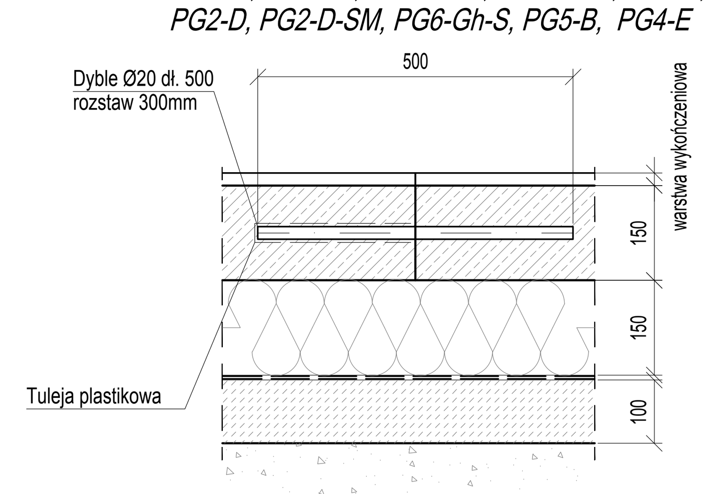

UWAGI:

1. OPISY WARSTW POSADZEK PRZYJĘTO ZGODNIE Z PROJEKTEM ARCHITEKTURY.
2. SZCZEGÓŁY "a1", "b1", "c1" ZOSTANĄ OPRACOWANE I PRZEDSTAWIONE NA RZUCIE POSADZKI W REWIZJI PO DOSTARCZENIU PROJEKTU UKŁADU PŁYT PODŁOGOWYCH.
3. ZESTAWIENIE DYBLI ZOSTANIE PODANE PO OPRACOWANIU SZCZEGÓŁÓW "a1", "b1", "c1"

4. RODZAJE PAPY TERMOZGRZEWALNEJ (OZNACZENIE WG SZCZEGÓŁÓW)
TYP I: papa termozgrzewalna grubość ≥ 4mm
TYP II: papa termozgrzewalna podkładowa na włókninie poliestrowej wytrzymałość > 800N/5cm, grubość ≥ 4mm

UWAGI:

1. Wymiary podano w [mm], poziomy podano w [m].
2. Opisy typów posadzek przyjęto zgodnie z projektem architektury.
3. Przed betonowaniem ław fundamentowych należy ułożyć wszystkie przejścia zgodnie z projektem branży instalacyjnej, dopuszcza się przepusty przez ławy Ł-1, Ł-2, Ł-3. Dokładna lokalizacja przejść przez ławy wg projektów branży instalacyjnej i elektrycznej.
4. Przepusty przez posadzkę wydano w projekcie branży instalacyjnej.
5. Szyny pod transformatory zostaną wydane w rewizji projektu.
6. Rodzaje papy termozgrzewalnej (oznaczenie wg szczegółów)
   TYP I: papa termozgrzewalna grubość > 4mm
   TYP II: papa termozgrzewalna podkładowa na włókninie poliestrowej, wytrzymałość > 800N/5cm, grubość > 4mm
7. Szczegóły "a1", "b1", "c1" zostaną opracowane i przedstawione na rzucie posadzki w rewizji projektu po dostarczeniu projektu układu płyt podłogowych, powierzchnia wydzielona przez nacięcia pola 4,8x4,8 m.
8. Wszystkie rysunki posadzek rozpatrywać łącznie.
9. Elementy stalowe osadzić w szalunku przed betonowaniem.

MATERIAŁY:

1. Beton konstrukcyjny C25/30
2. Beton podkładowy C12/15

NUMER REW.	DATA	OPIS REWIZJI	PROJEKTANT
R2	2019.10.07	Wydanie drugie	J. Sawicki
R1	2019.08.07	Zmiana detali	J. Sawicki

TEMAT:	**BUDOWA SIEDZIBY MUZEUM „PAMIĘĆ I TOŻSAMOŚĆ" IM. ŚW. JANA PAWŁA II W TORUNIU**		
ADRES / NR DZIAŁEK:	WOJEWÓDZTWO KUJAWSKO - POMORSKIE, POWIAT MIASTO TORUŃ, GMINA TORUŃ, UL. STAROTORUŃSKA, 87-100 TORUŃ DZ NR: 120/5, 120/6, 123/2, 124/2, 124/3, 124/8, 213/1, 213/6 DROGA STAROTORUŃSKA DZ NR: 115, 120/4, 120/7, 123/1 JEDNOSTKA EWIDENCYJNA 046301_1 TORUŃ, OBRĘB 22		
INWESTOR:	**Muzeum „PAMIĘĆ I TOŻSAMOŚĆ" im. św. Jana Pawła II** ul. Droga Starotoruńska 3 87-100 TORUŃ		
GENERALNY WYKONAWCA:	RAFAKO GRUPA PBG **RAFAKO S.A.** ul. Łąkowa 33 47-400 Racibórz		
JEDNOSKA PROJEKTOWA:	ENERGOTECHNIKA ENGINEERING ENERGOTECHNIKA ENGINEERNG Sp. z o.o. ul. Bojkowska 43c, 44-100 Gliwice		
FAZA:	PROJEKT WYKONAWCZY	EDYCJA:	PW
BRANŻA:	KONSTRUKCYJNA	SKALA:	1:10
NAZWA PROJEKTU/ OPRACOWANIA:	PROJEKT POSADZEK		
NAZWA RYSUNKU:	Szczegóły izolacji i dylatacji. Przekroje typowe posadzek. Szczegóły "1", "2", "a1", b1", "c1".		
NR RYSUNKU:	TRMU-ZK-PW01-D003-R2		
PROJEKTANCI BRANŻOWI:		PODPISY:	
PROJEKTANT:	mgr inż. Jacek Sawicki NR UPR: 223/93 SPECJALNOŚĆ: KONSTRUKCYJNA mgr inż. - NR UPR: - SPECJALNOŚĆ: KONSTRUKCYJNA		
SPRAWDZAJĄCY:	mgr inż. Henryk Erle NR UPR: SLK/3120/POOK/10 SPECJALNOŚĆ: KONSTRUKCYJNA		
ZESPÓŁ PROJEKTOWY:	mgr inż. Jacek Sawicki mgr inż. Anna Jankowiak		
MIEJSC. / DATA:	GLIWICE, LIPIEC 2019		A1