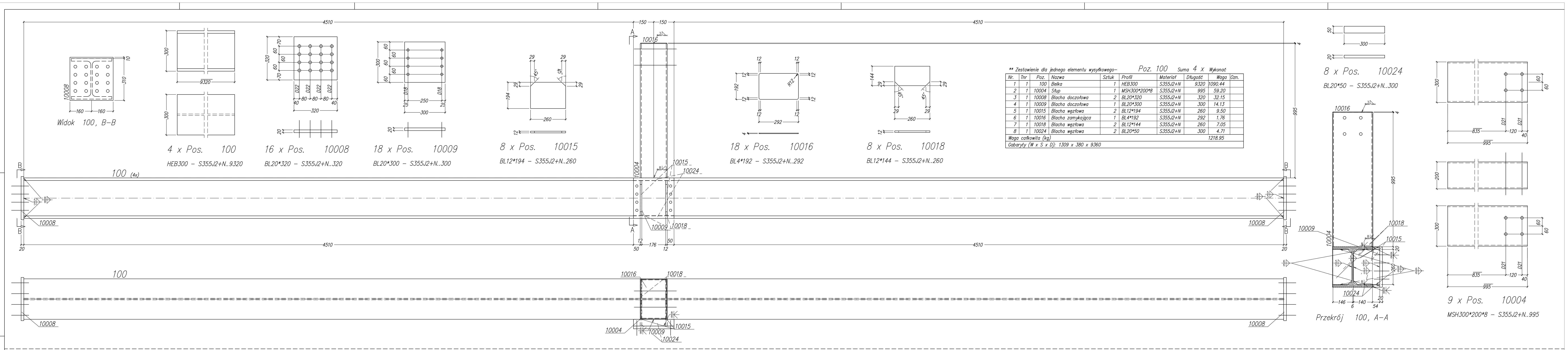

** Zestawienie dla jednego elementu wysyłkowego– Poz. 100 Suma 4 x Wykonać

Nr.	Tnr	Poz.	Nazwa	Sztuk	Profil	Materiał	Długość	Waga	Ozn.
1	1	100	Belka	1	HEB300	S355J2+N	9320	1090.44	
2	1	10004	Słup	1	MSH300*200*8	S355J2+N	995	59.20	
3	1	10008	Blacha doczołowa	2	BL20*320	S355J2+N	320	32.15	
4	1	10009	Blacha doczołowa	1	BL20*300	S355J2+N	300	14.13	
5	1	10015	Blacha węzłowa	2	BL12*194	S355J2+N	260	9.50	
6	1	10016	Blacha zamykająca	1	BL4*192	S355J2+N	292	1.76	
7	1	10018	Blacha węzłowa	2	BL12*144	S355J2+N	260	7.05	
8	1	10024	Blacha węzłowa	2	BL20*50	S355J2+N	300	4.71	
Waga całkowita (kg)								1218.95	
Gabaryty (W x S x D): 1309 x 380 x 9360									

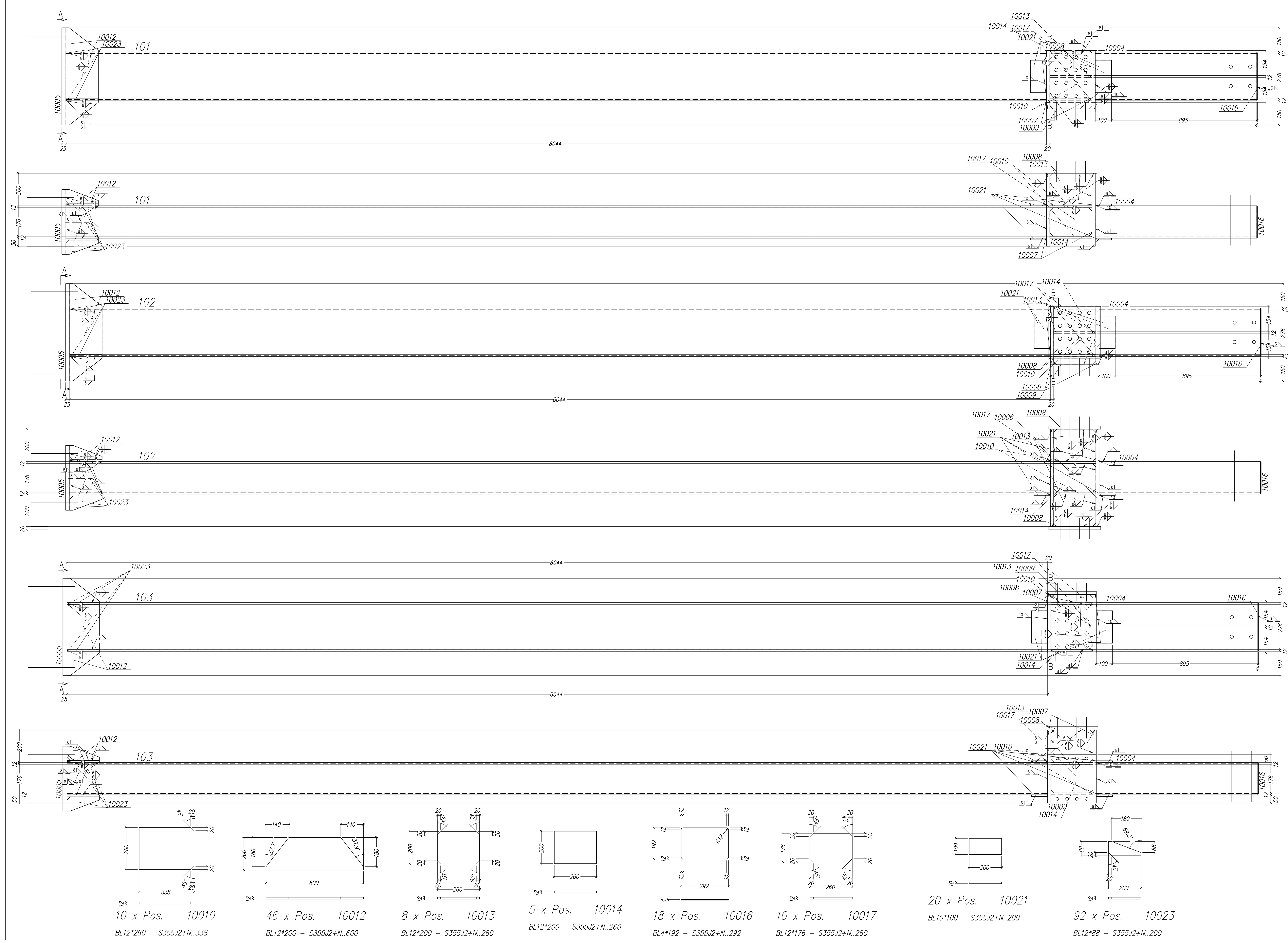

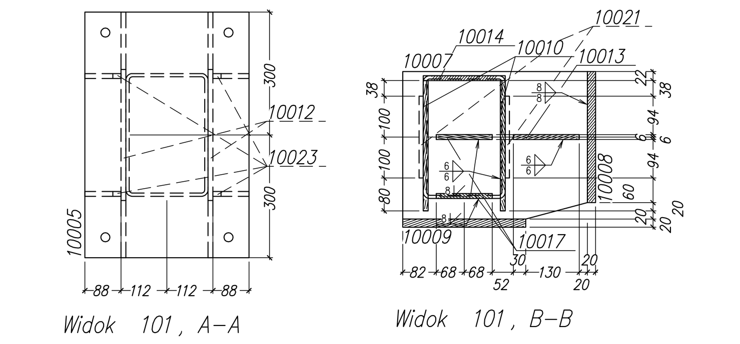

** Zestawienie dla jednego elementu wysyłkowego– Poz. 101 Suma 1 x Wykonać

Nr.	Tnr	Poz.	Nazwa	Sztuk	Profil	Materiał	Długość	Waga	Ozn.
1	1	101	Słup	1	MSH300*200*8	S355J2+N	6044	359.60	
2	1	10004	Słup	1	MSH300*200*8	S355J2+N	995	59.20	
3	1	10005	Blacha podstawy	1	BL25*400	S355J2+N	600	47.10	
4	1	10007	Blacha węzłowa	2	BL20*360	S355J2+N	450	50.87	
5	1	10008	Blacha doczołowa	1	BL20*320	S355J2+N	320	16.08	
6	1	10009	Blacha doczołowa	1	BL20*300	S355J2+N	300	14.13	
7	1	10010	Blacha węzłowa	2	BL12*260	S355J2+N	338	16.56	
8	1	10012	Blacha trapezowa	2	BL12*200	S355J2+N	600	22.61	
9	1	10013	Blacha węzłowa	1	BL12*200	S355J2+N	260	4.90	
10	1	10014	Blacha węzłowa	1	BL12*200	S355J2+N	260	4.90	
11	1	10016	Blacha zamykająca	1	BL4*192	S355J2+N	292	1.76	
12	1	10017	Blacha węzłowa	2	BL12*176	S355J2+N	260	8.62	
13	1	10021	Blacha wzmacniająca	4	BL10*100	S355J2+N	200	6.28	
14	1	10023	Żebro	4	BL12*88	S355J2+N	200	6.63	
Waga całkowita (kg)								619.23	
Gabaryty (W x S x D): 600 x 520 x 7368									

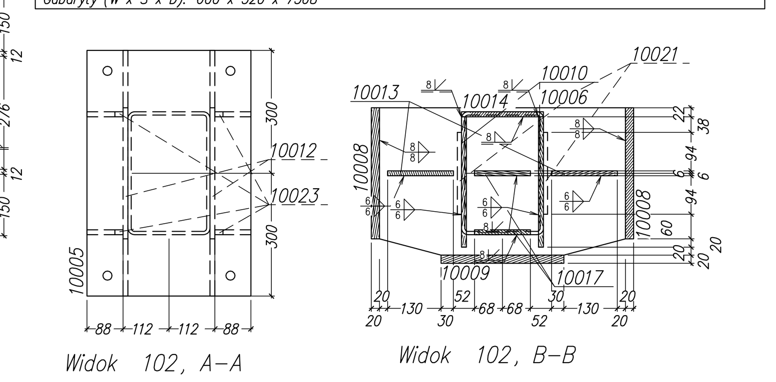

** Zestawienie dla jednego elementu wysyłkowego– Poz. 102 Suma 3 x Wykonać

Nr.	Tnr	Poz.	Nazwa	Sztuk	Profil	Materiał	Długość	Waga	Ozn.
1	1	102	Słup	1	MSH300*200*8	S355J2+N	6044	359.60	
2	1	10004	Słup	1	MSH300*200*8	S355J2+N	995	59.20	
3	1	10005	Blacha podstawy	1	BL25*400	S355J2+N	600	47.10	
4	1	10006	Blacha węzłowa	2	BL20*360	S355J2+N	600	67.82	
5	1	10008	Blacha doczołowa	2	BL20*320	S355J2+N	320	32.15	
6	1	10009	Blacha doczołowa	1	BL20*300	S355J2+N	300	14.13	
7	1	10010	Blacha węzłowa	2	BL12*260	S355J2+N	338	16.56	
8	1	10012	Blacha trapezowa	2	BL12*200	S355J2+N	600	22.61	
9	1	10013	Blacha węzłowa	2	BL12*200	S355J2+N	260	9.80	
10	1	10014	Blacha węzłowa	1	BL12*200	S355J2+N	260	4.90	
11	1	10016	Blacha zamykająca	1	BL4*192	S355J2+N	292	1.76	
12	1	10017	Blacha węzłowa	2	BL12*176	S355J2+N	260	8.62	
13	1	10021	Blacha wzmacniająca	4	BL10*100	S355J2+N	200	6.28	
14	1	10023	Żebro	4	BL12*88	S355J2+N	200	6.63	
Waga całkowita (kg)								657.16	
Gabaryty (W x S x D): 600 x 640 x 7368									

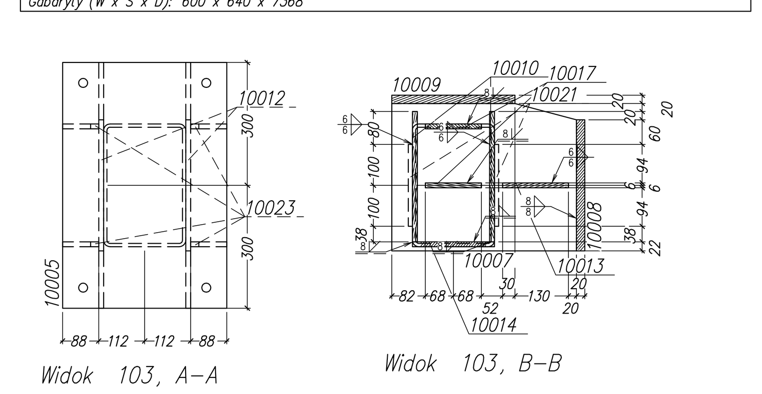

** Zestawienie dla jednego elementu wysyłkowego– Poz. 103 Suma 1 x Wykonać

Nr.	Tnr	Poz.	Nazwa	Sztuk	Profil	Materiał	Długość	Waga	Ozn.
1	1	103	Słup	1	MSH300*200*8	S355J2+N	6044	359.60	
2	1	10004	Słup	1	MSH300*200*8	S355J2+N	995	59.20	
3	1	10005	Blacha podstawy	1	BL25*400	S355J2+N	600	47.10	
4	1	10007	Blacha węzłowa	2	BL20*360	S355J2+N	450	50.87	
5	1	10008	Blacha doczołowa	1	BL20*320	S355J2+N	320	16.08	
6	1	10009	Blacha doczołowa	1	BL20*300	S355J2+N	300	14.13	
7	1	10010	Blacha węzłowa	2	BL12*260	S355J2+N	338	16.56	
8	1	10012	Blacha trapezowa	2	BL12*200	S355J2+N	600	22.61	
9	1	10013	Blacha węzłowa	1	BL12*200	S355J2+N	260	4.90	
10	1	10014	Blacha węzłowa	1	BL12*200	S355J2+N	260	4.90	
11	1	10016	Blacha zamykająca	1	BL4*192	S355J2+N	292	1.76	
12	1	10017	Blacha węzłowa	2	BL12*176	S355J2+N	260	8.62	
13	1	10021	Blacha wzmacniająca	4	BL10*100	S355J2+N	200	6.28	
14	1	10023	Żebro	4	BL12*88	S355J2+N	200	6.63	
Waga całkowita (kg)								619.23	
Gabaryty (W x S x D): 600 x 520 x 7368									

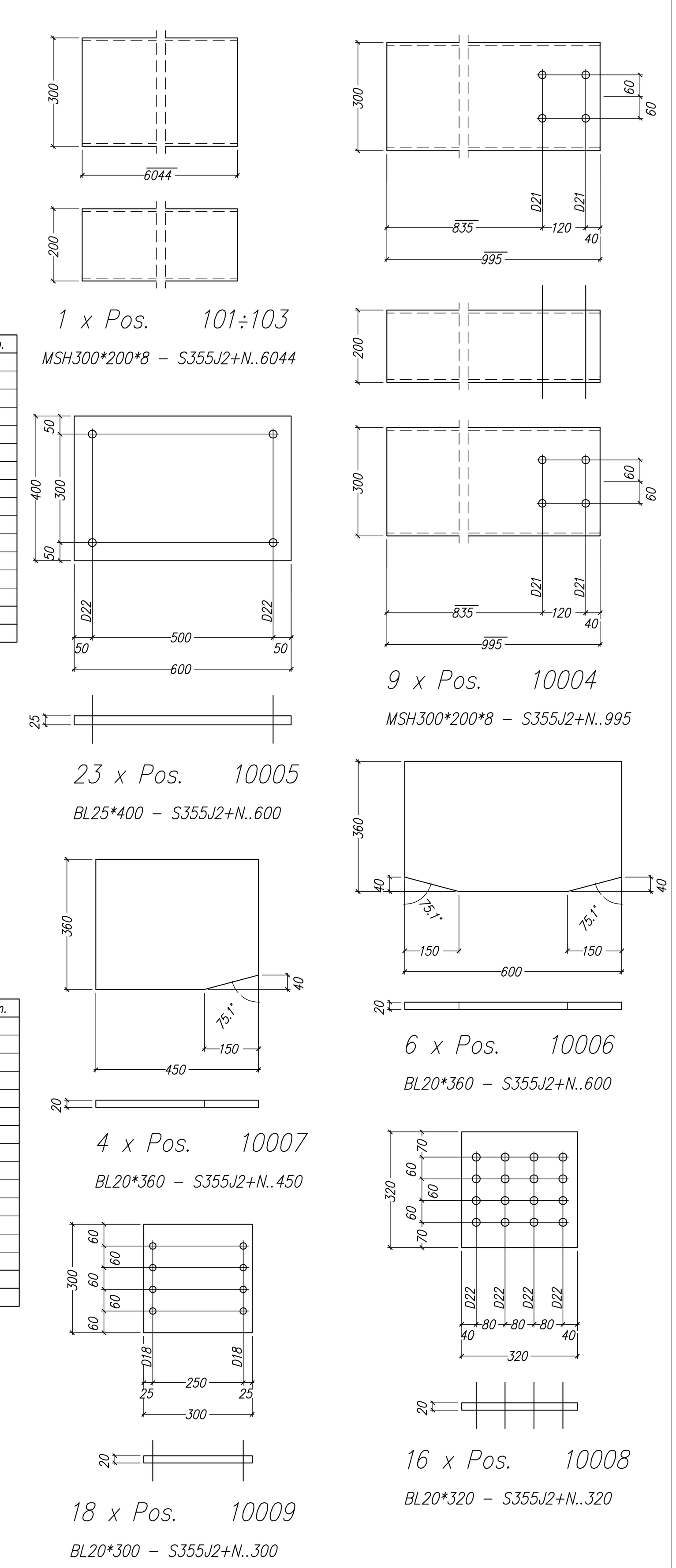

NAZWA I ADRES JEDNOSTKI PROJEKTOWANIA:	T R A S K O PRACOWNIA PROJEKTOWA ul.J.Korzeniowskiego 2/171, 70–211 Szczecin tel. 505 92 38 35, trasko@o2.pl
NAZWA I ADRES ZAMAWIAJĄCEGO:	ŚWINOUJŚCIE Prezydent Miasta Świnoujścia Zarządca dróg publicznych ul.Wojska Polskiego 1/5 72–600 Świnoujście
NAZWA ZAMÓWIENIA NADANA PRZEZ ZAMAWIAJĄCEGO:	Obszar koncentracji usług w rejonie ulic Wojska Polskiego i Bałtyckiej w Świnoujściu – zagospodarowanie terenu wystawienniczego i zaplecza komunikacyjnego
RODZAJ OPRACOWANIA:	PROJEKT BUDOWLANO–WYKONAWCZY TOM 5: Architektura i konstrukcje
NAZWA RYSUNKU:	Rysunki warsztatowe Słupy oraz belki poprzeczne
PROJEKTANT:	mgr inż. arch.Małgorzata Rucka upr. nr 19/ZPOIA/2004 w specjalności architektonicznej do projektowania bez ograniczeń
SPRAWDZAJĄCY:	mgr inż. arch. Arkadiusz Rucki upr. nr 25/ZPOIA/OKK/2016 w specjalności architektonicznej do projektowania bez ograniczeń
PROJEKTANT:	mgr inż. Bartosz Januszewski upr. nr ZAP/0102/POOK/08 w specjalności konstrukcyjno–budowlanej
SPRAWDZAJĄCY:	mgr inż. Wojciech Witkowski upr. nr ZAP/0135/POOK/12 w specjalności konstrukcyjno–budowlanej
	DATA: 03.09.2020 r. SKALA: 1:10 RYS. NR: 9
nr dokumentacji: 13–2020	Prawa autorskie zastrzeżone. Projekt ten jest chroniony prawem zgodnie z ustawą o prawie autorskim. Kopiowanie, powielanie, odstępowanie i dokonywanie zmian bez zgody autora jest zabronione i podlega karze.