1:100

1:500

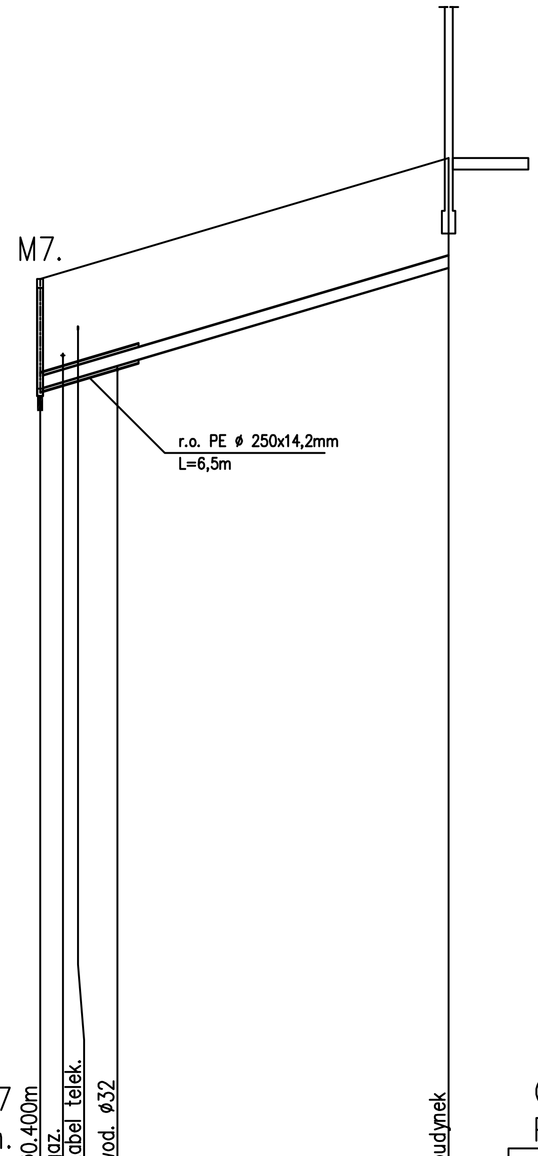

OZNACZENIE PROFILU: M7
POZIOM PORÓWNAWCZY 135.00 m n.p.m.

	M7. (0.00) ø0.400m	gaz.	kabel telek.	wod. ø32	M7.1 (27.00) budynek
RZĘDNA TERENU ISTN.	146.80				148.40
RZĘDNA DNA KANAŁU	145.35		145.50	145.65	146.95
NAZIOM	1.29				1.29
ZAGŁĘBIENIE DNA KANAŁU	1.45				1.45
SPADKI, DŁUGOŚCI	5.93% 27.00m				
ŚREDNICA, MATERIAŁ	ø0.16				
ODLEGŁOŚCI	0.00		2.50	5.10	27.00
	27.00				
HEKTOMETRY	M7. 0				M7.1

Generator rysunkowy 7.24e (www.epi-graf.com.pl)

1:100

1:500

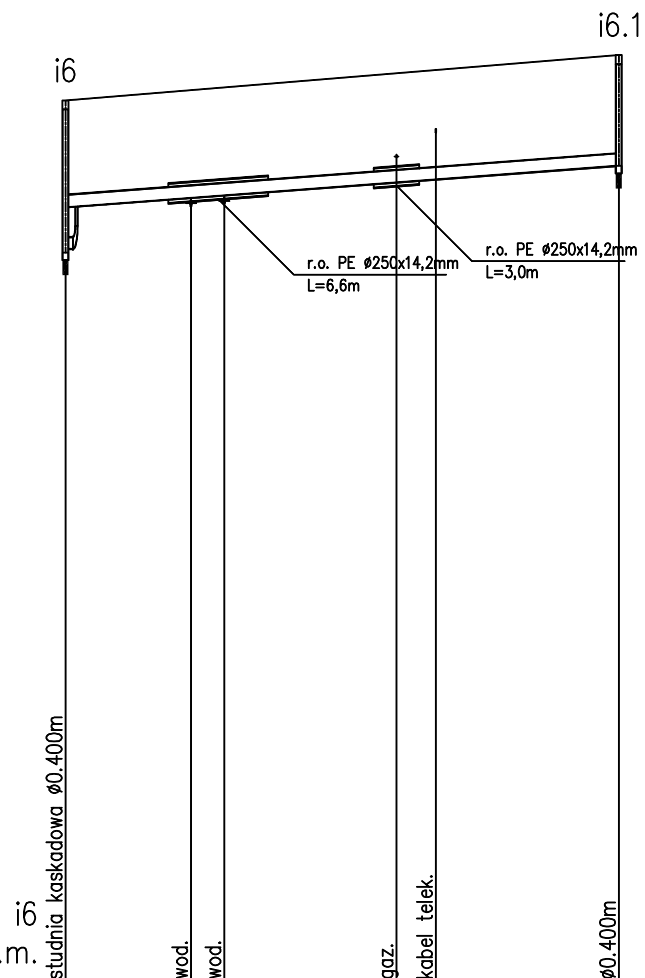

OZNACZENIE PROFILU: i6
POZIOM PORÓWNAWCZY 135.00 m n.p.m.

	i6 (0.00) studnia kaskadowa ø0.400m	wod.	wod.	gaz.	kabel telek.	i6.1 (36.60) ø0.400m
RZĘDNA TERENU ISTN.	146.70					147.30
RZĘDNA DNA KANAŁU	144.69 145.29	145.41	145.45	145.62	145.66	145.84
NAZIOM	2.01 1.25					1.30
ZAGŁĘBIENIE DNA KANAŁU	2.01 1.41					1.46
SPADKI, DŁUGOŚCI	1.5% 36.60m					
ŚREDNICA, MATERIAŁ	ø0.16					
ODLEGŁOŚCI	0.00	8.30	10.50	21.90	24.50	36.60
	36.60					
HEKTOMETRY	i6 0					i6.1

Generator rysunkowy 7.24e (www.epi-graf.com.pl)

INWESTOR:	GMINA SAMBORZEC 27–650 Samborzec 43
PROJEKTANT	**PROKEM**
Projektant:	mgr inż. Mateusz Kempa nr upraw. 62/Tbg/90
Sprawdzający:	mgr inż. Mariola Mucha nr upraw. 114/Tbg/98
Kierownik pracowni	mgr inż. Mateusz Kempa nr upraw. 62/Tbg/90
Adres	obręb: Złota jednostka ewidencyjna: 260909_2 Samborzec 27 – 650 Samborzec
Rysunek	Profil podłużny kanałów dopływowych do studzienki M7, i6(profil i6–i6.1)
Skala	1:100/500
NR RYSUNKU	KZ70
Data opracowania	Sandomierz, kwiecień 2018r.