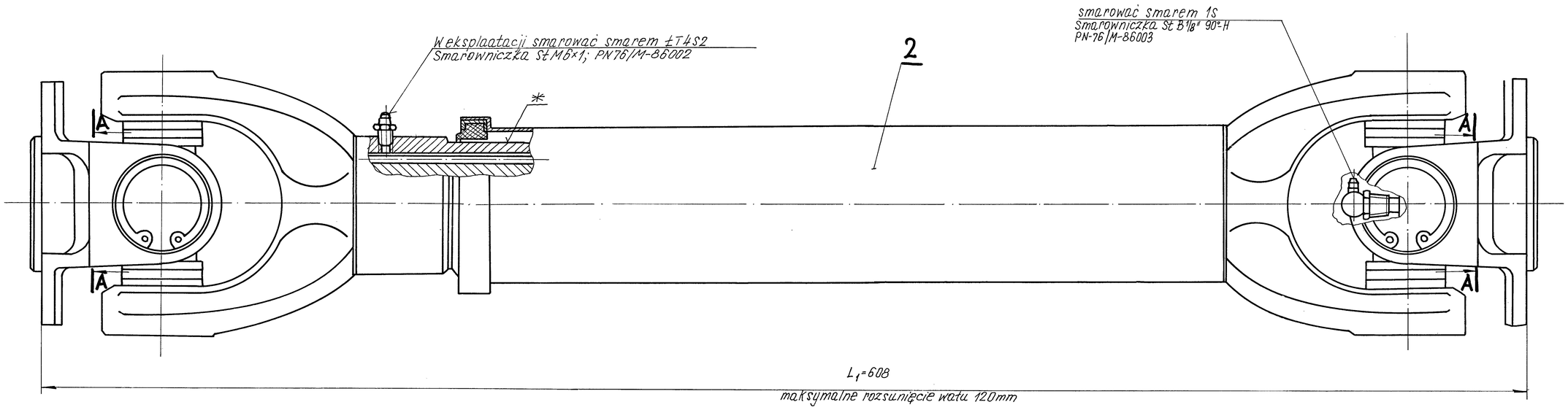

C-C

mocowanie od strony silnika

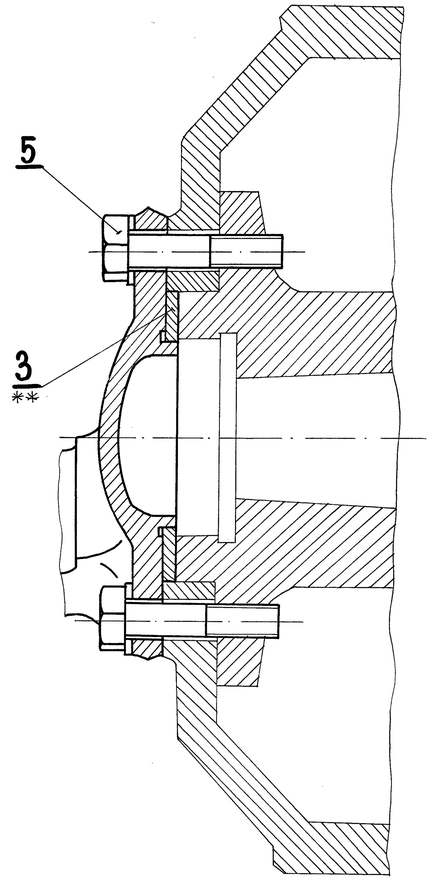

A-A

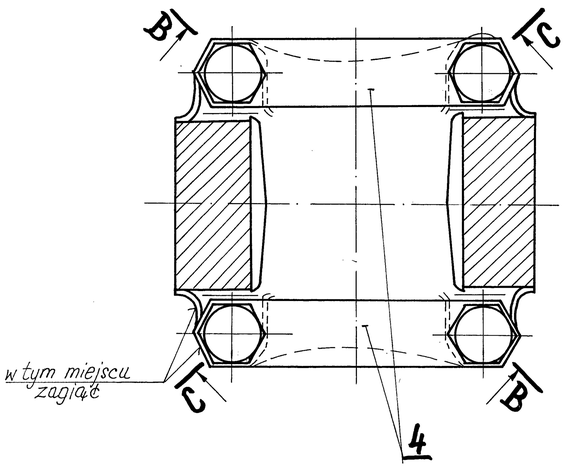

B-B

mocowanie od strony przekładni

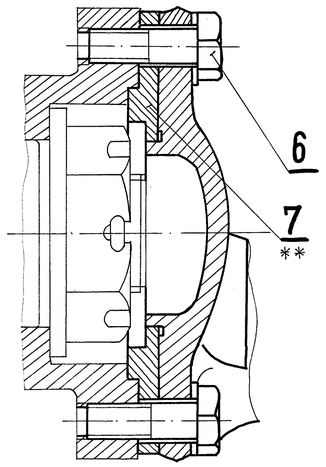

** Zgodnie z kartą zmian nr 6/90 zamiast pierścienia poz. 3 stosować pierścień poz. 7.

*Uwaga: odsłonięte części prowadzenia osłony metalowej smarować smarem ŁT4S2 BN73/0536-15.

Lp.	Symb.	Nazwa części	Poz.	Materiał	Ciężar	Nr normy lub rys.	Uwagi
1		Pierścień dystansowy	7		0,34	805Na073200-07	
4		Śruba z łbem sześciokątnym	6		0,05		
4		Śruba z łbem sześciokątnym	5		0,056		
4		Podkładka zagięta	4		0,02		
1		Pierścień centrujący	3		0,12		
1		Wał napędowy	2		14,83		
			1				

	Data	Podpis	
Proj:		ZONSTAL	MPK ŁÓDŹ
Kreś:	21.IX.90		
Spr:			

Skala 1:1

Wał napędowy z mocowaniem.

805Na 073400-00

ZNN 071900-1-00 wg KONSTALU