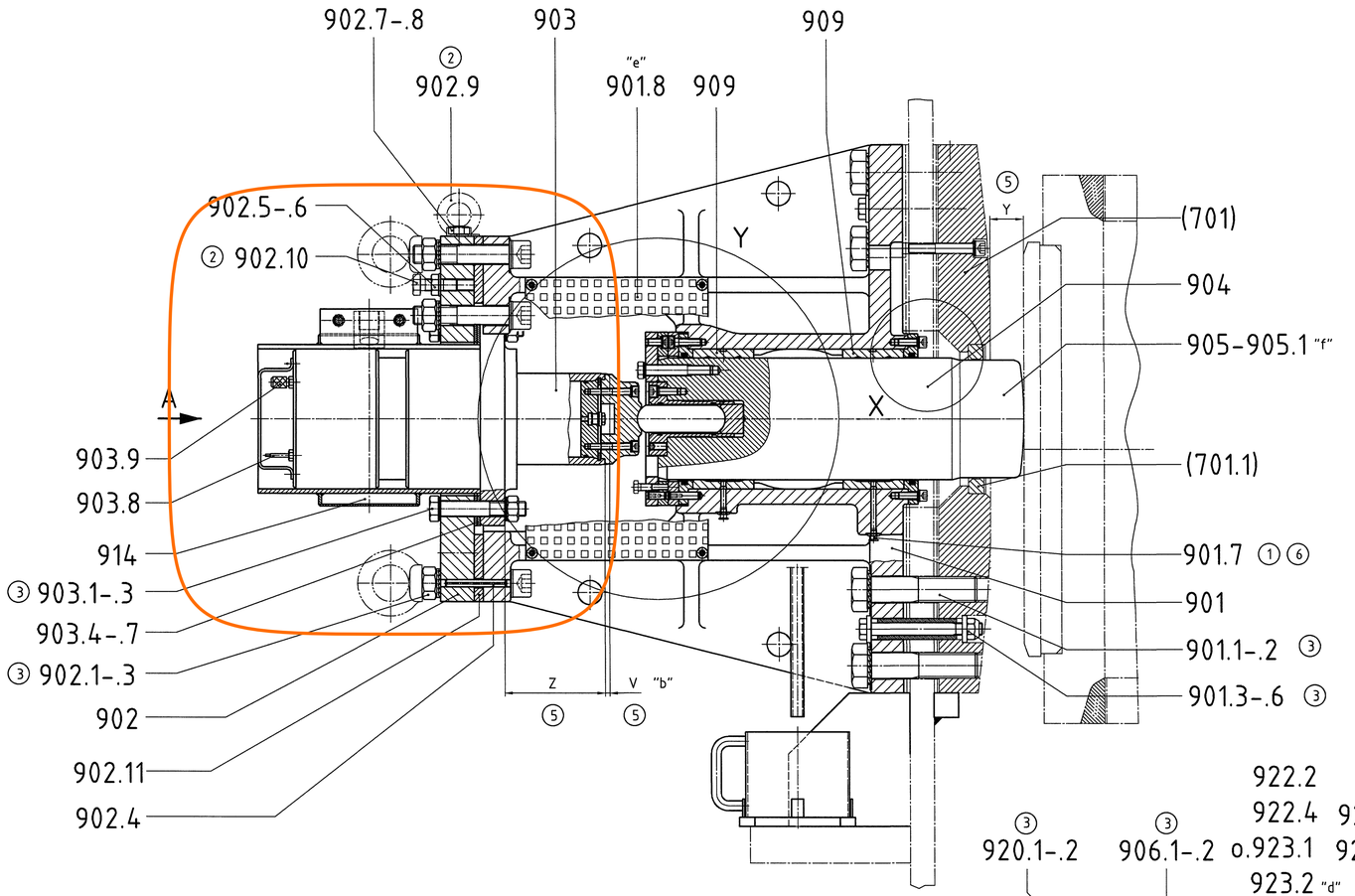

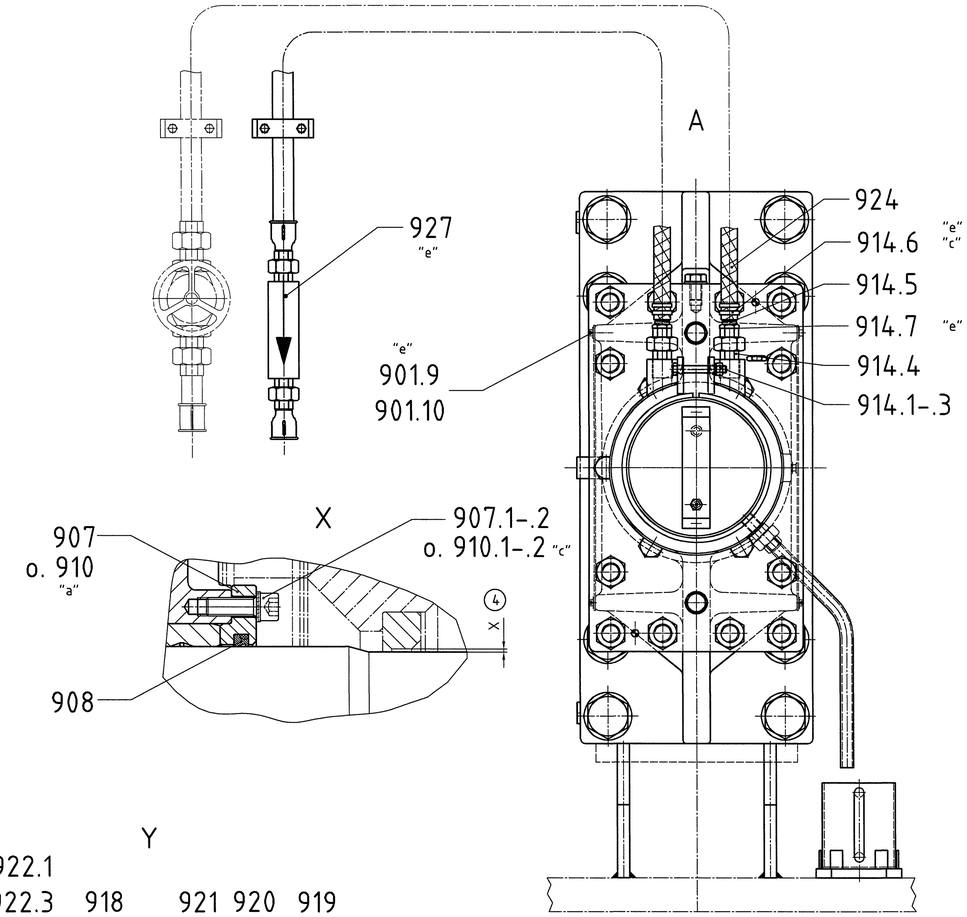

Einbausituation bei Betrieb mit ausgebautem Hydraulikpuffer

Sytuacja wbudowy podczas pracy z wybudowanym zderzakiem (buforem) hydraulicznym.

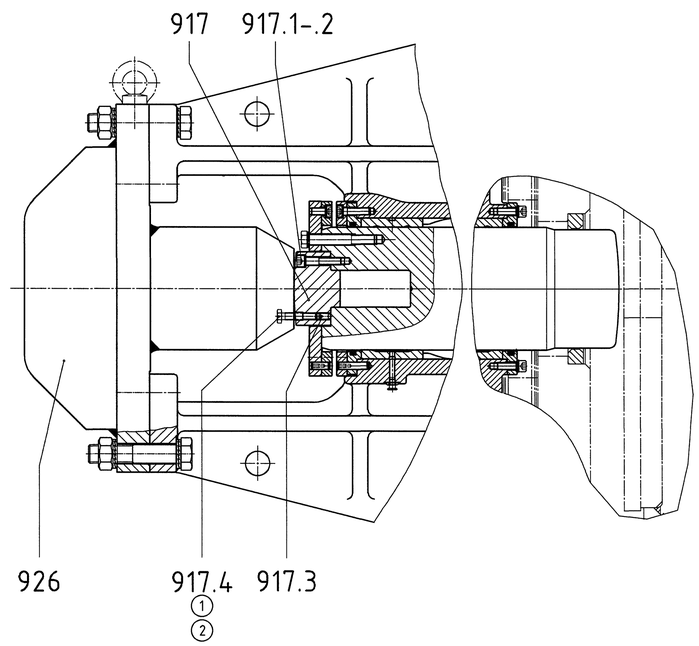

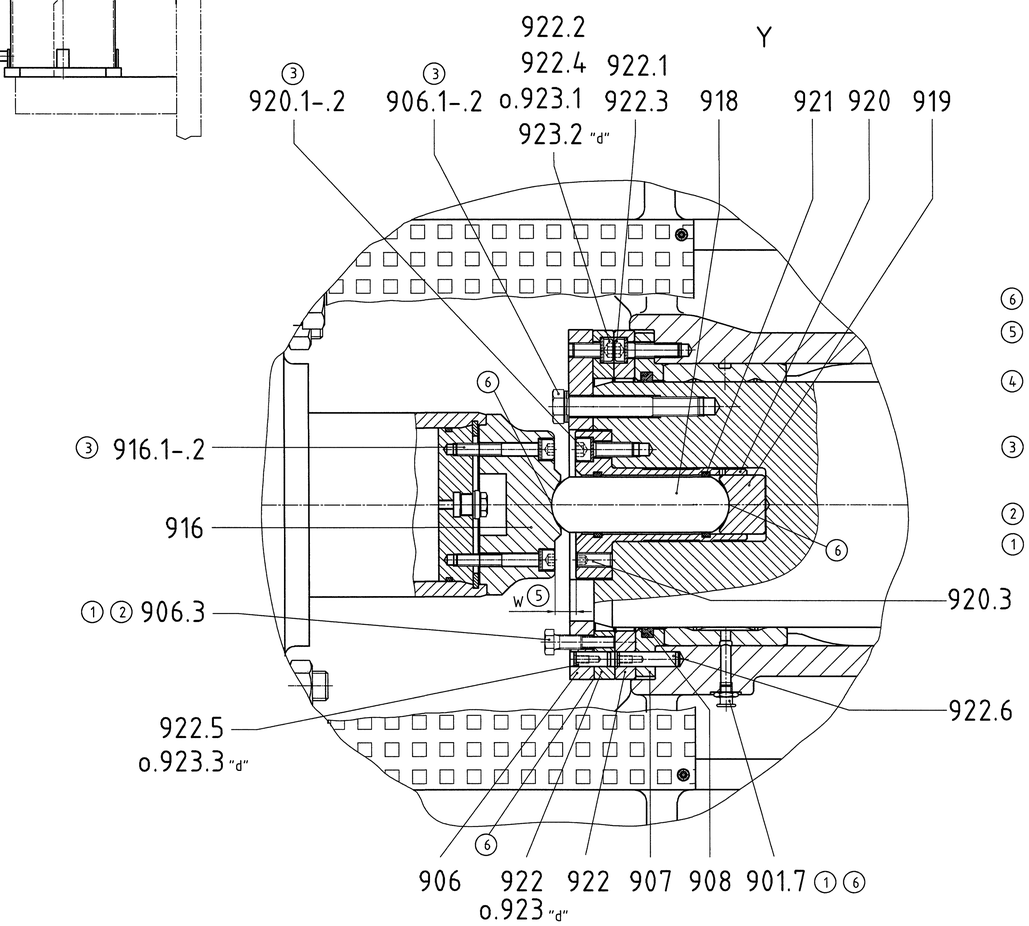

⑥ Schmieren gemäß Schmierliste

⑤ Kontrollmaß siehe Hauptersatzteilzeichnung

④ Sperrluftspalt siehe Kapitel 8.2.3 der Betriebsanleitung

③ Anziehdrehmoment siehe Kapitel 8.2.3 der Betriebsanleitung

② nach Montage entfernt

① versetzt gezeichnet

⑥ nasmarować zgodnie z listą smarów

⑤ Wymiar kontrolny patrz rysunek głównych części zamiennych

④ Szczelina powietrza zaporowego patrz rozdział 8.2.3 instrukcji obsługi

③ Momenty obrotowe patrz rozdział 8.2.3 instrukcji obsługi

② po montażu usunąć

① narysowano przestawione

Alle gesetzlichen Urheberrechte vorbehalten. Diese Zeichnung darf ohne unsere Genehmigung weder vervielfältigt noch dritten Personen und Konkurrenzfirmen zugänglich gemacht werden.
GEBR. PFEIFFER AG, Kaiserslautern

Wszystkie prawa autorskie zastrzeżone. Bez naszego zezwolenia rysunek ten nie może być kopiowany ani przekazywany osobom trzecim i firmom konkurencyjnym.
GEBR.PFEIFFER AG, Kaiserslautern

1x	Pos. 905-905.1	24.06.07	Jäger				
f	ergänzt	21.10.08	Schäfer				
5x	Pos. geändert,Pos. hinzu	11.03.08	Prägert				
e	(B/5;B/13;B/16;C/13)	17.01.2008	Vivi				
3x	Pos.923- 923.3	26.10.2007	Lüthe				
d	hinzu	26.10.2007	Bockelt		Datum	Name	
c	Pos. 918.1-2 + 914.8 hinzu	08.12.2006	Prägert	Bearb.	18.07.2005	Steppacher	
1x	(C/13 ; C/16)	08.12.2006	Seegm.	Gepr.	18.07.2005	Pietrek	
1x	Kontrollmaß V hinzu	22.03.06	Prägert				
b		22.03.06	Step.	CAD - System			
1x	Pos. 910 ergänzt	17.01.06	Prägert	Gebr. Pfeiffer AG			
a		17.01.06	Step.	Kaiserslautern			
Anz.	Änderung	Datum	Gepr.				
Zust.		Datum	Name				

Maßstab % Gewicht kg

Maschine MPS

Benennung 0001

rysunek części zamiennych wspornik momentu obrotowego

Ersatzteilzeichnung Drehmomentstütze

Zeichnung-Nr. 155 024 - 1 Index f Blatt Bl.

Modell-Nr.