NR	NAZWA MATERIAŁU
1	właz kanałowy okrągły o średnicy dn600 klasy D400 (400kN) - żeliwny, niewentylowany pokrywa wypełniona betonem kl. C35/45
2	poręcz chwytna z pręta stalowego ocynkowanego o średnicy Ø30mm
3	stopień złazowy stalowy Ø30 x 900 w otulinie tworzywowej lub kwasoodp.
4	krąg stożkowy betonowy zwężkowy asymeryczny (koniczny) Ø1000 x 600 beton kl. C35/45-W10
5	krąg betonowy Ø1000, beton kl. C35/45-W10
7	złącze na gumowej uszczelce ślizgowej
9	kineta i=5%, gładź cementowa
10	beton kl. C35/45-W10
12	Dno studni z fabrycznie wykonaną kinetą beton kl. C35/45
14	izolacja pozioma 2 x papa na lepiku
15	Płyta żelbetowa z betonu kl. C12/15 gr. 10cm
16	podsypka piaskowa gr. 10 cm
17	rura kanalizacyjna
18	tuleja ochronna dla rur PCV

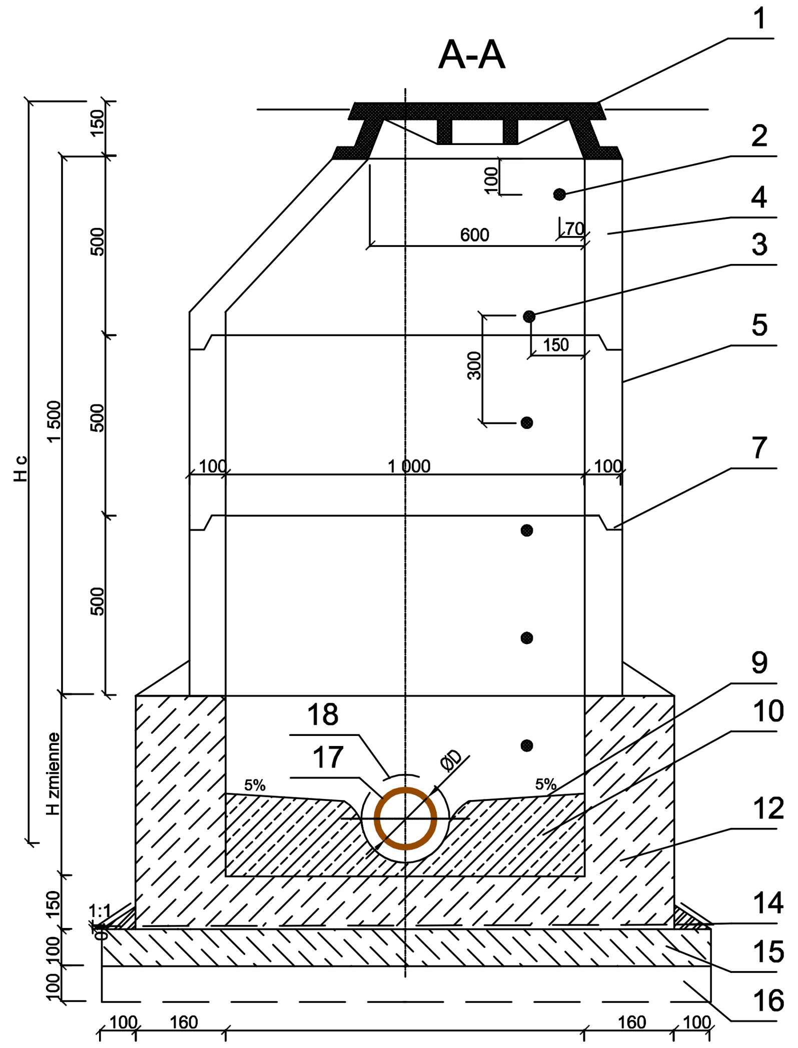

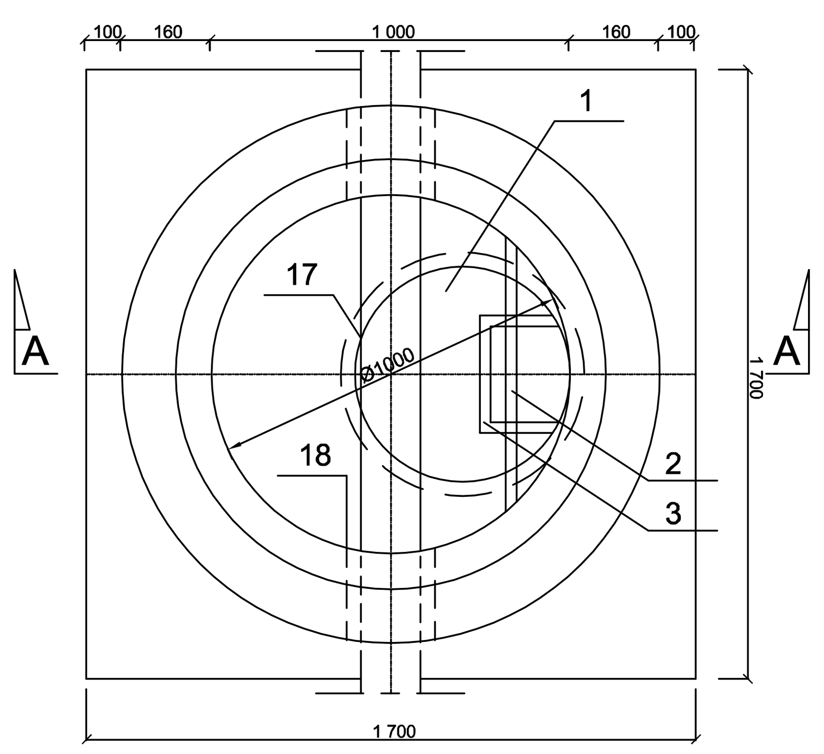

ZESTAWIENIE STUDNI REWIZYJNYCH KANALIZACJI SANITARNEJ

Nr studzienki		Sproj4	Sproj5	Sproj6
Rzędne [m n.p.m]	P	99,34	99,12	99,17
	D	97,21	97,41	97,79
	K1	97,21	97,41	97,79
	K2	97,21	97,41	97,99
	K3	-	97,99	-
	K4	-	-	-
Średnica [mm]	d1	200	200	200
	d2	200	200	160
	d3	-	160	-
	d4	-	-	-
Wysokość H [m]		2,13	1,71	1,38
Ilość kręgów Ø1000/Ø600 h=0,5m		1	1	1
Ilość kręgów Ø1000 h=1,0m				
Ilość kręgów Ø1000 h=0,5m		1	1	
Ilość kręgów Ø1000 h=0,25m				
Ilość pierścieni dystansowych h=0,06m			1	2
Ilość pierścieni dystansowych h=0,08m		1		
Ilość pierścieni dystansowych h=0,10m		1		1
Wysokość podstawy zbiornika [mm]		800	500	500
Płyta pokrywowa Ø1000/625 h=0,2m				
Szkic połączeń		d2 Ø200, d1 Ø200, 180°	d3 Ø160, d2 Ø200, d1 Ø200, 90°, 90°	d2 Ø160, d1 Ø200, 90°

PP. 92,00 m n.p.m.

Oznaczenia	Sproj6						Sproj5			Sproj4							Sproj3
Rzędna terenu	99,17	99,17	99,17	99,17	99,17	99,17	99,12	99,25	99,30	99,34	99,30	99,26	99,23	99,20	99,15	99,10	99,08 / 99,08
Rzędna dna niwelety	97,79	97,76	97,71	97,65	97,63	97,60	97,41	97,29	97,26	97,21	97,11	96,98	96,90	96,82	96,69	96,61	96,52 / 95,52
Zagłębienie	1,38	1,41	1,46	1,52	1,54	1,57	1,69	1,96	2,04	2,13	2,19	2,28	2,33	2,38	2,46	2,49	2,56 / 3,56
Materiał, Średnica	PVC-U Ø200x5,9 SDR34 SN8 /rura o jednolitej strukturze ścianki/						PVC-U Ø200x5,9 SDR34 SN8 /rura o jednolitej strukturze ścianki/			PVC-U Ø200x5,9 SDR34 SN8 /rura o jednolitej strukturze ścianki/							
Spadek [%]	L=39,1m, i=1,0%						L=19,5m, i=1,0%			L=11,8m, i=5,8%							
Odległość	70,40	67,20	62,10	55,50	53,70	50,50	31,30	19,90	17,10	11,80	10,10	7,90	6,50	5,20	2,90	1,20	0,00

UWAGI OGÓLNE:

1. Wszystkie wymiary należy sprawdzić na budowie.
2. O jakichkolwiek niezgodnościach (w tym wymiarowych) i wątpliwościach należy niezwłocznie poinformować pisemnie jednostkę projektową.
3. Przed zamówieniem urządzeń i elementów instalacji wykonywanych poza miejscem budowy, wymiary należy sprawdzić na budowie i dostosować gabaryty elementów.
4. Rysunek należy rozpatrywać łącznie z projektem konstrukcyjnym, projektami branżowymi i technologicznymi oraz opisem technicznym.

W przypadku zastosowania rozwiązań projektowych w oparciu o istniejące systemy budowlane, wskazano producenta i nazwy wyrobów posiadających odpowiednie atesty i aprobaty techniczne, których zastosowanie gwarantuje zachowanie właściwych parametrów projektowanych elementów budowlanych. Dopuszcza się, za zgodą projektanta, zastosowanie innych, równoważnych produktów pod warunkiem zachowania identycznych parametrów technicznych.

TEMAT INWESTYCJI	Budowa dwóch budynków mieszkalnych wielorodzinnych wraz z zagospodarowaniem terenu, placem zabaw oraz infrastrukturą techniczną, w Mogilnie przy ul. Obrońców Mogilna, gmina Mogilno.
LOKALIZACJA	dz. nr 1961, obr. 0001 Mogilno, ul. Obrońców Mogilna, gm. mogilno, pow. mogileński, woj. kujawsko-pomorskie
INWESTOR	SPOŁECZNA INICJATYWA MIESZKANIOWA "KZN - BYDGOSKI" Sp. z o.o. ul. Studzienna 12/14 lokal 22, 88-100 Inowrocław
STADIUM	PROJEKT WYKONAWCZY
JEDNOSTKA PROJEKTOWA PROWADZĄCA	ARCHENIKA — Archenika Sp. z o.o. ul. Jarochowskiego 51 60-248 Poznań tel.: +48 604 080 981; +48 602 881 331 biuro@archenika.pl www.archenika.pl

FUNKCJA	IMIĘ I NAZWISKO	NR UPR. W SPEC.	PODPIS
PROJEKTOWAŁ	mgr inż. Tomasz Woźniak	nr upr. WKP/0035/POOS/03 w spec. instalacje i sieci sanitarne	
SPRAWDZAŁ	mgr inż. Iwona Woźniak	nr upr. WKP/0327/POOS/21 w spec. instalacje i sieci sanitarne	

TREŚĆ RYS.	SKALA
PROFIL PRZYŁACZA I WEWNĘTRZNEJ INSTALACJI KANALIZACJI SANITARNEJ SZCZEGÓŁ STUDNI PRZYŁĄCZENIOWEJ ZESTAWIENIE STUDNI	1:100/100

DATA	07 LUTY 2023	NR KONTRAKTU	
BRANŻA Is	NR REWIZJI	NR RYSUNKU Is-03	

Rysunek stanowi własność Archenika Sp. z o.o. i nie może być kopiowany, rozpowszechniany, modyfikowany, i udostępniany osobom trzecim bez wcześniejszej pisemnej zgody właściciela.