Karta informacyjna regulatora wirowego
RRP-H 0050-050

Nr ref: W/20181015/6906

Q=0,50 dm³/s przy H=0,50 m
Średnica odpływu: DN160 mm

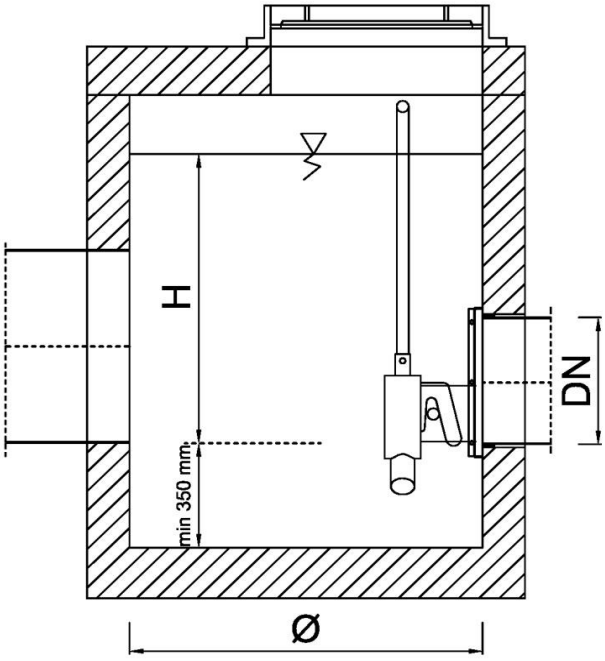

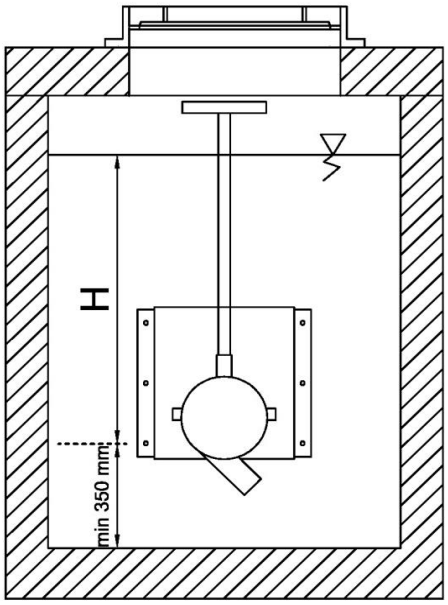

Minimalna średnica studni Ø: 1000 mm

Minimalny wymiar otworu montażowego w pokrywie zbiornika: 200x300 / Ø330

Minimalny wymiar otworu eksploatacyjnego w pokrywie zbiornika: Ø600mm

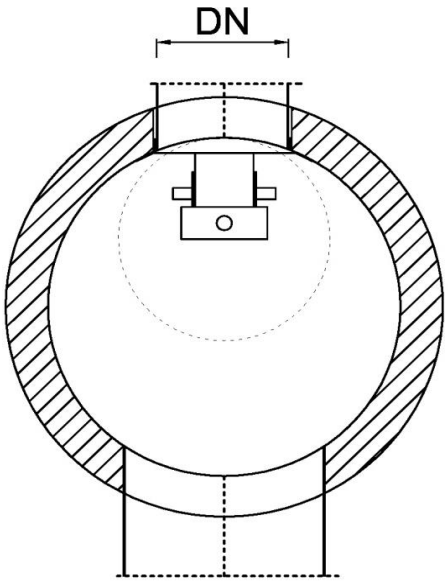

Montaż: regulator jest zawieszany na płycie montażowej. Płytę montażową regulatora należy mocować do ściany zbiornika przy użyciu kotew montażowych. Połączenie płyty montażowej ze ścianą zbiornika należy uszczelnić przy użyciu masy uszczelniającej (np. poliuretan).

Regulator wykonany ze stali nierdzewnej 1.4301

RETENCJAPL Sp. z o.o.
ul. Marynarki Polskiej 163, 80-868 Gdańsk, Polska
NIP: PL 5842743299
www.retencja.pl
Spółka zarejestrowana w Sądzie Rejonowym Gdańsk-Północ w Gdańsku, VII Wydział Gospodarczy Krajowego Rejestru Sądowego
Numer KRS: 0000570277, Kapitał Zakładowy: 252.000 zł