Przedsiębiorstwo Projektowo Usługowe „ELKOM" Głąb Robert
32-300 Olkusz ul. Kluczewska 4A

Zamówienie nr 20.2021

Egz. nr 1 - 2 - 3

TOM-3

PROJEKT TECHNICZNY	
Inwestor:	**ZARZĄD DROGOWY W OLKUSZU** 32-300 Olkusz, al. 1000-lecia 1A
Nazwa zamierzenia budowlanego:	***Budowa doświetlenia przejścia dla pieszych w miejscowości Olkusz*** *(sieć elektroenergetyczna do 1kV)*
Lokalizacja:	ul. Gajewskiego , Olkusz jed. 121205_4 Olkusz, obręb ewid. 0001 Olkusz dz. nr 5143/9; 3687/10
Kategoria obiektu budowlanego:	XXVI

	Imię i nazwisko	Data	Pieczątka	Podpis
Projektant:	Robert Głąb upr nr 315/99; spec. Instal. w zakresie sieci, instalacji i urządzeń elektr. I elektroen.	08. 2021	mgr inż. Robert Głąb Uprawnienia budowlane do projektowania i kierowania robotami budowlanymi bez ograniczeń w specjalności instalacyjnej w zakresie sieci instalacji i urządzeń elektrycznych i elektroenergetycznych NR EWIDENCYJNY 315/99	
Projektant sprawdzający:	Monika Koch upr nr MAP/0038/PBE/21; spec. instal. w zakresie sieci, instalacji i urządzeń elektr. i elektroen.	08. 2021	**mgr inż. Monika Koch** uprawnienia budowlane do projektowania w specjalności instalacyjnej w zakresie sieci, instalacji i urządzeń elektrycznych i elektroenergetycznych bez ograniczeń **nr ewid.: MAP/0038/PBE/21**	

OLKUSZ 08. 2021r.

SPIS TREŚCI PROJEKTU TECHNICZNEGO

	Str.
I. STRONA TYTUŁOWA PROJEKTU TECHNICZNEGO	**1**
1. SPIS TREŚCI PROJEKTU TECHNICZNEGO	**2**
II. CZĘŚĆ OPISOWA PROJEKTU TECHNICZNEGO	**3**
1. INFORMACJE OGÓLNE	**3**
1.1 PRZEDMIOT I ZAKRES OPRACOWANIA	3
1.2 PODSTAWA OPRACOWANIA	3
2. CHARAKTERYSTYKA	**4**
2.1 PROJEKTOWANE STANOWISKA SŁUPOWE	4
2.2 PROJEKTOWANE LINIE KABLOWE nN – OŚWIETLENIOWE OBWODY: SIEĆ ELEKTROEN. DO 1kV	6
2.3 INSTALACJA UZIEMIAJĄCA	7
2.4 OCHRONA PRZECIWPORAŻENIOWA	7
2.5 OCHRONA PRZECIWPRZEPIĘCIOWA	7
2.6 ROZBIÓRKI I DEMONTAŻE	7
3. POSADOWIENIE OBIEKTU BUDOWLANEGO	**7**
3.1 WARUNKI GEOTECHNICZNE	7
3.2 SPOSÓB POSADOWIENIA	7
3.2.1 SPOSÓB ZABEZPIECZENIA I UKŁADANIA LINII KABLOWYCH	7
3.2.2 SPOSÓB POSADOWIENIA SŁUPÓW OŚWIETLENIOWYCH	10
4. UWAGI KOŃCOWE	**11**
III. CZĘŚĆ RYSUNKOWA PROJEKTU TECHNICZNEGO	**12**
IV. DOKUMENTY PROJEKTU TECHNICZNEGO	**15**

II. CZĘŚĆ OPISOWA projektu technicznego

1. INFORMACJE OGÓLNE

1.1 PRZEDMIOT I ZAKRES OPRACOWANIA

Przedmiotem opracowania jest Projekt Budowlany pod nazwą:

Budowa doświetlenia przej dla pieszych
w miejscowości Olkusz
(sieć elektroenergetyczna do 1kV)

Lokalizacja Inwestycji:
ul. Gajewskiego , Olkusz
jed. 121205_4 Olkusz, obręb ewid. 0001 Olkusz dz. nr 5143/9; 3687/10.

Inwestor:
ZARZĄD DROGOWY W OLKUSZU
32-300 Olkusz, al. 1000-lecia 1A

Zakres projektu obejmuje budowę odcinka sieci elektroenergetycznej do 1kV w zakresie:
- budowę odcinka linii oświetlenia ulicznego dla doświetlenia przejścia dla pieszych.

1.2 PODSTAWA OPRACOWANIA

- Zamówienie nr 20.2021 z dnia 06.04.2021r. zawarta pomiędzy biurem projektowym, a Inwestorem – Zarządem Drogowym w Olkuszu
- Warunki przyłączenia Tauron Dystrybucja S.A znak WP/052940/2021/O07R06.
- Ustalenia obowiązującego miejscowego planu zagospodarowania przestrzennego: : [Uchwała Nr XLVII/516/2010 Rady Miejskiej w Olkuszu].
- Aktualna mapa do celów projektowych: oznaczenie kancelaryjne pracy geodezyjnej 6640.2.910.2021_14139;
- Uzgodnienia z Inwestorem;
- WR-D-41-4: Wytyczne projektowania infrastruktury dla pieszych. Część 4: Projektowanie oświetlenia przejść dla pieszych, rekomendowane przez Ministra Infrastruktury w dniu 20 lipca 2018 r.;
- Wizja lokalna i pomiary;
- Normy i inne przepisy budowlane, m.in.:
  - Przepisy Budowy Urządzeń Elektroenergetycznych – wydanie IV - aktualizowane stan prawny na 5.V.97 r.;
  - Przepisy Eksploatacji Urządzeń Elektroenergetycznych – wydanie IV stan prawny na 30.VI.95 r.
  - Rozporządzenie ministra infrastruktury z dnia 12 kwietnia 2002 r. w sprawie warunków technicznych, jakim powinny odpowiadać budynki i ich usytuowanie (Obwieszczenie Ministra Inwestycji i Rozwoju z dnia 8 kwietnia 2019 r. w sprawie ogłoszenia jednolitego tekstu Dz.U. 2019 poz. 1065).
  - Norma SEP-E-001 Sieci elektroenergetyczne niskiego napięcia. Ochrona przed porażeniem elektrycznym.
  - Norma SEP-E-004 Elektroenergetyczne i sygnalizacyjne linie kablowe. Projektowanie i budowa.
  - BN-68/6353-03 Folia kalandrowana techniczna z uplastycznionego polichlorku winylu
  - PN-76/H-92325 Bednarka stalowa bez pokrycia lub ocynkowana.
  - PN-HD 60364-5-52:2011 - Instalacje elektryczne niskiego napięcia -- Część 5-52: Dobór i montaż wyposażenia elektrycznego – Oprzewodowanie.

- PN-HD 60364-5-53:2016-02 - Instalacje elektryczne niskiego napięcia -- Część 5-53: Dobór i montaż wyposażenia elektrycznego -- Aparatura rozdzielcza i sterownicza
- Prawo budowlane, tj. Ustawa z dnia 7 lipca 1994 r. (Dz.U.2020.0.1333 z późniejszymi zmianami).

2. CHARAKTERYSTYKA

Inwestycja obejmuje:
- zabudowę konstrukcji słupowych, tj. słupy oświetlenia na fundamencie prefabrykowanym we wskazanych miejscach,
- rozprowadzenie kabli ziemnych,
- podpięcie odcinka linii oświetlenia do istniejącego obwodu ośw. ulicznego (przez słupy oświetlenia parkowego),
- zabudowę lamp na słupach,
- wykonanie uziomu poziomego.

2.1 PROJEKTOWANE STANOWISKA SŁUPOWE

Projektowana sieć oświetleniowa zostanie wykonana na certyfikowanych słupach oświetlenia ulicznego wykonanych z aluminium anodowanego w kolorze szarym. Stanowisko słupowe powinno być ujednolicone kolorystycznie. Dla realizacji inwestycji należy zabudować konstrukcje słupowe w wykonaniu „Antyplakat AGS". Posadowienie wykonać na fundamentach prefabrykowanych od producenta.

Dla realizacji oświetlenia wybrano nowoczesne oprawy LED umożliwiające oświetlenie terenu przy optymalnie niskim zużyciu energii elektrycznej. Oprawy charakteryzują się wydłużoną żywotnością .

Wszystkie słupy wyposażyć w tabliczki z trwałym oznaczeniem zawierającym informacje, m.in.:
- nazwa obwodu,
- nr słupa,
- sposób ochrony przeciwporażeniowej,
- rok realizacji,
- parametry słupa (typ, wysokość)
- parametry oprawy (typ, moc, strumień świetlny).

Dla zastosowanych niniejszych rozwiązań projektowych jednego producenta: słupy na fundamentach prefabrykowanych przy oprawach zamontowanych na wysięgniku dopuszczalne jest zabudowanie latarni w strefie III. Dla naszego posadowienia mamy:
Strefę wiatrową I,
Kategoria terenowa 2.

Przy zabudowanych oprawach i ich powierzchni czynnej warunek dopuszczalnego obciążenia słupa i oprawy jest spełniony z marginesem bezpieczeństwa.

Dla podłączenia oprawy z tabliczką bezpiecznikową zastosować przewody YKYżo 3*2,5 mm2 450/750V podpięte poprzez bezpiecznik w złączu słupowym do przewodu fazowego i przewód PEN kabla zasilającego. Dla ochrony oprawy zastosować wkładki D01/E14 6A gG Oprawy zasilane 1-fazowo.

We wnękach słupów zabudować kompletne tabliczki słupowe min. 3-bezpiecznikowe jako złącze słupowe, przystosowane do podłączenia kabli 4*35mm2. Zamiennie zastosować złącza IZK.

Klasa oświetlenia przejścia dla pieszych: PC3

MATERIAŁY – TABELA RÓWNOWAŻNOŚCI

Stanowisko słupowe L1 – L4

Fundament dedykowany do słupa 6m kompletne stanowisko słupowe dla strefy wiatrowej – I, kat. terenowa – 2, Klasa betonu C30/37 Końce śrubowe ocynkowane ogniowo z tulejkami termokurczliwymi Waga netto: 97kg	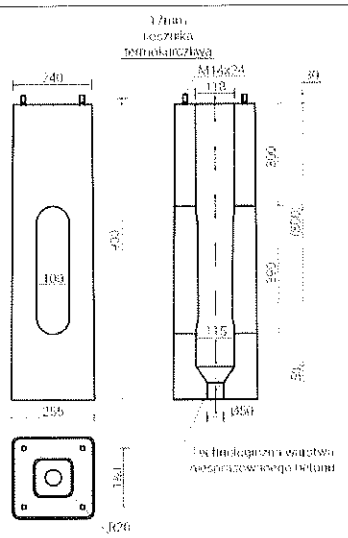 Rysunek poglądowy
Słup 6m wraz z elementami mocującymi, kompletne stanowisko słupowe dla strefy wiatrowej – I, kat. terenowa – 2, cylindryczny, aluminiowy, anodowany, szary, z wnęką, zapewniające klase 100NE2 Średnica zakończenia: 60mm Wysokość słupa: 6m Średnica przy podstawie: 120mm	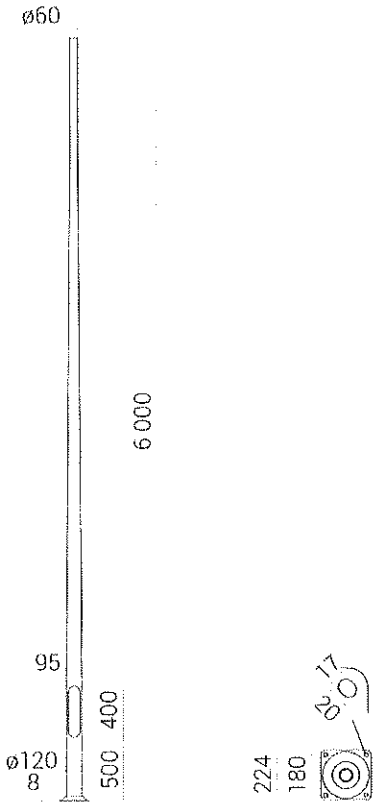
 Rysunek poglądowy
Oprawa do oświetlenia przejść dla pieszych 60W Kompletne stanowisko słupowe dla strefy wiatrowej – I, kat. terenowa – 2, Moc maksymalna uwzględniające wszystkie straty: 60W Nachylenie oprawy: 10 stopni (łącznie z wysięgnikiem 15st) Temperatura barwowa źródeł światła: 5700K ±10% Minimalny strumień świetlny panelu LED: 8100lm Montaż: na wysięgniku z zakończeniem ø60x90mm Stopień ochrony: IP 66 Materiał: Wysokociśnieniowy odlew aluminiowy malowany proszkowo	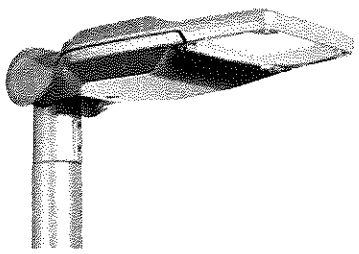

Utrzymanie strumienia świetlnego w czasie: 95% (zgodnie z IES LM-80 - TM-21) Zakres temperatur pracy: od -40°C do +50°C Częstotliwość napięcia zasilania: 50 - 60Hz Współczynnik mocy: ≥0.93 dla znamionowego obciążenia, Zabezpieczenie temp. modułu LED przed przegrzaniem. Optyka asymetryczna, prawa.	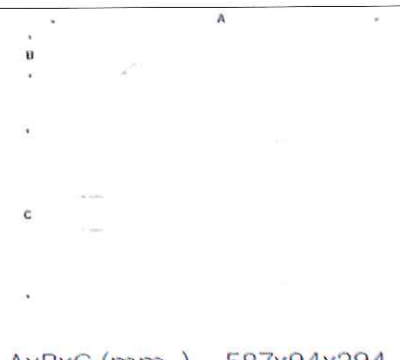 AxBxC (mm) - 587x94x294 Rysunek poglądowy 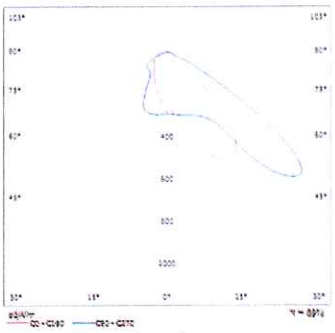 Optyka

Dopuszcza się zastosowanie równoważnych zestawów technologicznych pod warunkiem zapewnienia, co najmniej takich samych parametrów wydajnościowych i jakościowych oraz standardu wykonania. Wszelkie urządzenia i materiały zastosowane przez Wykonawcę wymagają zgody Zamawiającego.

2.2 PROJEKTOWANE LINIE KABLOWE nN -OŚWIETLENIOWE OBWODY: SIEĆ ELEKTROENERGETYCZNA DO 1kV

Obwody nN zrealizować obwodami kablowymi rozdzielczymi YAKXS 4*35mm2 0,6/1kV. Kable prowadzić zgodnie z planem zagospodarowania rys. nr E-1.

Przedmiotem opracowania jest wykonanie rozdziału energii elektrycznej w zakresie:
- budowę odcinka linii oświetlenia ulicznego dla doświetlenia przejścia dla pieszych.

Inwestycja polegać będzie na budowie odcinka sieci rozdzielczej oświetlenia stanowiących kontynuacja istniejącego obwodu / sieć do 1kV/:

- Odcinek linii kablowej nN YAKXS 4*35mm2 l=**34/46m** oraz nowe 2 stanowiska słupowe z oprawami oświetlenia.

Szerokość pasa zajętości dla w/w linii wynosi po 25cm z obu stron linii kablowej.

Układ zasilania projektowanego oświetlenia ulicznego wykonać zgodnie ze schematem na rysunku E-2.

Inwestor posiada zgodę Gminy Olkusz na podłączenie projektowanego odcinka oświetlenia do obwodu oświetlenia ulicznego zasilanego ze stacji stacji SN/nN 6B0460 Witeradów Dom Specjalny o moc przyłączeniowej 12kW .

Dla budowy odcinka oświetlenia dedykowanego przejściu dla pieszych stanowiących kontynuacje ciągu /obwodu oświetlenia, objętych niniejszą dokumentacją wydano „zerowe" warunki przyłączenia od Tauron Dystrybucja S.A znak WP/052940/2021/O07R06

Projektowany odcinek oświetlenia dedykowanego przejściom dla pieszych podłączyć do najbliższego słupa oświetlenia ulicznego /parkowego/ UMIG Olkusz poprzez złącze kablowe, co zostało uzgodnione / patrz załączniki/.

Podejście we wnękę słupa wykonać w rurach osłonowych RHDPE 50.

2.3 INSTALACJA UZIEMIAJĄCA

Uziemienie zestawu złączowego wykonać zgodnie z normą N SEP-E-001. Dla stanowisk słupowych wykonać wejście płaskownika w fundament, a dalej wykonać mostek z kabla 1* LgY16mm2 i poprzez końcówki kablowe zaprasowywane i połączenia śrubowe podłączyć do zacisku uziemiającego oraz wprowadzić do tabliczki bezpiecznikowej wnękowej. Uziemieniem ochronno – roboczym objąć wszystkie stanowiska słupowe. Po połączeniu uziomu z instalacją uziemiającą należy wykonać pomiar rezystancji uziemienia. Płaskownik uziemiający układać w wykopie dedykowanym pod linię kablową – posadowienie na głębokości 0,6-0,8m (możliwie najgłębiej). Zaleca się zachować ciągłość uziemienia. Oporność uziemienia mniejsza od 10 Ohm. Dokonać niezbędnych pomiarów i sporządzić protokoły pomiarowe.

2.4 OCHRONA PRZECIWPORAŻENIOWA

Ochrona podstawowa:

- izolacja części czynnych /izolacja robocza 1kV kabli i osprzętu kablowego
- obudowy opraw /min. IP 65/

Ochrona przed dotyk6em pośrednim:

- samoczynne wyłączenie zasilania /bezpieczniki/
- uziemienie /uziom poziomy płaski z płaskownika FeZn 30*4 mm/
- połączenia wyrównawcze główne

2.5 OCHRONA PRZECIWPRZEPIĘCIOWA

Zakres projektowanych urządzeń podlega ochronie przeciwprzepięciowej. Na istniejących słupach nN należy zamontować odgromniki napowietrzne z zaciskami izolowanymi 5kA 280V. Pozostały układ bez zmian. Zabudowane oprawy winny posiadać odporność na wyładowania elektryczne do 15 impulsów z napięciem 10kV.

2.6 ROZBIÓRKI I DEMONTAŻE

Nie dotyczy.

3. POSADOWIENIE OBIEKTU BUDOWLANEGO

3.1 WARUNKI GEOTECHNICZNE

Posadowienie stanowisk słupowych wymaga wkopania stopy betonowej prefabrykowanej. Dla określenia warunków hydrogeologicznych i geologicznych charakteryzujących parametry podłoża gruntowego dla warstw gruntu objętego zakresem posadowienia stopy słupa stwierdza się proste warunki gruntowe – I kategoria geotechniczna posadowienia obiektu budowlanego zgodnie z Rozporządzeniem Ministra Transportu, Budownictwa i Gospodarki Morskiej z dn. 27.04.2012 r. (Dz. U. 2012 Nr 0, poz. 463).

3.2 SPOSÓB POSADOWIENIA

3.2.1 SPOSÓB ZABEZPIECZENIA I UKŁADANIA LINII KABLOWYCH

Projektowane odcinki linii kablowych nN wykonać zgodnie z trasą na rysunku nr E-1. Na całej długości kable prowadzić w rurach osłonowych RHDPE 75. Ułożenie wykonać z 3% zapasem dla kompensacji

Przeprowadzenie kabla pod wjazdami, skrzyżowaniami pod jezdnią zabezpieczyć rurą osłonową grubościenną sztywną RHDPEp 75 o długości skrzyżowania z zapasem obustronnym do 1m. Rurę osłonową wprowadzić w stopę słupa.

Przed ułożeniem wykonawca skoordynuje prace z pozostałymi brygadami dla utrzymania wymaganych odległości oraz wykona przekopy kontrolne potwierdzające istniejące uzbrojenie. Należy zlecić nadzór nad pracami w pobliżu uzbrojenia a w miarę potrzeby zlecić identyfikację posadowienia służbą technicznym operatorów uzbrojenia.

W przypadku stwierdzenia skrzyżowania z uzbrojeniem wykonać w rurach osłonowych pod nadzorem służb technicznych właścicieli urządzeń – zlecić nadzory branżowe.

WYTYCZNE OGÓLNE:
W ziemi kabel układać zgodnie z N SEP – E – 004.

W miejscach, w których w zwykłych warunkach użytkowania przewiduje się występowanie naprężeń mechanicznych lub innych zagrożeń mogących spowodować uszkodzenia kabla, kabel należy chronić osłonami. Stosować rury o wewnętrznej średnicy co najmniej 1,5 krotności zewnętrznej średnicy wprowadzonego kabla, z twardego polietylenu – PEH (HDPE).

Łączenia rur wykonywać za pomocą szczelnych złączek lub końcowych kielichów z elastycznymi pierścieniami uszczelniającymi. Jako materiały do uszczelnienia obszarów wprowadzenia kabli do otworów rur należy stosować materiały odporne na działanie wilgoci oraz nieoddziałowujące szkodliwie na uszczelniane elementy.

Kable należy trwale oznakować, np. przez wytłoczenie na powłoce zewnętrznej lub nieusuwalnych napisów zawierających informacje:
- typ kabla,
- napięcie znamionowe,
- przekrój żył roboczych,
- rok produkcji,
- znacznik bieżącej długości kabla,
- identyfikacja producenta.

Dla prowadzonych prac zastosowanie winny mieć następujące normy :
- ZN-95 TP S.A. – 004/T ,
- ZN-95 TP S.A. – 025/T,
- PN-75 /E-05100,
- N-SEP –E004,
- PN-91/M-34501,

Wszelkie zbliżenia i skrzyżowania nie wykazane na projekcie dodatkowo zabezpieczyć rurami RHDPE/RHDPEp - 75.

SPOSÓB UŁOŻENIA KABLI nN (odcinki sieci elektroen. do 1kV- oświetlenie):
- typowa głębokość posadowienia w wolnych pasach: 0,5 m
- typowa głębokość posadowienia pod drogami: 1,2m

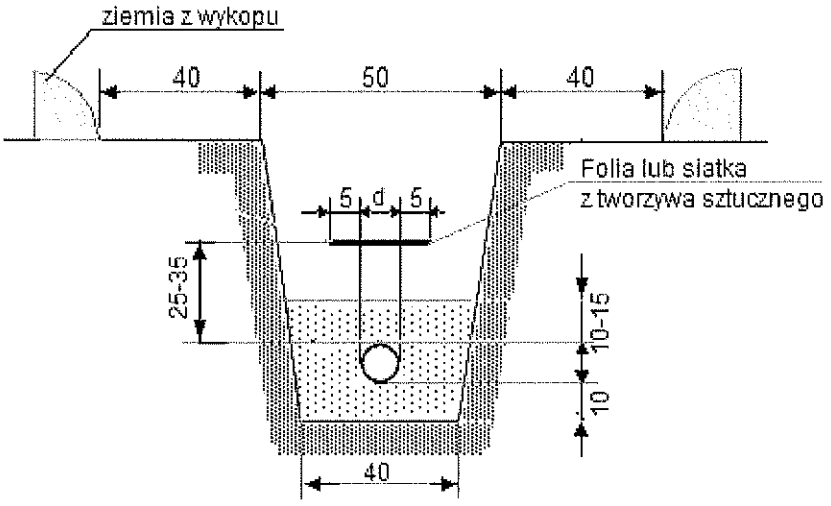

(wymiary podane w cm)

Lp.	Charakterystyka kabli krzyżujących się i zbliżających	Najmniejsza dopuszczalna odległość [cm]	
		pionowa na skrzyżowaniu	pozioma przy zbliżeniu
1	Kable elektroenergetyczne o napięciu znamionowym do 1 kV z kablami o tym samym napięciu znamionowym lub kablami sygnalizacyjnymi	15	5*
2	Kable sygnalizacyjne i kable przeznaczone do zasilania urządzeń oświetleniowych z kablami tego samego przeznaczenia	5	mogą się stykać
3	Kable elektroenergetyczne o napięciu znamionowym do 1 kV z kablami elektroenergetycznymi o napięciu znamionowym 1 kV < $U_N \leq$ 30 kV	15	25
4	Kable elektroenergetyczne jednotorowej linii kablowej o napięciu znamionowym 1 kV < $U_N \leq$ 30 kV z kablami tego samego przedziału napięć znamionowych linii		10
5	Kable różnych użytkowników o napięciu znamionowym do 30 kV		25
6	Kable z mufami innych kabli	nie dopuszcza się	jak lp. 1-5
7	Kable elektroenergetyczne o napięciu znamionowym wyższym niż 30 kV z innymi kablami	50	50

* dopuszcza sie stykanie ze sobą na całej długości kabli:
- sygnalizacyjnych z sygnalizacyjnymi.
- sygnalizacyjnych z kablami elektroenergetycznymi do 1 kV przyłączonymi do tego samego odbiornika.
- elektroenergetycznych jednożyłowych stanowiących jednotorową linię kablową.
- elektroenergetycznych przeznaczonych do zasilania urządzeń oświetleniowych.

Lp.	Rodzaj urządzenia podziemnego	Najmniejsze dopuszczalne odległości [cm]			
		kabli o napięciu znamionowym $U_N \leq$ 30 kV		kabli o napięciu znamionowym 30 kV < $U_N \leq$ 110 kV	
		pionowa na skrzyżowaniu	pozioma przy zbliżeniu	pionowa na skrzyżowaniu	pozioma przy zbliżeniu
1	Rurociągi wodociągowe, ściekowe, cieplne, gazowe z gazami niepalnymi	25 + średnica rurociągu	25 + średnica rurociągu	50 + średnica rurociągu	50 + średnica rurociągu
2	Rurociągi z gazami i cieczami palnymi	uzgodnić z właścicielem rurociągu, ale nie mniej niż w lp. 1			
3	Zbiorniki z gazami i cieczami palnymi	nie mogą się krzyżować	200	nie mogą się krzyżować	uzgodnić z właścicielem rurociągu, ale nie mniej niż 250
4	Części podziemne linii napowietrznych (ustój, podpora, odciążka)	nie mogą się krzyżować	40	nie mogą się krzyżować	100
5	Podziemne części budynków i innych budowli, np. przyczółki, z wyjątkiem urządzeń wyszczególnionych w lp.1,2,3,4	nie mogą się krzyżować	50*	nie mogą się krzyżować*)	100
6	Skrajna szyna trakcji, rowy odwadniające w pasie technicznym kolei	100 - między osłoną kabla i stopą szyny; 50 - między osłoną kabla a dnem rowu odwadniającego	250*	120 - między osłoną kabla i stopą szyny; 80 - między osłoną kabla a dnem rowu odwadniającego	250
7	Urządzenia do ochrony budowli od wyładowań atmosferycznych	PN-EN 62305-1:2011 Ochrona odgromowa -- Część 1: Zasady ogólne			

* Dopuszcza się zmniejszenie odległości podanych w tablicy 3 pod warunkiem zastosowania osłon otaczających i uzgodnienia odstępstwa z użytkownikami obiektów.
*) Dopuszcza się w przypadku ułożenia kabli w tunelach, kanałach, kananlizacji kablowej, osłonach otaczających (rurach), po uzgodnieniu z właścicielami budynków lub budowli.

WYMAGANIA:

-Układanie kabli powinno być wykonane w sposób wykluczający ich uszkodzenie przez zginanie, skręcanie, rozciąganie, itp. Ponadto przy układaniu kabli powinny być zachowane środki ostrożności zapobiegające uszkodzeniu innych kabli lub urządzeń znajdujących się na trasie budowanej linii. Podczas przechowywania, układania i montażu końce kabla należy zabezpieczyć przed wilgocią oraz wpływami atmosferycznymi przez:
- szczelne zalutowanie powłoki,
- nałożenie kapturka z tworzywa sztucznego (rodzaju jak izolacja).

- Rowy pod kable należy wykonywać ręcznie, po uprzednim wytyczeniu ich tras przez uprawnioną jednostkę geodezyjną. Trasowanie linii kablowych powinno być poprzedzone wytyczeniem w terenie lokalizacji istniejącego uzbrojenia. Wymiary poprzeczne rowów zgodnie z rysunkiem.

- Temperatura otoczenia i kabla Temperatura otoczenia i kabla przy układaniu nie powinna być niższa niż 0`C. Zabrania się podgrzewania kabli ogniem.
Wzrost temperatury otoczenia ułożonego kabla na dowolnie małym odcinku trasy linii kablowej, powodowany przez sąsiednie źródła ciepła np. rurociąg cieplny nie powinien przekraczać 50C.

-Zginanie kabli:Przy układaniu kabli można zginać kabel tylko w przypadkach koniecznych, przy czym promień gięcia powinien być możliwie duży, nie mniejszy niż 20-krotna zewnętrzna średnica kabla.

- Układanie kabli bezpośrednio w gruncie: Kable należy układać na dnie rowu, jeżeli grunt jest piaszczysty; w pozostałych przypadkach kable należy układać na warstwie piasku o grubości co najmniej 10cm. Kable należy zasypywać warstwą piasku o grubości co najmniej 10 cm, następnie warstwą rodzimego gruntu o grubości co najmniej 15 cm, a następnie przykryć folią z tworzywa sztucznego. Odległość folii od kabla powinna wynosić co najmniej 25 cm.
Grunt należy zagęścić warstwami co 20cm. Wskaźnik zagęszczenia gruntu powinien osiągnąć co najmniej 0,97 wg PN-S-02205.
Głębokość ułożenia kabli w gruncie mierzona od powierzchni gruntu do zewnętrznej powierzchni kabla powinna wynosić nie mniej niż 80 cm w przypadku kabli o napięciu znamionowym powyżej 1 kV, a 70cm dla kabli do 1kV.
Kable powinny być ułożone w rowie linią falistą z zapasem (1-3% długości wykopu) wystarczającym do skompensowania możliwych przesunięć gruntu). Przy wprowadzeniu kabli o izolacji z tworzyw sztucznych o napięciu znamionowym do i pow. 1 kV należy pozostawić zapasy eksploatacyjne.

- Układanie kabli w przepustach: Dla kabli zastosować rury osłonowe RHDPE i grubościenne RHDPEp. Przepusty kablowe należy układać w miejscach, gdzie kabel narażony jest na uszkodzenia mechaniczne. W jednym przepuście może być ułożony tylko jeden kabel. Miejsce wprowadzenia kabli do rur i końce przepustów rezerwowych powinny być uszczelnione nasmołowanymi szmatami, sznurami lub pakułami, uniemożliwiającymi przedostanie się do ich wnętrza wody i ich zamulanie lub dedykowanych zakończeń i uszczelnień. Przepusty kablowe należy układać w miejscach, gdzie kabel narażony jest na uszkodzenie mechaniczne. Minimalna głębokość umieszczenia przepustu kablowego pod jezdnią drogi może być zwiększona, gdyż powinna ona wynikać z warunków określonych przez zgodę i istniejącego uzbrojenia.

3.2.2 SPOSÓB POSADOWIENIA SŁUPÓW OŚWIETLENIOWYCH

Słupy posadowić na dedykowanych stopach, prefabrykowanych i dopuszczonych do stosowania przez producenta słupów.

Przy posadowieniu słupa w gruncie należy:
- wykonać wykop jamisty w gruncie,

- dno wykopu należy wyrównać i utwardzić warstwą suchego betonu,
- po ustawieniu i wypoziomowaniu zestawu zasypać stopę oraz obsypać boki i tył rodzimym gruntem, ziemię uwałować warstwami dla zagęszczenia i zastabilizowania,
- po ułożeniu i podłączeniu kabli oraz zamontowaniu słupa należy powtórnie sprawdzić odchyłkę od pionu. Posadowienie każdorazowo winien wykonawca zweryfikować z wymaganiami producenta słupów i dostosować do jego wymagań.

4. UWAGI KOŃCOWE

Należy prowadzić wszelkie prace budowlane z uwzględnieniem zaleceń, wymagań i uwag zawartych w decyzjach i uzgodnieniach z zarządcami nieruchomości oraz urządzeń technicznych. Powiadomić właścicieli i zlecić nadzory branżowe.

Obwód oświetlenia do którego należy podłączyć projektowane oświetlenie jest w eksploatacji UMiG Olkusz. Przed przystąpieniem do prac należy zgłosić prace w pobliżu sieci oświetleniowej, a na etapie podłączenia uzyskać dopuszczenie „do bezpiecznej pracy„ na urządzeniach obcych.

Instalacje wykonać zgodnie z obowiązującymi przepisami i normami oraz zasadami wiedzy technicznej, a także wytycznymi Ministra Infrastruktury dotyczącymi oświetleniu przejść dla pieszych. Drogowe prace budowlane związane z niniejszą Inwestycją, np. malowanie pasów, oznakowanie przejścia dla pieszych, itp. są nieobjęte niniejszą dokumentacją, a pozostają w zakresie Inwestora.

Obliczenia natężenia oświetlenia w wersji elektronicznej w posiadaniu Inwestora, dla udostępnienia na etapie realizacji Wykonawcy.

Wszelkie zmiany nanieść na dokumentację powykonawczą. Dokonać niezbędnych pomiarów i prób instalacji - sporządzić protokoły pomiarowe oraz dokumentację powykonawczą.

mgr inż. Robert Głąb
Uprawnienia budowlane do projektowania i kierowania robotami budowlanymi bez ograniczeń w specjalności instalacyjnej w zakresie sieci, instalacji i urządzeń elektrycznych i elektroenergetycznych
NR UPRAWNIEŃ OPOLSKIEJ 315/99

mgr inż. Monika Koch
uprawnienia budowlane do projektowania w specjalności instalacyjnej w zakresie sieci, instalacji i urządzeń elektrycznych i elektroenergetycznych bez ograniczeń
nr ewid.: MAP/0038/PBE/21

III. CZĘŚĆ RYSUNKOWA projektu technicznego

ZESTAWIENIE RYSUNKÓW

l.p.	NAZWA	OZNACZENIE
1.	Plan zagospodarowania - Doświetlenie przejścia dla pieszych	E-1
2.	Schemat rozwinięty - Doświetlenie przejścia dla pieszych	E-2

UWAGA: Przed ułożeniem wykonawca skoordynuje prace z pozostałymi brygadami dla utrzymania wymaganych odległości oraz wykona przekopy kontrolne potwierdzające istniejące uzbrojenie. Należy zlecić nadzór nad pracami w pobliżu uzbrojenia, a w miarę potrzeby zlecić identyfikację posadowienia służbom technicznym operatorów uzbrojenia.

Oświadczam, że zbiory danych oraz inne materiały przekazane do państwowego zasobu geodezyjnego i kartograficznego, powstałe w wyniku wykonania pracy geodezyjnej zarejestrowanej pod numerem kancelaryjnym 6640.2.912.2021, uzyskały pozytywny wynik weryfikacji potwierdzony protokołem weryfikacji numer 6640.2.912.2021_14139 z dnia 14-06-2021 wydanym przez Starostę Olkuskiego. Jestem świadomy odpowiedzialności karnej za złożenie fałszywego oświadczenia.

GEODETA UPRAWNIONY
mgr inż. Szymon Żuk
nr upr. zawodowych 18828

LEGENDA:

Linia rozgraniczająca

Nieprzekraczalna linia zabudowy

Linie z miejscowego planu zagospodarowania przestrzennego

C.2MW
C6.Ukr
3.KDZ 1/2, 4.KDZ, KP.d
C5.ZP, 1ZL.d

Opisy z miejscowego planu zagospodarowania przestrzennego

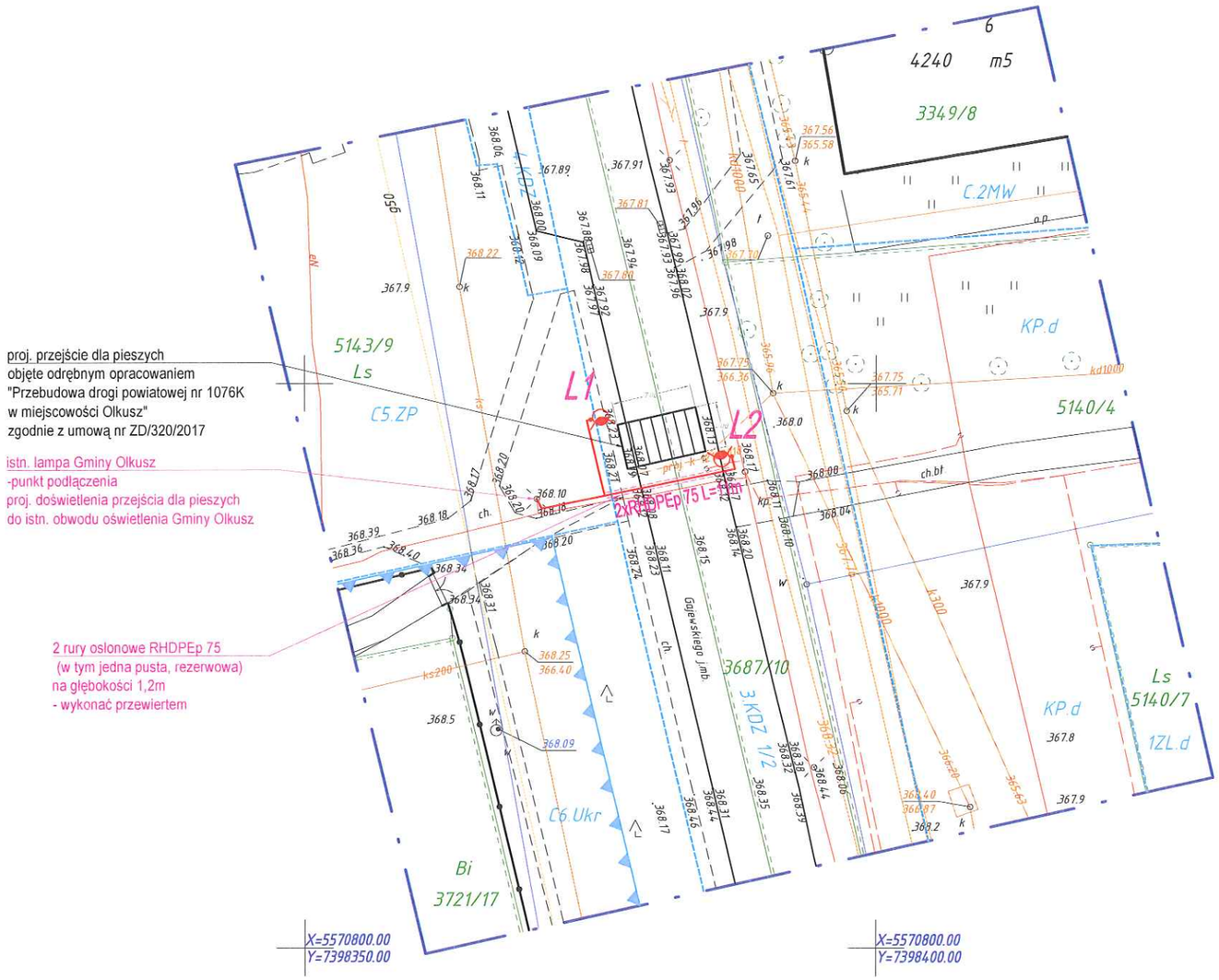

MAPA DO CELÓW PROJEKTOWYCH		
Oznaczenie kancelaryjne zgłoszenia pracy geodezyjnej		6640.2.912.2021
Miejscowość		Olkusz ul. Gajewskiego , dz. 3687/10
Jednostka ewidencyjna	nazwa i identyfikator	Olkusz - M [121205_4]
Obręb ewidencyjny	nazwa i identyfikator	Olkusz [0001]
Skala mapy		1:500
Nazwa układu współrzędnych	prostokątnych płaskich	2000/21
	wysokości	Kronsztadt 86
Oznaczenie granic obszaru, który był przedmiotem aktualizacji		— - —
Oznaczenie i informacje o służebnościach gruntowych mających wpływ na zagospodarowanie gruntów, zlokalizowanych w granicach projektowanej inwestycji		Niniejsza mapa została wykonana bez ustalenia obciążeń służebnościami gruntowymi.
Oznaczenie i symbol konturu użytku gruntowego, który nie jest ujawniony w bazie danych ewidencji gruntów i budynków		nie dotyczy
"GEOTEC" Usługi Geodezyjne mgr inż. Szymon Żuk 32-300 Olkusz, ul. Mickiewicza 12 tel. 606 903 298, e-mail: geotec@op.pl Nazwa wykonawcy		GEODETA UPRAWNIONY mgr inż. Szymon Żuk nr upr. zawodowych 18828 28-05-2021 Imię i nazwisko, nr uprawnień oraz data i podpis geodety uprawnionego który opracował mapę

Legenda :

L1-L2 — proj. słup aluminiowy anodowany h=6m / bez wysięgnika /15st z oprawą LED asymetryczną do oświetlenia przejść dla pieszych (optyka prawa), max 4,9kg, max moc 60W, min. 8100lm, 5700K

proj. kabel ziemny YAKXS 4*35mm2

przecisk w rurach ochronnych grubościennych RHDPEp 75

Kabel na całej długości układać w rurach ochronnych RHDPE 75.
Obszar oddziaływania obiektu budowlanego nie wykracza poza działki objęte niniejszym opracowaniem.
Szerokość zajętości pasa dla proj. linii oświetlenia ulicznego wynosi 0,25m.
Klasa oświetlenia przejścia dla pieszych: PC3

Inwestor:

ZARZĄD DROGOWY W OLKUSZU
32-300 Olkusz, al. 1000-lecia 1A

	Nazwisko:	Podpis:	Biuro projektów:
Projektował:	mgr inż. Robert Głąb upr. nr 315/99 w specjalności IE		**Przedsiębiorstwo Projektowo Usługowe ELKOM Głąb Robert** 32-300 Olkusz ul. Kluczewska 4A NIP 637 116 10 77
Sprawdził:	mgr inż. Monika Koch upr. nr MAP/0038/PBE/21 w specjalności IE		

Nazwa zamierzenia budowlanego: **Budowa doświetlenia przejścia dla pieszych w miejscowości Olkusz (sieć elektroenergetyczna do 1kV)**	Zamówienie: nr 20.2021	Data: 08.2021
Lokalizacja: **Droga powiatowa 1076K - ul. Gajewskiego w Olkuszu**		
Nazwa rysunku: ***Plan zagospodarowania - Doświetlenie przejścia dla pieszych***	Skala: **1:500**	Nr rys. E-1

NINIEJSZE OPRACOWANIE CHRONIONE JEST PRAWAMI AUTORSKIMI. POWIELANIE, UDOSTĘPNIANIE RYSUNKU OSOBOM TRZECIM ORAZ WPROWADZANIE ZMIAN W TREŚCI MOŻLIWE JEDYNIE PO UZYSKANIU PISEMNEJ ZGODY AUTORA(ÓW) OPRACOWANIA

istn. lampa Gminy Olkusz
-punkt podłączenia proj. doświetlenia przejścia dla pieszych do istn. obwodu oświetlenia Gminy Olkusz

2 rury osłonowe RHDPEp 75 (w tym jedna pusta, rezerwowa) na głębokości 1,2m - wykonać przewiertem

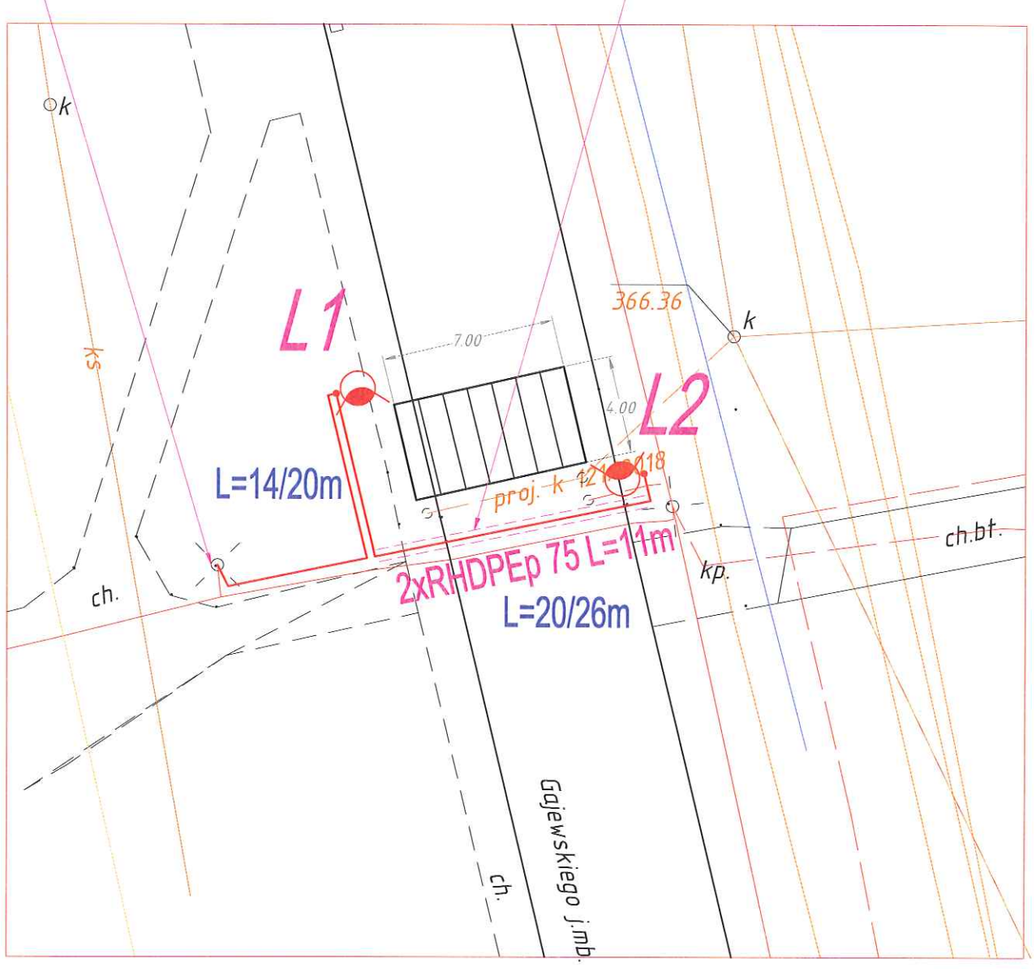

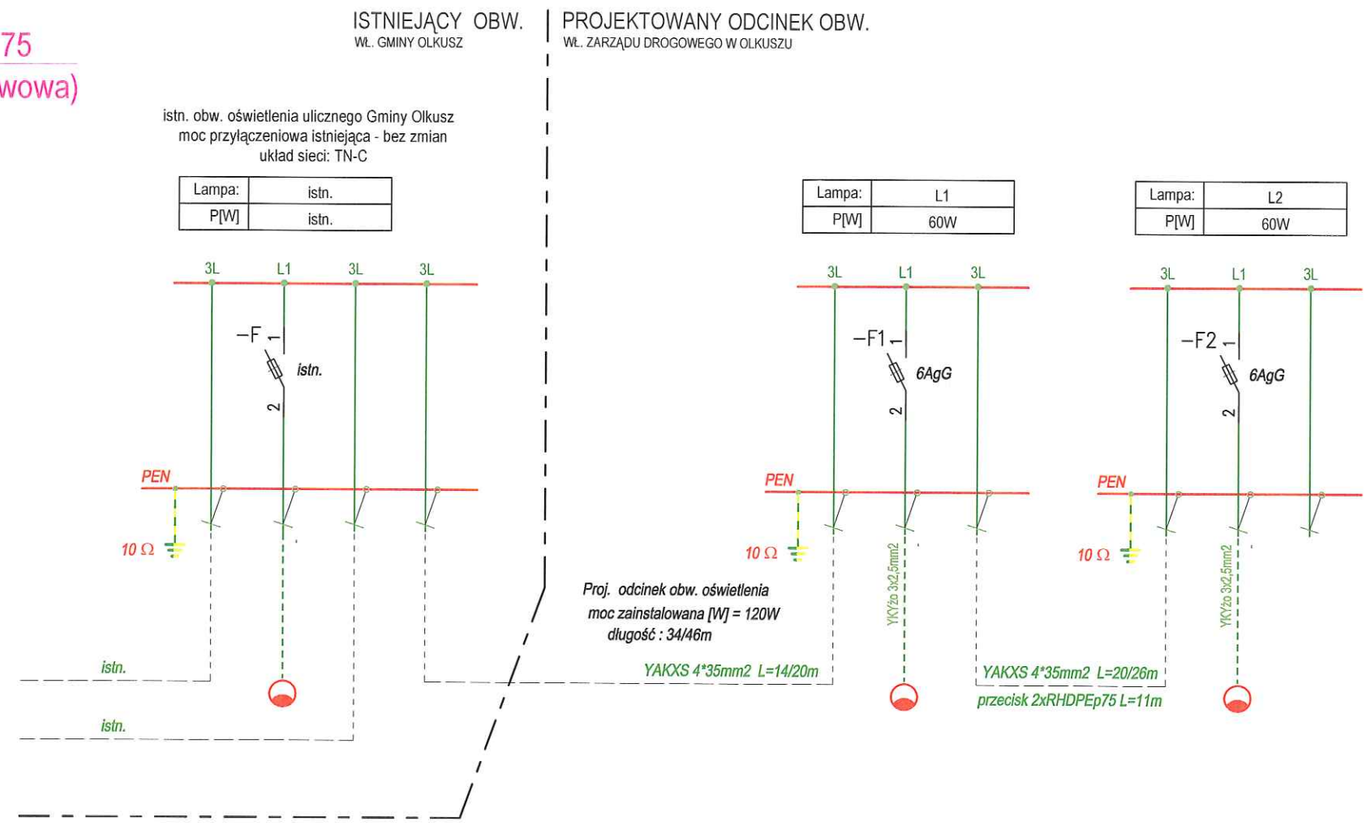

Legenda :

L1 - L2 — proj. słup aluminiowy anodowany h=6m / bez wysięgnika /15st z oprawą LED asymetryczną do oświetlenia przejść dla pieszych (optyka prawa), max 4,9kg, max moc 60W, min. 8100lm, 5700K

proj. kabel ziemny YAKXS 4*35mm2

przecisk w rurach ochronnych grubościennych RHDPEp 75

Kabel na całej długości układać w rurach ochronnych RHDPE 75.
Obszar oddziaływania obiektu budowlanego nie wykracza poza działki objęte niniejszym opracowaniem.
Szerokość zajętości pasa dla proj. linii oświetlenia ulicznego wynosi 0,25m.
Klasa oświetlenia przejścia dla pieszych: PC3

Inwestor: **ZARZĄD DROGOWY W OLKUSZU** **32-300 Olkusz, al. 1000-lecia 1A**			
Projektował:	Nazwisko: *mgr inż. Robert Głąb* upr. nr 315/99 w specjalności IE	Podpis:	Biuro projektów: ***Przedsiębiorstwo Projektowo Usługowe ELKOM Głąb Robert*** *32-300 Olkusz ul. Kluczewska 4A NIP 637 116 10 77*
Sprawdził:	*mgr inż. Monika Koch* upr. nr MAP/0038/PBE/21 w specjalności IE	MKoch	
Nazwa zamierzenia budowlanego: **Budowa doświetlenia przejścia dla pieszych w miejscowości Olkusz (sieć elektroenergetyczna do 1kV)**			Zamówienie: *nr 20.2021* / Data: *08.2021*
Lokalizacja: **Droga powiatowa 1076K - ul. Gajewskiego w Olkuszu**			
Nazwa rysunku: ***Schemat rozwinięty - Doświetlenie przejścia dla pieszych***			Skala: ***1:250 %*** / Nr rys. *E-2*

NINIEJSZE OPRACOWANIE CHRONIONE JEST PRAWAMI AUTORSKIMI. POWIELANIE, UDOSTĘPNIANIE RYSUNKU OSOBOM TRZECIM ORAZ WPROWADZANIE ZMIAN W TREŚCI MOŻLIWE JEDYNIE PO UZYSKANIU PISEMNEJ ZGODY AUTORA(ÓW) OPRACOWANIA

IV. DOKUMENTY
projektu technicznego

ZESTAWIENIE DOKUMENTÓW

l.p.	NAZWA	Ilość stron
1.	Oświadczenie projektanta	1
2.	Decyzja o nadaniu uprawnień projektantowi	1
3.	Zaświadczenie o wpisie projektanta na listę członków izby samorządu zawodowego	1
4.	Decyzja o nadaniu uprawnień projektantowi sprawdzającemu	1
5.	Zaświadczenie o wpisie projektanta sprawdzającego na listę członków izby samorządu zawodowego	1
6.	Warunki przyłączenia do sieci	2
7.	Zgoda Gminy Olkusz na podłączenie oświetlenia	1+1
8.	Zgoda na inwestycje Gminy Olkusz	1
9.	Uzgodnienie z narady koordynacyjnej - ZUDP	1+1
10.	Uzgodnienie z energetyką	1+1

OŚWIADCZENIE PROJEKTANTA

Na podstawie art. 34 ust. 3d ustawy z dnia 7 lipca 1994r. Prawo budowlane (tekst jednolity: Dz.U. z 2020r. poz.133 z późn. zm.)

OŚWIADCZAM, że

PROJEKT TECHNICZNY

Budowa doświetlenia przejścia dla pieszych w miejscowości Olkusz
(sieć elektroenergetyczna do 1kV)

Lokalizacja Inwestycji:

ul. Gajewskiego , Olkusz
jed. 121205_4 Olkusz, obręb ewid. 0001 Olkusz dz. nr 5143/9; 3687/10.

ZOSTAŁ WYKONANY ZGODNIE Z OBOWIĄZUJĄCYMI PRZEPISAMI I ZASADAMI WIEDZY TECHNICZNEJ

	Imię i nazwisko	Data	Pieczątka	Podpis
Projektant:	Robert Głąb upr nr 315/99; spec. Instal. w zakresie sieci, instalacji i urządzeń elektr. I elektroen.	08. 2021	mgr inż. Robert Głąb Uprawnienia budowlane do projektowania i kierowania robotami budowlanymi bez ograniczeń w specjalności instalacyjnej w zakresie sieci, instalacji i urządzeń elektrycznych i elektroenergetycznych nr ewid. MAP/0315/99	
Projektant sprawdzający:	Monika Koch upr nr MAP/0038/PBE/21; spec. instal. w zakresie sieci, instalacji i urządzeń elektr. i elektroen.	08. 2021	**mgr inż. Monika Koch** uprawnienia budowlane do projektowania w specjalności instalacyjnej w zakresie sieci, instalacji i urządzeń elektrycznych i elektroenergetycznych bez ograniczeń **nr ewid.: MAP/0038/PBE/21**	MKoch

MAŁOPOLSKI URZĄD WOJEWÓDZKI
w Krakowie
31-156 Kraków, ul. Basztowa 22

AB.III.7342/406/99

Kraków, dnia 26 listopada 1999 r.

DECYZJA O NADANIU UPRAWNIEŃ BUDOWLANYCH
Nr ewid. 315/99

Na podstawie art. 13 ust. 1 pkt 1 i 2, ust. 3, art. 14 ust 1 pkt 5 ustawy z dnia 7 lipca 1994 r. - Prawo budowlane (Dz.U. Nr 89 z dnia 25 sierpnia 1994 r., poz. 414), w związku z art. 104 § 1 k.p.a., po rozpatrzeniu wniosku Pana mgr inż. Roberta Głąb - na podstawie dokumentów stwierdzających wymagane wykształcenie i praktykę zawodową oraz na podstawie pozytywnej oceny z egzaminu na uprawnienia budowlane złożonego przed Komisją Egzaminacyjną,

n a d a j ę

Panu Robertowi GŁĄB - magistrowi inżynierowi,
kierunek studiów: „elektrotechnika"
urodzonemu dnia 16 grudnia 1970 r. w Olkuszu

UPRAWNIENIA BUDOWLANE

do projektowania i kierowania robotami budowlanymi bez ograniczeń
w specjalności instalacyjnej w zakresie sieci, instalacji i urządzeń elektrycznych i elektroenergetycznych

Od decyzji niniejszej służy Panu prawo wniesienia odwołania do Głównego Inspektora Nadzoru Budowlanego w Warszawie, ul. Krucza 38/42, za pośrednictwem Wojewody Krakowskiego w terminie 14 dni od daty otrzymania niniejszej decyzji.

WOJEWODA MAŁOPOLSKI 5

Z up. Wojewody Małopolskiego
mgr inż. arch. Elżbieta Gabryś
Dyrektor
Wydziału Architektury, Budownictwa
i Gospodarki Przestrzennej

Otrzymują:

1. Pan mgr inż. Robert Głąb, os. Willowe 9/7, 31-901 Kraków
2. Główny Urząd Nadzoru Budowlanego, ul. Krucza 38/42, 00-512 Warszawa
3. a.a.

POLSKA IZBA INŻYNIERÓW BUDOWNICTWA

Zaświadczenie

o numerze weryfikacyjnym:

MAP-FP3-IF5-661 *

Pan Robert Głąb o numerze ewidencyjnym MAP/IE/0300/03
adres zamieszkania ul. Kluczewska 4A, 32-300 Olkusz
jest członkiem Małopolskiej Okręgowej Izby Inżynierów Budownictwa i posiada wymagane ubezpieczenie od odpowiedzialności cywilnej.
Niniejsze zaświadczenie jest ważne do dnia 2022-02-28.

Zaświadczenie zostało wygenerowane elektronicznie i opatrzone bezpiecznym podpisem elektronicznym weryfikowanym przy pomocy ważnego kwalifikowanego certyfikatu w dniu 2021-02-05 roku przez:

Mirosław Boryczko, Przewodniczący Rady Małopolskiej Okręgowej Izby Inżynierów Budownictwa.

(Zgodnie art. 5 ust 2 ustawy z dnia 18 września 2001 r. o podpisie elektronicznym (Dz. U. 2001 Nr 130 poz. 1450) dane w postaci elektronicznej opatrzone bezpiecznym podpisem elektronicznym weryfikowanym przy pomocy ważnego kwalifikowanego certyfikatu są równoważne pod względem skutków prawnych dokumentom opatrzonym podpisami własnoręcznymi.)

* Weryfikację poprawności danych w niniejszym zaświadczeniu można sprawdzić za pomocą numeru weryfikacyjnego zaświadczenia na stronie Polskiej Izby Inżynierów Budownictwa www.piib.org.pl lub kontaktując się z biurem właściwej Okręgowej Izby Inżynierów Budownictwa.

Podpis jest prawidłowy

MAŁOPOLSKA
OKRĘGOWA
I Z B A
INŻYNIERÓW
BUDOWNICTWA

Kraków, dnia 13 kwietnia 2021 r.

Okręgowa Komisja Kwalifikacyjna
Sygn. akt MAP OIIB/KK/0054-0385/20

DECYZJA

Na podstawie art. 24 ust. 1 pkt 2 ustawy z dnia 15 grudnia 2000 r. o samorządach zawodowych architektów oraz inżynierów budownictwa *(tekst jednolity: Dz. U. z 2019 r., poz. 1117)* i art. 12 ust. 2 i ust. 3, ust. 4c pkt 1, art. 14 ust.1 pkt 4 lit. c ustawy, art. 15a ust. 1 i ust. 22 z dnia 7 lipca 1994 r. Prawo budowlane *(tekst jednolity: Dz. U. z 2020 r., poz. 1333 z późn. zm.)*, po ustaleniu, że zostały spełnione warunki w zakresie przygotowania zawodowego oraz po złożeniu egzaminu na uprawnienia budowlane z wynikiem pozytywnym

Pani **Monika Julia Koch**
magister inżynier
kierunek: Elektrotechnika
ur. dnia 15.07.1993 r. w Katowicach
otrzymuje

UPRAWNIENIA BUDOWLANE

numer ewidencyjny MAP/0038/PBE/21

do projektowania
w specjalności instalacyjnej w zakresie sieci, instalacji i urządzeń elektrycznych i elektroenergetycznych
bez ograniczeń.

Uprawnienia budowlane nadane niniejszą decyzją:

I. Na mocy art. 12 ust. 1 pkt 1 i 5, art. 13 ust. 4 ustawy - Prawo budowlane *(tekst jednolity: Dz. U. z 2020 r., poz. 1333 z późn. zm.)* stanowią podstawę do:

1) *projektowania, sprawdzania projektów architektoniczno-budowlanych i technicznych oraz sprawowania nadzoru autorskiego,*
2) *sprawowania kontroli technicznej utrzymania obiektów budowlanych.*

II. Na mocy art. 15a ust. 22 ustawy - Prawo budowlane *(tekst jednolity: Dz. U. z 2020 r., poz. 1333 z późn. zm.)* uprawniają do:

projektowania obiektu budowlanego takiego jak: sieci, instalacje i urządzenia elektryczne i elektroenergetyczne, w tym kolejowe, trolejbusowe i tramwajowe sieci trakcyjne, sieci trakcyjne metra, wraz z instalacjami i urządzeniami technicznymi zasilania, w tym kolejowej, trolejbusowej i tramwajowej sieci trakcyjnej, sieci trakcyjne metra oraz elektrycznego ogrzewania rozjazdów.

Zgodnie z art. 15a ust. 1 w/w ustawy uprawnienia budowlane do projektowania w odpowiedniej specjalności uprawniają do sporządzania projektu zagospodarowania działki lub terenu, w zakresie tej specjalności.

POLSKA IZBA INŻYNIERÓW BUDOWNICTWA

Zaświadczenie

o numerze weryfikacyjnym:

MAP-IXJ-DXR-EEG *

Pani Monika Julia Koch o numerze ewidencyjnym MAP/IE/0177/21
adres zamieszkania ul. Kościuszki 18, 32-300 Olkusz
jest członkiem Małopolskiej Okręgowej Izby Inżynierów Budownictwa i posiada wymagane ubezpieczenie od odpowiedzialności cywilnej.
Niniejsze zaświadczenie jest ważne do dnia 2022-05-31.

Zaświadczenie zostało wygenerowane elektronicznie i opatrzone bezpiecznym podpisem elektronicznym weryfikowanym przy pomocy ważnego kwalifikowanego certyfikatu w dniu 2021-05-24 roku przez:

Mirosław Boryczko, Przewodniczący Rady Małopolskiej Okręgowej Izby Inżynierów Budownictwa.

(Zgodnie art. 5 ust 2 ustawy z dnia 18 września 2001 r. o podpisie elektronicznym (Dz. U. 2001 Nr 130 poz. 1450) dane w postaci elektronicznej opatrzone bezpiecznym podpisem elektronicznym weryfikowanym przy pomocy ważnego kwalifikowanego certyfikatu są równoważne pod względem skutków prawnych dokumentom opatrzonym podpisami własnoręcznymi.)

* Weryfikację poprawności danych w niniejszym zaświadczeniu można sprawdzić za pomocą numeru weryfikacyjnego zaświadczenia na stronie Polskiej Izby Inżynierów Budownictwa www.piib.org.pl lub kontaktując się z biurem właściwej Okręgowej Izby Inżynierów Budownictwa.

Podpis jest prawidłowy

Adres do korespondencji:

TAURON Dystrybucja S.A.
Skrytka pocztowa nr 2708
40-337 Katowice

info@tauron-dystrybucja.pl
Infolinia: +48 32 606 0 616

TAURON
DYSTRYBUCJA

Będzin, 2021-05-10

Nr warunków: WP/052940/2021/O07R06

PPU ELKOM GŁĄB ROBERT
ul. Kluczewska 4A
32-300 OLKUSZ

WARUNKI PRZYŁĄCZENIA

Wnioskodawca:

Zarząd Drogowy w Olkuszu

Al. 1000-lecia 1A
32-300 OLKUSZ

Obiekt: Oświetlenie uliczne

Adres przyłączanego obiektu: ul. Księdza Kanonika Stanisława Gajewskiego
32-300 Olkusz
numery działek: 3687/10

Odpowiadając na wniosek z dnia 2021-04-30, informujemy, że zapewniamy przyłączenie do sieci TAURON Dystrybucja SA i dostawę energii elektrycznej o mocy przyłączeniowej:

Przyłącze 1: **12,0 kW** (wzrost z 12,0 kW) dla zasilania podstawowego, w **V** grupie przyłączeniowej, na poniższych warunkach.

IA. Wymagania techniczne - przyłącze 1 (zasilanie podstawowe)

1. Miejsce przyłączenia: skrzynia ul. oświetlenia zasilana ze stacji transformatorowej SN/nN 6B0460 Witeradów Dom Specjalny.
2. a) Miejsce dostarczania energii elektrycznej: zaciski prądowe przewodów na podłączeniu do linii ulicznego oświetlenie w kierunku instalacji odbiorcy .

   b) Miejsce rozgraniczenia własności urządzeń elektroenergetycznych: zaciski prądowe przewodów na podłączeniu do linii ulicznego oświetlenie w kierunku instalacji odbiorcy .
3. Przyłączenie obiektu do sieci wymaga:
   a) w zakresie przyłącza: nie wymaga,
   b) w zakresie sieci: nie wymaga,
   c) w zakresie przyłączanych urządzeń, instalacji Wnioskodawcy: przystosowanie instalacji elektrycznej w obiekcie Wnioskodawcy oraz urządzeń elektroenergetycznych instalacji do zwiększonego poboru mocy.
4. Układ pomiarowo-rozliczeniowy na napięciu 0,4 kV:
   a) rodzaj układu: bezpośredni,
   b) miejsce zainstalowania: szafka pomiarowa oświetlenia ulicznego.
5. Zabezpieczenia główne:
   a) prąd znamionowy: 20 A,
   b) rodzaj: rozłącznik bezpiecznikowy,
   c) lokalizacja: w szafce pomiarowej.
6. Dla doboru aparatury, spodziewaną wartość prądu zwarcia w miejscu dostarczania energii elektrycznej przyjąć wg obliczeń, jednak nie mniej niż 6 kA.
7. Wymagany stopień skompensowania mocy biernej, tg $\varphi \leq 0,4$.

8. Sieć nN pracuje w układzie: TN-C

II. Określa się następujące dopuszczalne czasy trwania przerw:

a) czas trwania jednorazowej przerwy, tj. całkowitej, jednoczesnej przerwy w zasilaniu wszystkich miejsc dostarczania, nie przekraczający:
   - dla przerwy planowanej – 16 godz.,
   - przerwy nieplanowanej – 24 godz.,

b) łączny czas trwania przerw w ciągu roku, stanowiący sumę czasów trwania przerw jednorazowych, tj. całkowitych jednoczesnych przerw w zasilaniu wszystkich miejsc dostarczania, nie przekraczający:
   - przerw planowanych – 35 godz.,
   - przerw nieplanowanych – 48 godz.

III. Termin ważności niniejszych warunków 2 lata od dnia ich doręczenia.

W przypadku zawarcia umowy o przyłączenie termin ważności niniejszych warunków przyłączenia wydłuża się na okres ważności umowy o przyłączenie.

IV. Informacje dodatkowe

1. Instalacja elektryczna w przyłączanym obiekcie oraz urządzenia elektroenergetyczne i instalacje od obiektu do miejsca rozgraniczenia własności, winny być wykonane zgodnie z obowiązującymi przepisami i normami oraz wymaganiami określonymi w niniejszych Warunkach przyłączenia.
2. Przyłączane przez Wnioskodawcę urządzenia nie mogą wprowadzać do sieci lub instalacji innych użytkowników systemu zakłóceń o poziomie wyższym niż dopuszczalne, określone w przepisach (np. wahania napięcia lub odkształcenia jego przebiegu).
3. Dopuszcza się realizację dostaw energii elektrycznej na potrzeby zasilania placu budowy ww. na podstawie zgłoszenia gotowości instalacji do przyłączenia dla placu budowy.
4. Dopuszczalny poziom zmienności parametrów technicznych energii elektrycznej: parametry techniczne w miejscu dostarczania energii elektrycznej winny być zgodne z aktualnie obowiązującymi przepisami – Rozporządzenie Ministra Gospodarki w sprawie szczegółowych warunków funkcjonowania systemu elektroenergetycznego.
5. TAURON Dystrybucja S.A. zrealizuje zakres inwestycji określony w warunkach przyłączenia do miejsca rozgraniczenia własności urządzeń elektroenergetycznych, po wcześniejszym zawarciu przez Wnioskodawcę umowy o przyłączenie do sieci, co wynika z Ustawy Prawo energetyczne i rozporządzeń wykonawczych, zwanej dalej ustawą „Prawo Energetyczne".
6. Na cały zakres inwestycji określony w warunkach przyłączenia wymagane jest opracowanie i uzgodnienie z TAURON Dystrybucja S.A. : nie wymaga
7. Przed przystąpieniem do projektowania, szczegóły dotyczące niniejszych warunków przyłączenia projektant winien uzgodnić z Wydziałem Przyłączeń.
8. Określony w warunkach przyłączenia sposób zasilania nie zapewnia bezprzerwowej dostawy energii elektrycznej. Urządzenia wymagające zasilania bezprzerwowego należy zaopatrzyć we własne, niezależne źródło energii, podłączone w sposób uniemożliwiający podanie napięcia do sieci przedsiębiorstwa energetycznego.
9. Warunki przyłączenia zostały określone dla standardowych parametrów energii elektrycznej określonych w ustawie Prawo energetyczne.
10. W przypadku użytkowania odbiorników o charakterze indukcyjnym prowadzone będą rozliczenia za ponadumowny pobór energii biernej wg zasad określonych w Taryfie dla energii elektrycznej TAURON Dystrybucja S.A.
11. W przypadku kolizji projektowanego obiektu z istniejącymi urządzeniami elektroenergetycznymi, Wnioskodawca winien zwrócić się do Wydziału Eksploatacji z wnioskiem o określenie warunków przebudowy tych urządzeń.
12. Wnioskodawca zobowiązany jest zgłosić pisemnie w TAURON Dystrybucja S.A. każdy posiadany agregat prądotwórczy oraz uzgodnić warunki połączenia agregatu z zasilaną instalacją. Połączenie to winno być wykonane w sposób wykluczający pracę równoległą agregatu z siecią dystrybucyjną oraz możliwość podania napięcia na sieć dystrybucyjną.
13. Wymagania dotyczące rozwiązań technicznych stosowanych na terenie działalności TAURON Dystrybucja S.A. ujęte w formie standaryzacji dostępne są na stronie internetowej www.tauron-dystrybucja.pl

Przygotował: Głownia Krzysztof
Grupa: O07R06

Pełnomocnik
TAURON Dystrybucja S.A.

R. Olejnik

Robert Olejnik

Załączniki:
Zał. Nr 1 - projekt umowy o przyłączenie

KDI.7012.2.110.2021.MR

Olkusz, 12.07.2021r.

ELKOM Robert Głąb
ul. Kluczewska 4a,
32- 300 Olkusz

dot: Włączenia oświetlenia przejścia dla pieszych przy ul. Ks. Gajewskiego w Olkuszu.

W odpowiedzi na Pana pismo, które wpłynęło do UMiG Olkusz w dniu 27.04.2021r. informujemy, iż uzgadniamy projekt włączenia oświetlenia przejścia dla pieszych w ciągu ul. Ks. Gajewskiego w Olkuszu do obwodu oświetlenia ulicznego zgodnie z przedstawionym załącznikiem graficznym oraz następującymi warunkami:

1. Projektowaną linię kablową YAKXs 4x 35 mm2 oraz bednarkę uziemiającą dla obwodu oświetlenia przejścia dla pieszych należy ułożyć na odcinku od istniejącego słupa oświetlenia ulicznego zabudowanego na działce **nr 5143/9** do projektowanego słupa zabudowanego przy projektowanym przejściu dla pieszych zgodnie z załącznikiem graficznym na głębokości min 1,0 m mierząc od poziomu niwelety istniejącej nawierzchni.
2. Po wybudowaniu projektowanego obwodu będzie on tworzył jedną całość z istniejącym obwodem oświetlenia ul. Ks. Gajewskiego w Olkuszu.
3. Należy zaprojektować i ułożyć dodatkową rurę, przepust pod ul. Ks. Gajewskiego przy projektowanym przejściu dla pieszych.
4. Roboty prowadzić pod nadzorem uprawnionego przedstawiciela UMiG Olkusz.
5. Podłączenie do istniejącego obwodu w słupie przy projektowanym przejściu dla pieszych należy wykonać w obecności pracownika Wydziału Drogowo- Inwestycyjnego UMiG Olkusz oraz konserwatora oświetlenia ulicznego.

Z up. Burmistrza
Miasta i Gminy Olkusz
Jolanta Mołyczyński
Zastępca Burmistrza

Załączniki- mapa projektowa:
Otrzymują:
1x Pełnomocnik- Robert Głąb,
1x KDI

Osoba prowadząca sprawę:
Inż. Mariusz Rosołek inspektor- Wydział Drogowo - Inwestycyjny
Urząd Miasta i Gminy w Olkuszu, Rynek 1, 32-300 Olkusz, pok. 307,
tel.: 32 626 01 57, e-mail: m.rosolek@umig.olkusz.pl

Oświadczam, że zbiory danych oraz inne materiały przekazane do państwowego zasobu geodezyjnego i kartograficznego, powstałe w wyniku wykonania pracy geodezyjnej zarejestrowanej pod numerem kancelaryjnym 6640.2.912.2021, uzyskały pozytywny wynik weryfikacji potwierdzony protokołem weryfikacji numer 6640.2.912.2021_14139 z dnia 14-06-2021 wydanym przez Starostę Olkuskiego.
Jestem świadomy odpowiedzialności karnej za złożenie fałszywego oświadczenia.

GEODETA UPRAWNIONY
mgr inż. Szymon Żuk
nr upr. zawodowych 18828

LEGENDA:

Linie rozgraniczające
Nieruchomości objęte zabudową

Linie z miejscowego planu zagospodarowania przestrzennego

Opisy z miejscowego planu zagospodarowania przestrzennego

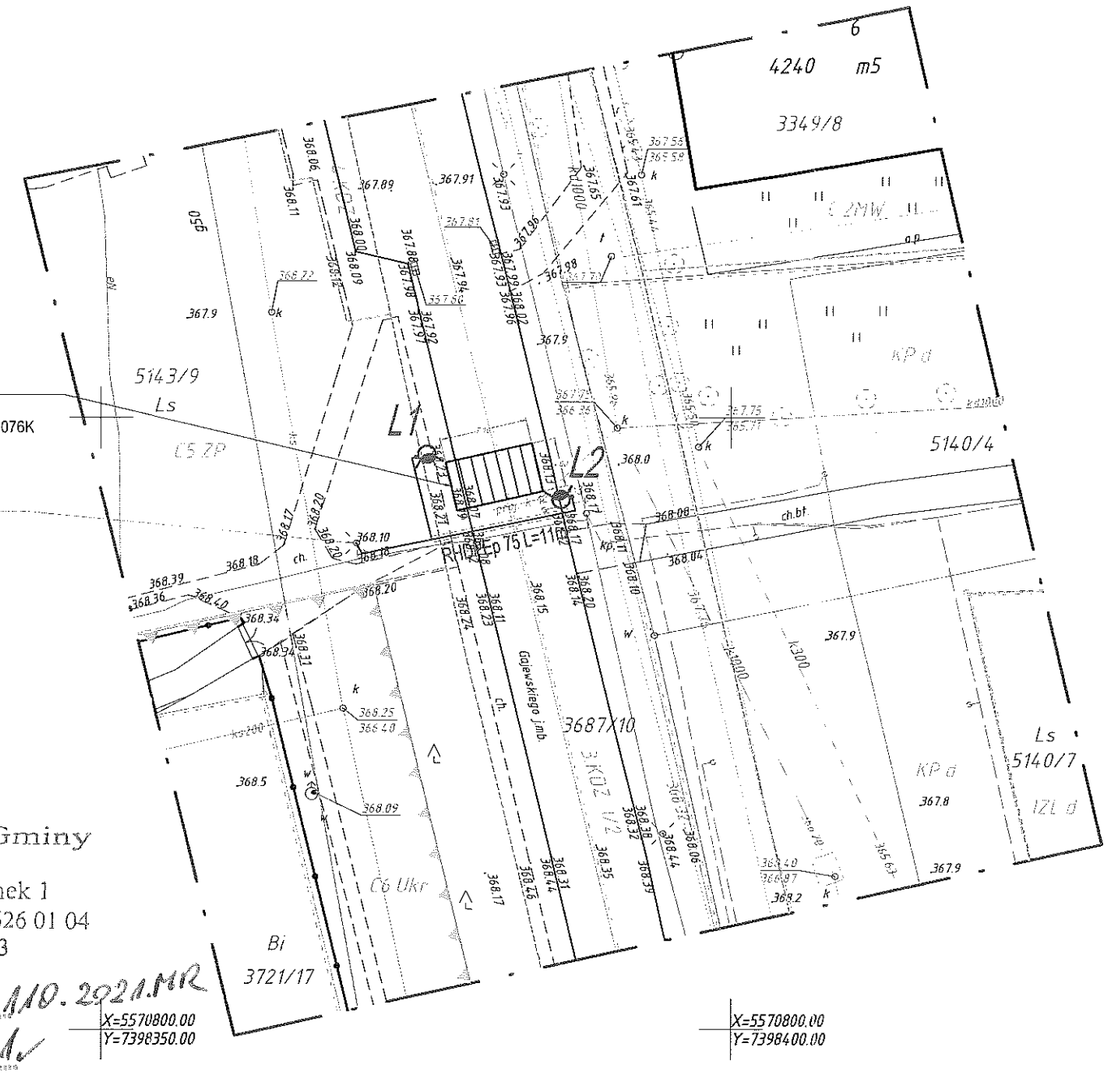

Urząd Miasta i Gminy
w Olkuszu
32-300 Olkusz, Rynek 1
tel. (32) 626 01 00, (32) 626 01 04
fax (32) 626 01 03

Załącznik do pisma nr KDI.7012.2.110.2021.MR
z dnia 12.07.2021

MAPA DO CELÓW PROJEKTOWYCH		
Oznaczenie kancelaryjne zgłoszenia pracy geodezyjnej		6640.2.912.2021
Miejscowość		Olkusz ul. Gajewskiego , dz. 3687/10
Jednostka ewidencyjna	nazwa i identyfikator	Olkusz - M [121205_4]
Obręb ewidencyjny	nazwa i identyfikator	Olkusz [0001]
Skala mapy		1:500
Nazwa układu współrzędnych	prostokątnych płaskich	2000/21
	wysokości	Kronsztadt 86
Oznaczenie granic obszaru, który był przedmiotem aktualizacji		——— - ———
Oznaczenie i informacje o służebnościach gruntowych mających wpływ na zagospodarowanie gruntów, zlokalizowanych w granicach projektowanej inwestycji		Niniejsza mapa została wykonana bez ustalenia obciążeń służebnościami gruntowymi.
Oznaczenie i symbol konturu użytku gruntowego, który nie jest ujawniony w bazie danych ewidencji gruntów i budynków		nie dotyczy
"GEOTEC" Usługi Geodezyjne mgr inż. Szymon Żuk 32-300 Olkusz, ul. Mickiewicza 12 tel. 606 903 298, e-mail: geotec@op.pl Nazwa wykonawcy		GEODETA UPRAWNIONY mgr inż. Szymon Żuk nr upr. zawodowych 18828 28-05-2021 Imię i nazwisko, nr uprawnień oraz data i podpis geodety uprawnionego który opracował mapę

Legenda :

L1 - L2 proj. słup aluminiowy anodowany h=6m / bez wysięgnika /15st z oprawą LED do oświetlenia przejść dla pieszych 5700K min.7400lm max.55W

——— proj. kabel ziemny YAKXS 4*35mm2

proj. przecisk w rurach ochronnych grubościennych RHDPEp 75

Kabel na całej długości układać w rurach ochronnych RHDPE 75.
Obszar oddziaływania obiektu budowlanego nie wykracza poza działki objęte niniejszym opracowaniem.
Szerokość zajętości pasa dla proj. linii oświetlenia ulicznego wynosi 0,25m.

Inwestor:
ZARZĄD DROGOWY W OLKUSZU
32-300 Olkusz, al. 1000-lecia 1A

	Nazwisko:	Podpis:	Biuro projektów:
Projektował:	mgr inż. Robert Głąb upr nr 315/99; nr czł. MAP/IE/0300/03		**Przedsiębiorstwo Projektowo Usługowe ELKOM Głąb Robert** 32-300 Olkusz ul. Kluczewska 4A NIP 637 116 10 77
Sprawdził:			

Nazwa zamierzenia budowlanego: **Budowa doświetlenia przejścia dla pieszych w miejscowości Olkusz (sieć elektroenergetyczna do 1kV)**	Zamówienie: nr 20.2021	Data: 04.2021
Lokalizacja: **Droga powiatowa 1076K - ul. Gajewskiego w Olkuszu**		
Nazwa rysunku: ***Plan zagospodarowania - Doświetlenie przejścia dla pieszych***	Skala: **1:500**	Nr rys. Euzg-1

NINIEJSZE OPRACOWANIE CHRONIONE JEST PRAWAMI AUTORSKIMI. POWIELANIE, UDOSTĘPNIANIE RYSUNKU OSOBOM TRZECIM ORAZ WPROWADZANIE ZMIAN W TREŚCI MOŻLIWE JEDYNIE PO UZYSKANIU PISEMNEJ ZGODY AUTORA(ÓW) OPRACOWANIA.

Urząd Miasta i Gminy w Olkuszu
Wydział Geodezji i Gospodarki Mieniem
Rynek 1, 32-300 Olkusz
tel. +48 32 626 01 00, e-mail: poczta@umig.olkusz.pl
www.olkusz.eu

OLKUSZ SREBRNE MIASTO

KG.680.98.2021

Olkusz, dnia 13.09.2021 r.

Przedsiębiorstwo Projektowo Usługowe
„ELKOM" – Głąb Robert
ul. Kluczewska 4A
32-300 Olkusz

Dotyczy: UW/MK/02/09/21

W odpowiedzi na pismo z dnia 09.09.2021 r. dotyczące uzgodnienia lokalizacji oświetlenia przejścia dla pieszych przy ul. Gajewskiego w Olkuszu, działka nr 5143/9, obręb Olkusz, uprzejmie informuję, iż Gmina Olkusz nie wnosi sprzeciwu co do lokalizacji w/w przedsięwzięcia.

Jednocześnie nadmieniam, że Gmina Olkusz jest jedynie dzierżawcą w/w terenu natomiast własność należy do Państwowego Gospodarstwa Leśnego Lasy Państwowe. Zatem w celu uzgodnienia lokalizacji oświetlenia przejścia dla pieszych przy ul. Gajewskiego w Olkuszu konieczne jest zwrócenie się o zgodę do właściciela nieruchomości czyli Państwowego Gospodarstwa Leśnego Lasy Państwowe.

Naczelnik Wydziału
Geodezji i Gospodarki Mieniem
Łukasz Pszliński

Otrzymują:
1. Adresat
2. A/a

Osoba prowadząca sprawę:
Joanna Gromala, Inspektor Wydział Geodezji i Gospodarki Mieniem
Urząd Miasta i Gminy w Olkuszu, Rynek 1, 32-300 Olkusz, pok. 111,
tel.: 32 626 01 11, e-mail: j.gromala@umig.olkusz.pl

Olkusz, dn. 14.09.2021 r.

Starosta Olkuski
32-300 Olkusz ul. Mickiewicza 2
tel. (32)643-04-14, 643-04-10
fax (32)643-04-90

Znak sprawy: 6630.126.2021

ODPIS
PROTOKOŁU Z NARADY KOORDYNACYJNEJ
zakończonej w dniu 14.09.2021 r.
w sprawie usytuowania projektowanej sieci uzbrojenia terenu

Przedmiot narady:	Koordynacja usytuowania budowy doświetlenia przejścia dla pieszych.
Lokalizacja:	Olkusz, dz.: 3687/10, 5143/9, Olkusz, dz.: 3687/10, 5143/9
Wnioskodawca:	PRZEDSIĘBIORSTWO PROJEKTOWO USŁUGOWE "ELKOM" GŁĄB ROBERT ul. Kluczewska 4A, 32-300 Olkusz
Przewodniczący:	Katarzyna Mucha Starszy Geodeta w Wydziale Geodezji, Kartografii i Katastru
Miejsce narady:	Starostwo Powiatowe w Olkuszu ul. Mickiewicza 2 32-300 Olkusz
Sposób przeprowadzenia narady:	inny
Data wpływu:	03.09.2021 r.

Stanowisko Przewodniczącego:

Bez uwag.

Lista uczestników narady koordynacyjnej wraz z uwagami

Lp.	Nazwa instytucji Sposób uczestnictwa	Stanowisko Uwagi	Imię i nazwisko uczestnika
1	**INTERKONEKT** **Paweł Barczyk, Tomasz Furman sp.j.** **ul. Marszałka Piłsudskiego 57A** **32-340 Wolbrom**	**Uzgodniono pozytywnie z uwagami** Uzgadnia się z uwagami: w obrębie skrzyżowań i zbliżeń do istniejącej linii światłowodowej Interkonekt wszelkie prace należy wykonać ręcznie oraz pod nadzorem właścicielskim Interkonekt. O nadzór Interkonekt należy wystąpić minimum 2 tygodnie przed planowanymi pracami, wysyłając w tej sprawie mail na adres: swiatlowody@interkonekt.pl	**Monika Sikora.**
2	**NETIA S.A. ul.Konduktorska 33,** **40 - 265 Katowice**	**Uzgodniono pozytywnie z uwagami** Uzgadnia się z następującymi uwagami: - prace w pobliżu urządzeń telekomunikacyjnych prowadzić bez sprzętu mechanicznego, pod nadzorem przedstawiciela Netii - skrzyżowania z urządzeniami telekomunikacyjnymi należy z abezpieczyć zgodnie z normami - w przypadku wystąpienia konieczności przebudowy P.T. uzgodnić z Netia S.A. Katowice, ul. Konduktorska 33 - powiadomić o terminie rozpoczęcia robót na fax 022/338 31	**Alan Krulikowski**

		82	
3	**OPERATOR GAZOCIĄGÓW PRZESYŁOWYCH GAZ-SYSTEM S.A. ODDZIAŁ W ŚWIERKLANACH, ul. Wodzisławska 54, 44-266 Świerklany**	**Uzgodniono pozytywnie** Nie wnoszę uwag.	**Gabriela Gocyła-Moś**
4	**ORANGE POLSKA S.A. Domena Hurt Dostarczanie i Serwis Usług Ewidencja i Standardy Infrastruktury ul. Dauna 66, 30-629 Kraków**	**Uczestnik nieobecny na naradzie**	
5	**Polska Spółka Gazownictwa Sp. z o. o. Oddział Zakład Gazowniczy w Krakowie, ul. Gazowa 16, 31-060 Kraków. Gazownia w Olkuszu, ul. Kluczewska 6, 32-300 Olkusz**	**Uzgodniono pozytywnie** Brak uwag.	**Sikora Jakub**
6	**PRZEDSIĘBIORSTWO WODOCIĄGÓW I KANALIZACJI SP. Z O.O. ul. Kluczewska 4, 32 - 300 Olkusz**	**Uzgodniono pozytywnie** Uzgadnia się pozytywnie.	**Karolina Ochab**
7	**TAURON Ciepło Sp. z o.o. ul. Grażyńskiego 49, 40-126 Katowice**	**Uzgodniono pozytywnie** Brak kolizji.	**Edmund Bobyla**
8	**Tauron Dystrybucja S.A. Oddział w Będzinie, Rejon Dystrybucji Trzebinia Siersza,ul. Kopalniana 2, 32-541 Trzebinia**	**Uzgodniono pozytywnie z uwagami** Uzgadnia się wyłącznie pod warunkiem uzyskania warunków zabezpieczenia lub przebudowy naszych urządzeń elektroenergetycznych do TAURON Dystrybucja S.A. oddział w Będzinie. Pod adresem: ul. Małobądzka 141, 42-500 Będzin. Po uprzednim uzyskaniu wywiadów branżowych w TAURON Dystrybucja S.A. oddział w Będzinie.	**Paweł Cudak**
9	**URZĄD MIASTA I GMINY W OLKUSZU 32-300 OLKUSZ, RYNEK 1**	**Uczestnik nieobecny na naradzie**	
10	**Zarząd Dróg Wojewódzkich w Krakowie ul. Głowackiego 56, 30-085 Kraków**	**Uczestnik nieobecny na naradzie**	

Nieobecność na naradzie koordynacyjnej podmiotu należycie zawiadomionego o jej miejscu i terminie nie stanowi przeszkody do jej przeprowadzenia. Przyjmuje się, że podmiot ten nie składa zastrzeżeń do usytuowania projektowanej sieci uzbrojenia terenu przedstawionego w planie sytuacyjnym.

Przewodniczący narady koordynacyjnej

Z up. STAROSTY

mgr inż. Katarzyna Mucha

STARSZY GEODETA

w Wydziale Geodezji, Kartografii i Katastru

Podpis przewodniczącego narady

POUCZENIE:

1. Przedstawiciele instytucji zostali zawiadomieni o sposobie, terminie i miejscu przeprowadzenia narady koordynacyjnej zgodnie z ustawą Prawo geodezyjne i kartograficzne (t.j. Dz. U. z 2020 r. poz.2052 z późn. zm.). W myśl art. 28b ust. 3 pkt 4 tej ustawy w naradzie koordynacyjnej mogą wziąć udział również inne podmioty, które mogą być zainteresowane rezultatami narady koordynacyjnej, w szczególności zarządzające terenami zamkniętymi, w przypadku sytuowania części projektowanych sieci na tych terenach.

2. Niniejsze uzgodnienie wykonano w oparciu o treść mapy zasadniczej, która może nie zawierać projektów wszystkich urządzeń podziemnych nie podlegających uzgodnieniu na mocy art. 28b ust. 2 ustawy Prawo geodezyjne i kartograficzne (t.j. Dz. U. z 2020 r. poz.2052 z późn. zm.) lub złożonych na naradę, a które nie uzyskały jednomyślnej pozytywnej opinii.

3. Znaki geodezyjne, urządzenia zabezpieczające te znaki oraz budowle triangulacyjne podlegają ochronie w myśl art. 15 ustawy Prawo geodezyjne i kartograficzne (t.j. Dz. U. z 2020 r. poz.2052 z późn. zm.).

Dokumentacja projektowa nr SG. 6630.176.2021
była przedmiotem narady koordynacyjnej
przeprowadzonej bezpośrednio w siedzibie
Starostwa Powiatowego w Olkuszu
w dniu 14.08.2021

Z up. STAROSTY
mgr inż. Katarzyna Mucha
STARSZY GEODETA
w Wydziale Geodezji, Kartografii i Katastru

Oświadczam, że zbiory danych oraz inne materiały przekazane do państwowego zasobu geodezyjnego i kartograficznego, powstałe w wyniku wykonania pracy geodezyjnej zarejestrowanej pod numerem kancelaryjnym 6640.2.912.2021, uzyskały pozytywny wynik weryfikacji potwierdzony protokołem weryfikacji numer 6640.2.912.2021_14139 z dnia 14-06-2021 wydanym przez Starostę Olkuskiego. Jestem świadomy odpowiedzialności karnej za złożenie fałszywego oświadczenia.

GEODETA UPRAWNIONY
mgr inż. Szymon Żuk
nr upr. zawodowych 18828

LEGENDA:

Linia rozgraniczająca

Nieprzekraczalna linia zabudowy

C.2MW
C6.Ukr
3.KDZ 1/2, 4.KDZ, KP.d
C5.ZP, 1ZL.d

Linie z miejscowego planu zagospodarowania przestrzennego

Opisy z miejscowego planu zagospodarowania przestrzennego

Za zgodność z oryginałem mapy

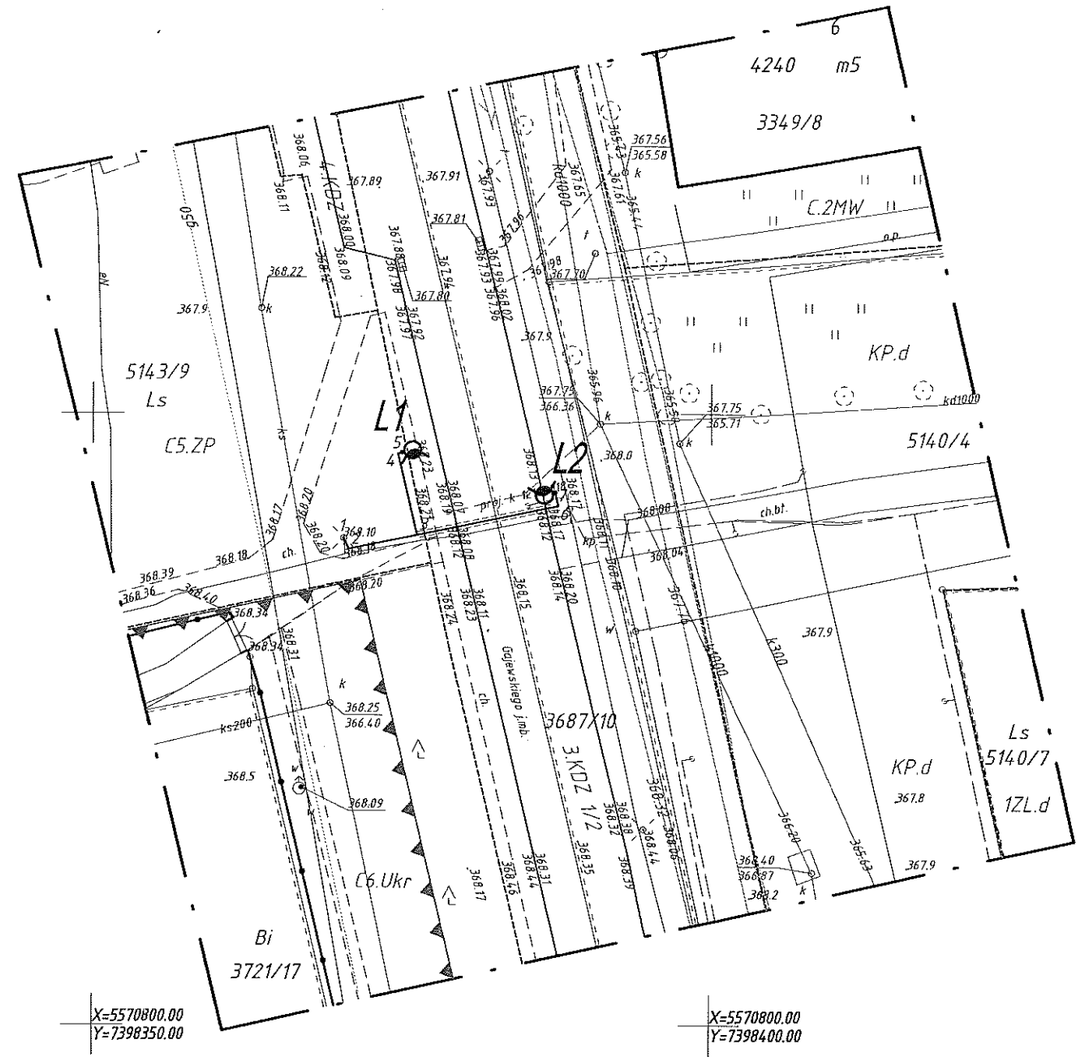

MAPA DO CELÓW PROJEKTOWYCH		
Oznaczenie kancelaryjne zgłoszenia pracy geodezyjnej		6640.2.912.2021
Miejscowość		Olkusz ul. Gajewskiego , dz. 3687/10
Jednostka ewidencyjna	nazwa i identyfikator	Olkusz - M [121205_4]
Obręb ewidencyjny	nazwa i identyfikator	Olkusz [0001]
Skala mapy		1:500
Nazwa układu współrzędnych	prostokątnych płaskich	2000/21
	wysokości	Kronsztadt 86
Oznaczenie granic obszaru, który był przedmiotem aktualizacji		——— - ———
Oznaczenie i informacje o służebnościach gruntowych mających wpływ na zagospodarowanie gruntów, zlokalizowanych w granicach projektowanej inwestycji		Niniejsza mapa została wykonana bez ustalenia obciążeń służebnościami gruntowymi.
Oznaczenie i symbol konturu użytku gruntowego, który nie jest ujawniony w bazie danych ewidencji gruntów i budynków		nie dotyczy
"GEOTEC" Usługi Geodezyjne mgr inż. Szymon Żuk 32-300 Olkusz, ul. Mickiewicza 12 tel. 606 903 298, e-mail: geotec@op.pl Nazwa wykonawcy		GEODETA UPRAWNIONY mgr inż. Szymon Żuk nr upr. zawodowych 18828 28-05-2021 Imię i nazwisko, nr uprawnień oraz data i podpis geodety uprawnionego który opracował mapę

Legenda :

L1-L2 proj. słup aluminiowy anodowany h=6m / bez wysięgnika / z oprawą LED asymetryczną do oświetlenia przejść dla pieszych

——— proj. kabel ziemny YAKXS 4*35mm2

======== przecisk pod drogą w rurach ochronnych grubościennych RHDPEp 75

Kabel na całej długości układać w rurach ochronnych RHDPE 75.
Obszar oddziaływania obiektu budowlanego nie wykracza poza działki objęte niniejszym opracowaniem.
Szerokość zajętości pasa dla proj. linii oświetlenia ulicznego wynosi 0,25m.

Inwestor:
ZARZĄD DROGOWY W OLKUSZU
32-300 Olkusz, al. 1000-lecia 1A

	Nazwisko:	Podpis:	Biuro projektów:
Projektował:	mgr inż. Robert Głąb upr nr 315/99; nr czł. MAP/IE/0300/03		**Przedsiębiorstwo Projektowo Usługowe ELKOM Głąb Robert** 32-300 Olkusz ul. Kluczewska 4A NIP 637 116 10 77
Sprawdził:			

Nazwa zamierzenia budowlanego:	Zamówienie:	Data:
Budowa doświetlenia przejścia dla pieszych w miejscowości Olkusz (sieć elektroenergetyczna do 1kV)	nr 20.2021	08.2021
Lokalizacja: **Droga powiatowa 1076K - ul. Gajewskiego w Olkuszu**		
Nazwa rysunku: ***Plan zagospodarowania - Doświetlenie przejścia dla pieszych***	Skala: **1:500**	Nr rys. Ezudp

NINIEJSZE OPRACOWANIE CHRONIONE JEST PRAWAMI AUTORSKIMI. POWIELANIE, UDOSTĘPNIANIE RYSUNKU OSOBOM TRZECIM ORAZ WPROWADZANIE ZMIAN W TREŚCI MOŻLIWE JEDYNIE PO UZYSKANIU PISEMNEJ ZGODY AUTORA(ÓW) OPRACOWANIA.

Adres do korespondencji:
TAURON Dystrybucja S.A.
Oddział w Będzinie
ul. Małobądzka 141, 42-500 Będzin

info@tauron-dystrybucja.pl
Infolinia: +48 32 606 0 616

TAURON
DYSTRYBUCJA

P.P.U. Elkom Robert Głąb
ul. Kluczewska 4a
32-300 Olkusz

Nr pisma:	**TD/OBD/OMD/2021-09-16/0000024**
Data:	**Trzebinia - Siersza, 16.09.2021 r.**
Sprawa:	**Dotyczy uzgodnienia planowanej budowy oświetlenia przejścia dla pieszych przy ul. Gajewskiego w Olkuszu, dz. nr 3687/10, 5143/9**
Nr sprawy:	**(1039454967) TD/OBD/OMD/UB/PC/2287/2021**
Kontakt:	**Paweł Cudak**
Telefon:	***+48 32 75-80-323***
E-mail:	**pawel.cudak@tauron-dystrybucja.pl**

Odpowiadając na wniosek z dnia 15.09.2021 informujemy, że uzgadniamy planowaną budowę oświetlenia przejścia dla pieszych przy ul. Gajewskiego w Olkuszu bez uwag.

Ponadto informujemy, że na danym terenie mogą znajdować się urządzenia elektroenergetyczne i teletechniczne niebędące własnością TAURON Dystrybucja S.A. Oddział w Będzinie Region SN i nN Trzebinia-Siersza.

Ważność uzgodnienia ustala się na okres dwóch lat, licząc od daty niniejszego pisma.

Prace w pobliżu urządzeń Tauron Dystrybucja S.A. prowadzić po wcześniejszym uzgodnieniu terminu i sposobu z Jednostką Terenową w Olkuszu (osoba do kontaktu – Mariusz Dul, tel. 32 758-03-30

TD/OBD/OMD
Załączniki:

- 1 egz. mapy sytuacyjnej
- broszurka bezpieczniki TAURONA

Kopia:
TD/OBD/OMD

Jak może się Pan/Pani/Państwo z nami skontaktować

Może Pan/Pani/Państwo skontaktować się z nami na jeden z poniższych sposobów;

- listownie, na adres:
  TAURON Dystrybucja S.A. Oddział w Będzinie, ul. Małobądzka 141, 42 – 500 Będzin
- elektronicznie, na adres **info@tauron-dystrybucja.pl**
- telefonicznie, pod numerem **32 606 0 606**

Prosimy, by w korespondencji, powołał się Pan/Pani/Państwo na nr pisma lub nr sprawy.

Łączymy wyrazy szacunku

TAURON Dystrybucja S.A.
Oddział w Będzinie
Wydział Dokumentacji
Specjalista ds. uzgodnień branżowych
Paweł Cudak

UWAGA: Przed ułożeniem wykonawca skoordynuje prace z pozostałymi brygadami dla utrzymania wymaganych odległości oraz wykona przekopy kontrolne potwierdzające istniejące uzbrojenie. Należy zlecić nadzór nad pracami w pobliżu uzbrojenia, a w miarę potrzeby zlecić identyfikację posadowienia służbom technicznym operatorów uzbrojenia.

Oświadczam, że zbiory danych oraz inne materiały przekazane do państwowego zasobu geodezyjnego i kartograficznego, powstałe w wyniku wykonania pracy geodezyjnej zarejestrowanej pod numerem kancelaryjnym 6640.2.912.2021, uzyskały pozytywny wynik weryfikacji potwierdzony protokołem weryfikacji numer 6640.2.912.2021_14.139 z dnia 14-06-2021 wydanym przez Starostę Olkuskiego. Jestem świadomy odpowiedzialności karnej za złożenie fałszywego oświadczenia.

GEODETA UPRAWNIONY
mgr inż. Szymon Żuk
nr upr. zawodowych 18828

LEGENDA:

Linia rozgraniczająca

Nieprzekraczalna linia zabudowy

Linie z miejscowego planu zagospodarowania przestrzennego

C.2MW
C6.Ukr
3.KDZ 1/2, 4.KDZ, KP.d
C5.ZP, 1ZL.d

Opisy z miejscowego planu zagospodarowania przestrzennego

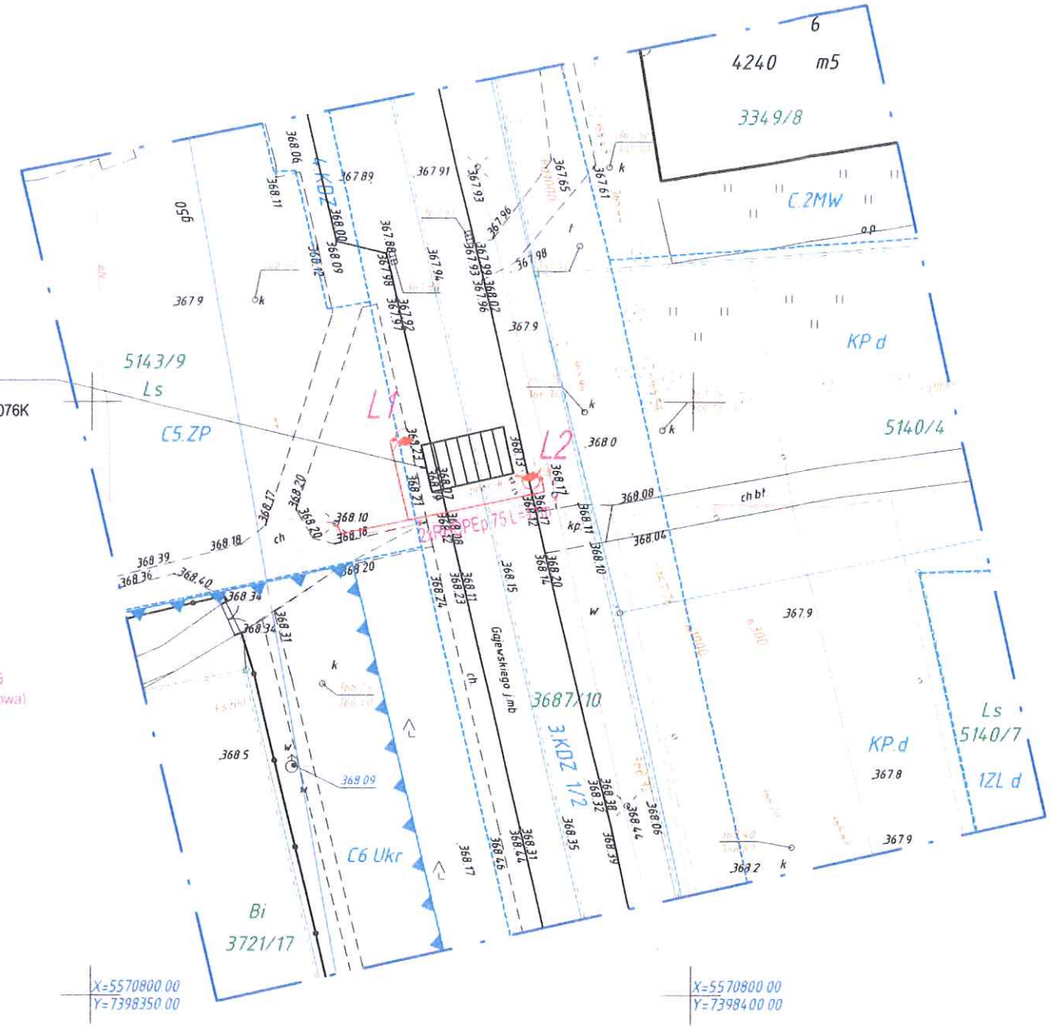

MAPA DO CELÓW PROJEKTOWYCH		
Oznaczenie kancelaryjne zgłoszenia pracy geodezyjnej		6640.2.912.2021
Miejscowość		Olkusz ul. Gajewskiego , dz. 3687/10
Jednostka ewidencyjna	nazwa i identyfikator	Olkusz - M [121205_4]
Obręb ewidencyjny	nazwa i identyfikator	Olkusz [0001]
Skala mapy		1:500
Nazwa układu współrzędnych	prostokątnych płaskich	2000/21
	wysokości	Kronsztadt 86
Oznaczenie granic obszaru, który był przedmiotem aktualizacji		——— - ———
Oznaczenie i informacje o służebnościach gruntowych mających wpływ na zagospodarowanie gruntów, zlokalizowanych w granicach projektowanej inwestycji		Niniejsza mapa została wykonana bez ustalenia obciążeń służebnościami gruntowymi
Oznaczenie i symbol konturu użytku gruntowego, który nie jest ujawniony w bazie danych ewidencji gruntów i budynków		nie dotyczy
"GEOTEC" Usługi Geodezyjne mgr inż. Szymon Żuk 32-300 Olkusz ul. Piekiewicza 12 tel. 605 903 219 e-mail: geotec@op.pl		GEODETA UPRAWNIONY mgr inż. Szymon Żuk nr upr. zawodowych 18828 28-05-2021
Nazwa wykonawcy		Imię i nazwisko, nr uprawnień oraz data i podpis geodety uprawnionego który opracował mapę

Legenda :

L1 - L2 proj. słup aluminiowy anodowany h=6m / bez wysięgnika /15st z oprawą LED asymetryczną do oświetlenia przejść dla pieszych (optyka prawa), max 4,9kg, max moc 60W, min. 8100lm, 5700K

——— proj. kabel ziemny YAKXS 4*35mm2

przecisk w rurach ochronnych grubościennych RHDPEp 75

Kabel na całej długości układać w rurach ochronnych RHDPE 75.
Obszar oddziaływania obiektu budowlanego nie wykracza poza działki objęte niniejszym opracowaniem.
Szerokość zajętości pasa dla proj. linii oświetlenia ulicznego wynosi 0,25m.
Klasa oświetlenia przejścia dla pieszych: PC3

Inwestor: **ZARZĄD DROGOWY W OLKUSZU** 32-300 Olkusz, al. 1000-lecia 1A			
Projektował:	Nazwisko: mgr inż. Robert Głąb upr nr 315/99; nr czł. MAP/IE/0300/03	Podpis:	Biuro projektów: **Przedsiębiorstwo Projektowo Usługowe ELKOM Głąb Robert** 32-300 Olkusz ul. Kluczewska 4A NIP 637 116 10 77
Sprawdził:			
Nazwa zamierzenia budowlanego: **Budowa doświetlenia przejścia dla pieszych w miejscowości Olkusz (sieć elektroenergetyczna do 1kV)**		Zamówienie: nr 20.2021	Data: 08.2021
Lokalizacja: **Droga powiatowa 1076K - ul. Gajewskiego w Olkuszu**			
Nazwa rysunku: **Plan zagospodarowania - Doświetlenie przejścia dla pieszych**		Skala: **1:500**	Nr rys. Euzg-

NINIEJSZE OPRACOWANIE CHRONIONE JEST PRAWAMI AUTORSKIMI. POWIELANIE, UDOSTĘPNIANIE RYSUNKU OSOBOM TRZECIM ORAZ WPROWADZANIE ZMIAN W TREŚCI MOŻLIWE JEDYNIE PO UZYSKANIU PISEMNEJ ZGODY AUTORA(ÓW) OPRACOWANIA.

TAURON Dystrybucja S.A.
Oddział w Będzinie
Wydział Dokumentacji

Uzgadnia się bez uwag.

TAURON Dystrubucja S.A.
Oddział w Będzinie
Wydział Dokumentacji
Specjalista ds. uzgodnień branżowych

Paweł Cudak