ZESTAWIENIE ŚCIANEK SZKLANYCH

TYP	OKNO WEWNĘTRZNE	OKNO WEWNĘTRZNE	OKNO WEWNĘTRZNE
NUMER PORZĄDKOWY	o4	o5	o6
SCHEMAT	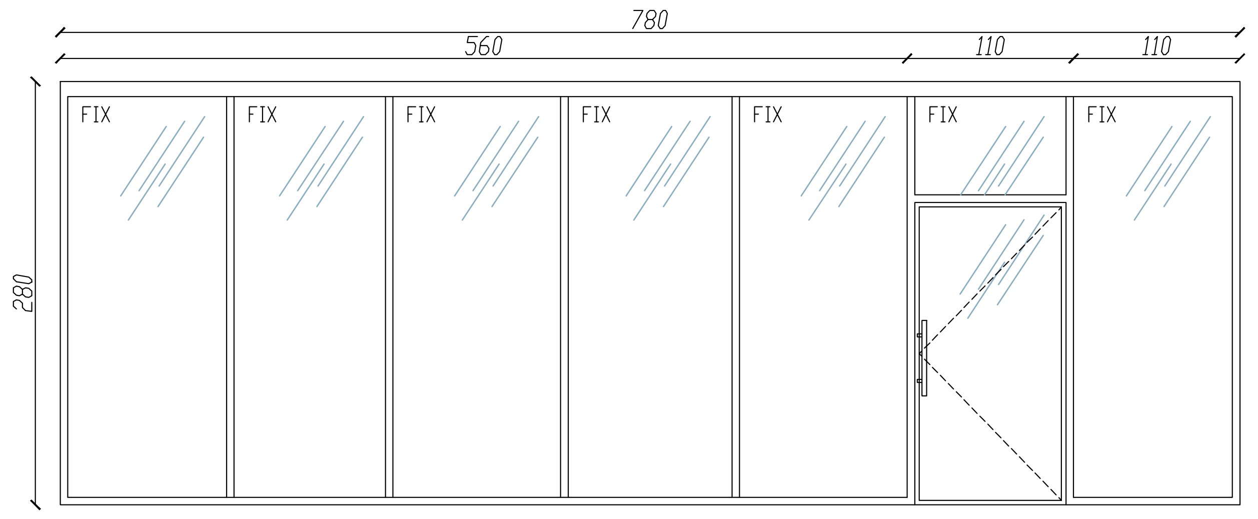	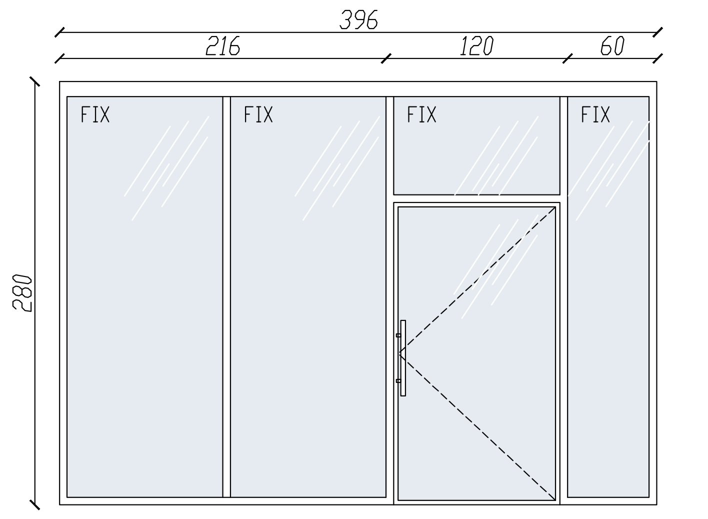	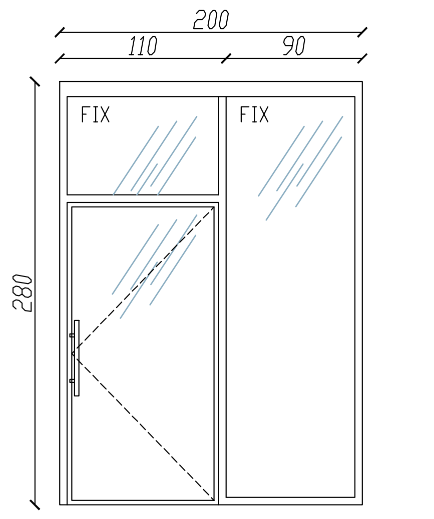
WYMIARY ZEWNĘTRZNE	7800 x 2800 mm	3950 x 2800 mm	2000 x 2800 mm
ILOŚĆ SZTUK	1	1	1
UWAGI	Przeszklona ściana na profilach aluminiowych zintegrowana ze szklanymi drzwiami –D4 (zgodnie z zestawieniem stolarki drzwiowej). Podziały pionowe, rytmiczne co ±100cm. Brak podziałów poziomych. Całość szklenia FIX. - okna jednoszybowe wenętrzne, FIX, szkło bezpieczne obustronnie; - profile wzmacniane termicznie; - kolor profili RAL7016 (grafit)	Przeszklona ściana na profilach aluminiowych zintegrowana ze szklanymi drzwiami –D4 (zgodnie z zestawieniem stolarki drzwiowej). Podziały pionowe, rytmiczne co ±100cm. Brak podziałów poziomych. Całość szklenia FIX. - szkło w postaci lustra weneckiego (umożliwiające obserwacje korytarza z pomieszczenia bez możliwości obserwacji pomieszczenia z korytarza) - okna jednoszybowe wenętrzne, FIX, szkło bezpieczne obustronnie; - profile wzmacniane termicznie; - kolor profili RAL7016 (grafit)	Przeszklona ściana na profilach aluminiowych zintegrowana ze szklanymi drzwiami –D4 (zgodnie z zestawieniem stolarki drzwiowej). Podziały pionowe, rytmiczne co ±100cm. Brak podziałów poziomych. Całość szklenia FIX. - okna jednoszybowe wenętrzne, FIX, szkło bezpieczne obustronnie; - profile wzmacniane termicznie; - kolor profili RAL7016 (grafit)

ZESTAWIENIE STOLARKI OKIENNEJ

TYP	OKNO	OKNO	OKNO	OKNO
NUMER PORZĄDKOWY	O1	O2	O3*	O3
SCHEMAT	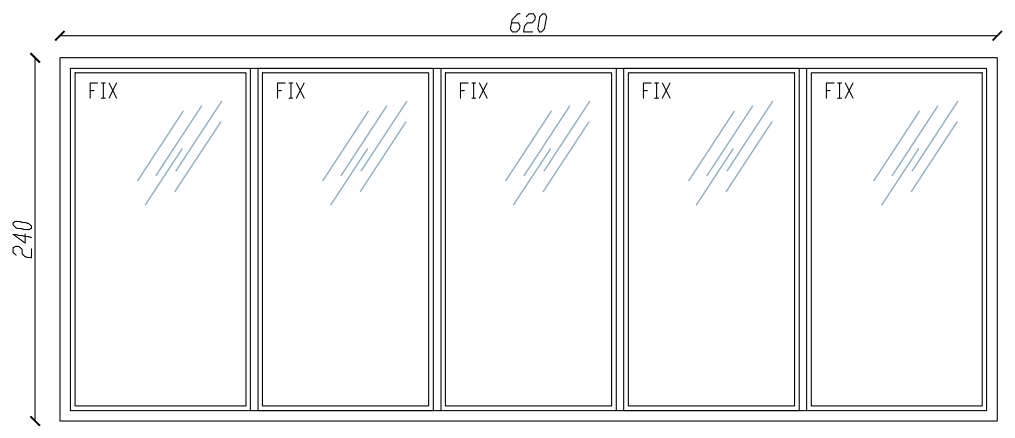	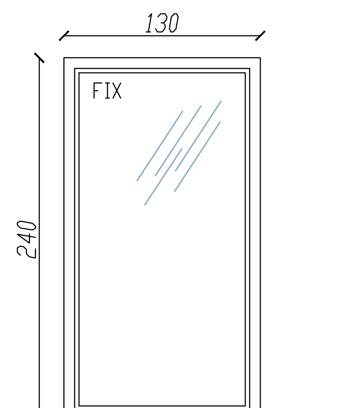	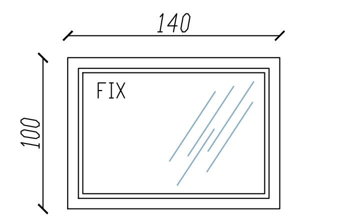	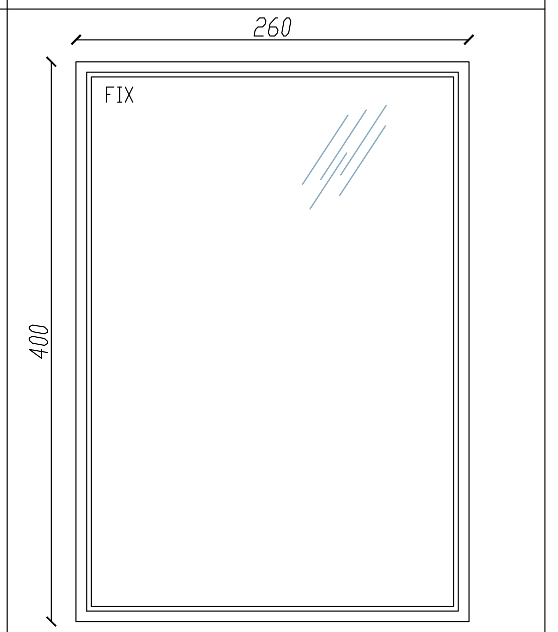
WYMIARY ZEWNĘTRZNE	6200 x 2400 mm	1300 x 2400 mm	1400 x 1000 mm	3300 x 1500 mm
ILOŚĆ SZTUK	1	1	1	8
UWAGI	- okno trzyszybowe w systemie aluminiowym ciepłym; FIX - Umax=0.9 W (m2K) - szkło bezpieczne obustronnie; okucia systemowe z funkcją rozszczelnienia; zawiasy wzmocnione - profile wzmacniane termicznie; - kolor profili RAL7016 (grafit)	EI 60 - okno trzyszybowe w systemie aluminiowym ciepłym; FIX - Umax=0.9 W (m2K) - szkło bezpieczne obustronnie; okucia systemowe z funkcją rozszczelnienia; zawiasy wzmocnione - profile wzmacniane termicznie; - kolor profili RAL7016 (grafit)	EI 60 - okno trzyszybowe w systemie aluminiowym ciepłym; FIX - okno nad drzwiami kotłowni - Umax=0.9 W (m2K) - szkło bezpieczne obustronnie; okucia systemowe z funkcją rozszczelnienia; zawiasy wzmocnione - profile wzmacniane termicznie; - kolor profili RAL7016 (grafit)	- okno trzyszybowe w systemie aluminiowym ciepłym; FIX - Umax=0.9 W (m2K) - szkło bezpieczne obustronnie o dużej wytrzymałości na uderzenia mechaniczne; okucia systemowe z funkcją rozszczelnienia; zawiasy wzmocnione - profile wzmacniane termicznie; - kolor profili RAL7016 (grafit)

ZESTAWIENIE STOLARKI DRZWIOWEJ

TYP	DRZWI ZEWNĘTRZNE	DRZWI ZEWNĘTRZNE	DRZWI ZEWNĘTRZNE	DRZWI WEWNĘTRZNE	DRZWI WEWNĘTRZNE	DRZWI WEWNĘTRZNE	DRZWI WEWNĘTRZNE	DRZWI WEWNĘTRZNE
NUMER PORZĄDKOWY	D1	D1*	D3*	D2	D2*	D2**	D4	D5
SCHEMAT	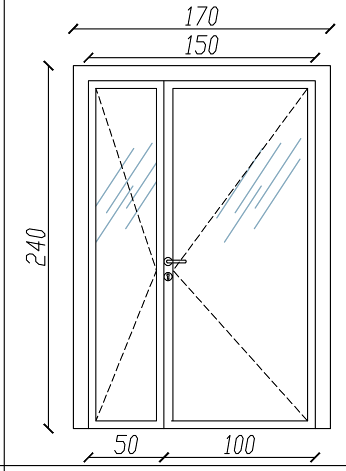	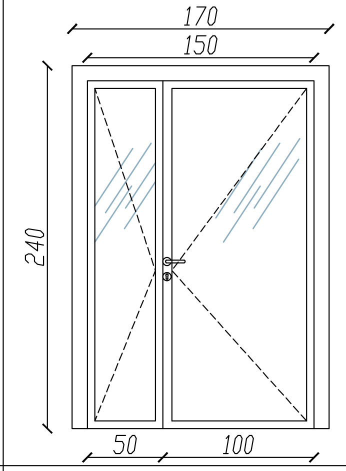	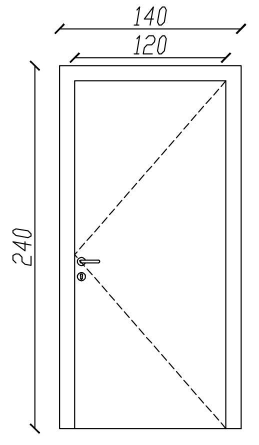	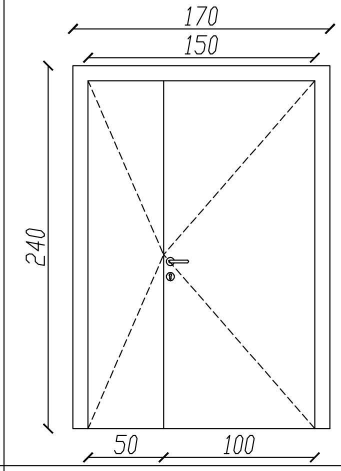	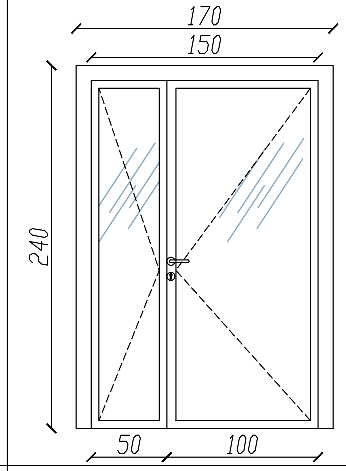	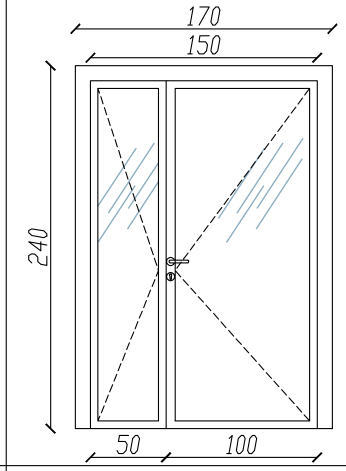	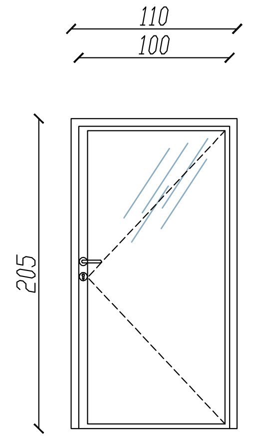	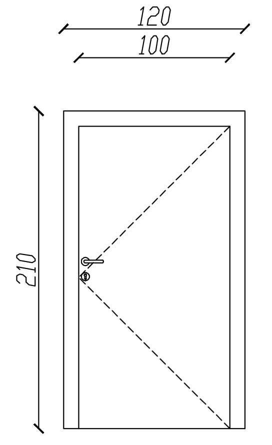
WYMIARY ZEWNĘTRZNE	1700 x 2400 mm	1700 x 2400 mm	1400 x 2400 mm	1700 x 2400 mm	1700 x 2100 mm	1700 x 2400 mm	1200 x 2050 mm	1200 x 2100 mm
WYMIARY W ŚWIETLE	1500 x 2300 mm	1500 x 2300 mm	1200 x 2300 mm	1500 x 2300 mm	1500 x 2000 mm	1500 x 2300 mm	1000 x 2000 mm	1000 x 2000 mm
KIERUNEK OTWARCIA (L / P)	L / P	L / P	L / P	L / P	L / P	L / P	L / P	L / P
ILOŚĆ SZTUK (L / P)	2 / –	– / 1	– / 1	1 / –	1 / 1	– / 1	– / 3	4 / –
RAZEM SZTUK	2	1	1	1	2	1	3	4
UWAGI	- drzwi na profilach aluminiowych ciepłych - Umax=1.1 W (m2K) - doświetle boczne - szkło bezpieczne obustronnie; - zawiasy wzmocnione do drzwi bezprzylgowych, zamek - profile wzmacniane termicznie; - kolor profili RAL7016 (grafit) - klamka ze stali nierdzewnej polerowanej	EI 60 - drzwi na profilach aluminiowych ciepłych - Umax=1.1 W (m2K) - doświetle boczne - szkło bezpieczne obustronnie; - zawiasy wzmocnione do drzwi bezprzylgowych, zamek - profile wzmacniane termicznie; - kolor profili RAL7016 (grafit) - klamka ze stali nierdzewnej polerowanej	EI 60 - drzwi aluminiowe, ciepłe, pełne; - nad drzwiami okno – zgodnie z zestawieniem stolarki okiennej [O3*] - Umax=1,1 W/m2k;, - ościeżnica aluminiowa, prosta; - zawiasy wzmocnione do drzwi bezprzylgowych, zamek - kolor RAL7016 (grafit) - klamka ze stali nierdzewnej polerowanej	EI 30 - drzwi na profilach aluminiowych, pełne - zawiasy wzmocnione do drzwi bezprzylgowych, zamek - profile wzmacniane termicznie; - kolor RAL7016 (grafit) - klamka ze stali nierdzewnej polerowanej	EI 30 - drzwi na profilach aluminiowych - doświetle boczne - szkło bezpieczne obustronnie; - zawiasy wzmocnione do drzwi bezprzylgowych, zamek - profile wzmacniane termicznie; - kolor profili RAL7016 (grafit) - klamka ze stali nierdzewnej polerowanej	EI 60 - drzwi na profilach aluminiowych - doświetle boczne - szkło bezpieczne obustronnie; - zawiasy wzmocnione do drzwi bezprzylgowych, zamek - profile wzmacniane termicznie; - kolor profili RAL7016 (grafit) - klamka ze stali nierdzewnej polerowanej S – samozamykacz – 1szt. drzwi prawych	- drzwi na profilach aluminiowych - drzwi systemowe w ściance szklanej o konstrukcji aluminiowej - szkło bezpieczne obustronnie; - zawiasy wzmocnione do drzwi bezprzylgowych, zamek - profile wzmacniane termicznie; - kolor profili RAL7016 (grafit) - klamka ze stali nierdzewnej polerowanej	- drzwi aluminiowe pełne; - zawiasy wzmocnione do drzwi bezprzylgowych, zamek, - kolor RAL9035 (jasnyszary) - klamka ze stali nierdzewnej polerowanej S – samozamykacz – 4szt. drzwi lewych

TYP	DRZWI WEWNĘTRZNE	DRZWI WEWNĘTRZNE	DRZWI WEWNĘTRZNE	DRZWI WEWNĘTRZNE	DRZWI WEWNĘTRZNE	DRZWI WEWNĘTRZNE	DRZWI WEWNĘTRZNE
NUMER PORZĄDKOWY	D5′	D5″	D6	D6′	D7	D8	D9
SCHEMAT	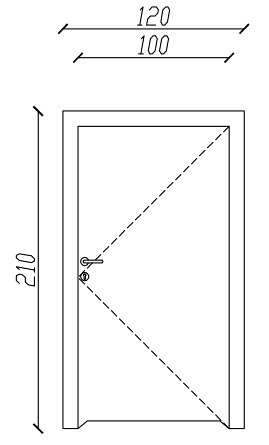	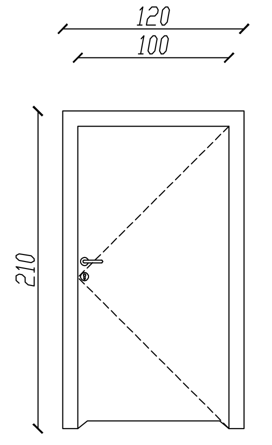	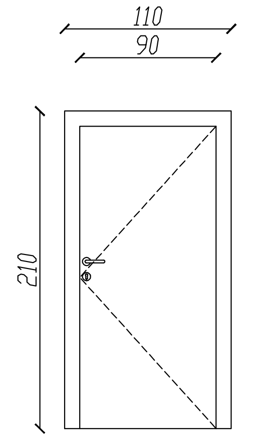	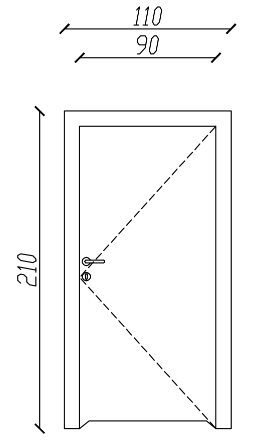	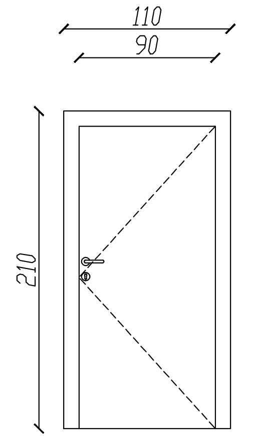	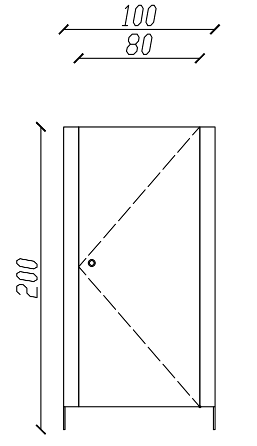	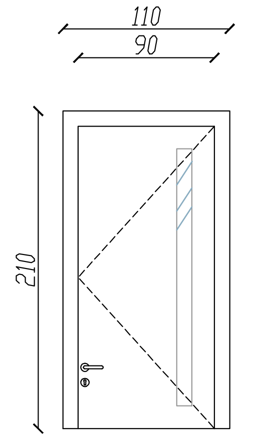
WYMIARY ZEWNĘTRZNE	1200 x 2100 mm	1200 x 2100 mm	1100 x 2100 mm	1100 x 2100 mm	1000 x 2100 mm	1000 x 2000 mm	1100 x 2100 mm
WYMIARY W ŚWIETLE	1000 x 2000 mm	1000 x 2000 mm	900 x 2000 mm	900 x 2000 mm	800 x 2000 mm	800 x 2000 mm	900 x 2000 mm
KIERUNEK OTWARCIA (L / P)	L / P	L / P	L / P	L / P	L / P	L / P	L / P
ILOŚĆ SZTUK (L / P)	2 / 1	– / 1	2 / –	3 / 4	1 / –	5 / 5	– / 1
RAZEM SZTUK	3	1	2	7	1	10	–
UWAGI	- drzwi aluminiowe pełne z podcięciem wentylacyjnym wys. 2,0 cm.; - zawiasy wzmocnione do drzwi bezprzylgowych, zamek łazienkowy; - kolor RAL9035 (jasnyszary) - klamka ze stali nierdzewnej polerowanej S – samozamykacz – 1szt. drzwi lewych	- drzwi aluminiowe pełne z podcięciem wentylacyjnym wys. 2,0 cm.; - zawiasy wzmocnione 180 stopni do drzwi bezprzylgowych, zamek łazienkowy; - kolor RAL9035 (jasnyszary) - klamka ze stali nierdzewnej polerowanej	- drzwi aluminiowe pełne; - zawiasy wzmocnione do drzwi bezprzylgowych, zamek, - kolor RAL9035 (jasnyszary) - klamka ze stali nierdzewnej polerowanej	- drzwi aluminiowe pełne z podcięciem wentylacyjnym wys. 2,0 cm.; - zawiasy wzmocnione do drzwi bezprzylgowych, zamek łazienkowy; - kolor RAL9035 (jasnyszary) - klamka ze stali nierdzewnej polerowanej S – samozamykacz – 2szt. drzwi lewych	- drzwi aluminiowe pełne; - zawiasy wzmocnionedo drzwi bezprzylgowych, zamek; - kolor RAL9035 (jasnyszary) - klamka ze stali nierdzewnej polerowanej	- drzwi i ścianki systemowe toalet z płyty MDF oklejone dwustronnie - zamek toaletowy, - kolor RAL7016 (grafit) - klamka lub pochwyt ze stali nierdzewnej polerowanej - podkonstrukcja aluminium, dolna krawędź drzwi na wys. +15,0cm nad posadzką - dwa zawiasy	EI 60 - drzwi aluminiowe pełne z przeszklonym pasem pionowym; - zawiasy wzmocnione do drzwi bezprzylgowych, zamek, - kolor RAL9035 (jasnyszary) - klamka ze stali nierdzewnej polerowanej, obniżona UWAGA: drzwi należy zamontować wyżej w stosunku do poziomu posadzki- dokładna wysokość na etapie montażu zgarniacza opału .

PRIMTECH Szymon Kita tel: 506-340-000 www.primtech.pl	Funkcja	Imię i nazwisko	Nr uprawnień	Podpis
	Projektowała arch.:	mgr inż. arch. Magdalena Dornik-Morawiec upr. bud. w spec. arch.	4/SLOKK/2019	
	Projektował konstr-bud.:	mgr inż. Szymon Kita upr. bud. w spec. konstr.-bud.	SLK/4918/PBKb/16	
	Opracowała:	mgr inż. arch. Marta Skawińska		
	Lokalizacja:	83-210 BYTONIA, UL. KASZTELAŃSKA 3, DZIAŁKA NR 280/4		
	Nazwa projektu/Obiekt: BUDOWA SALI GIMNASTYCZNEJ PRZY SZKOLE PODSTAWOWEJ W BYTONI			
Inwestor: GMINA ZBLEWO UL. GŁÓWNA 40 83-210 ZBLEWO	Nazwa rysunku: ZESTAWIENIE STOLARKI			
	Faza proj.: PROJEKT TECHNICZNY/WYKONAWCZY		Nr rysunku: A-11	Nr egz.:
Data: GRUDZIEŃ 2021 r.	Skala:			

Korzystanie z rozwiązań technicznych zawartych w niniejszym projekcie, w zakresie przekraczającym ustalenia umowy na opracowanie dokumentacji, wymaga pisemnego zezwolenia: PRIMTECH Szymon Kita