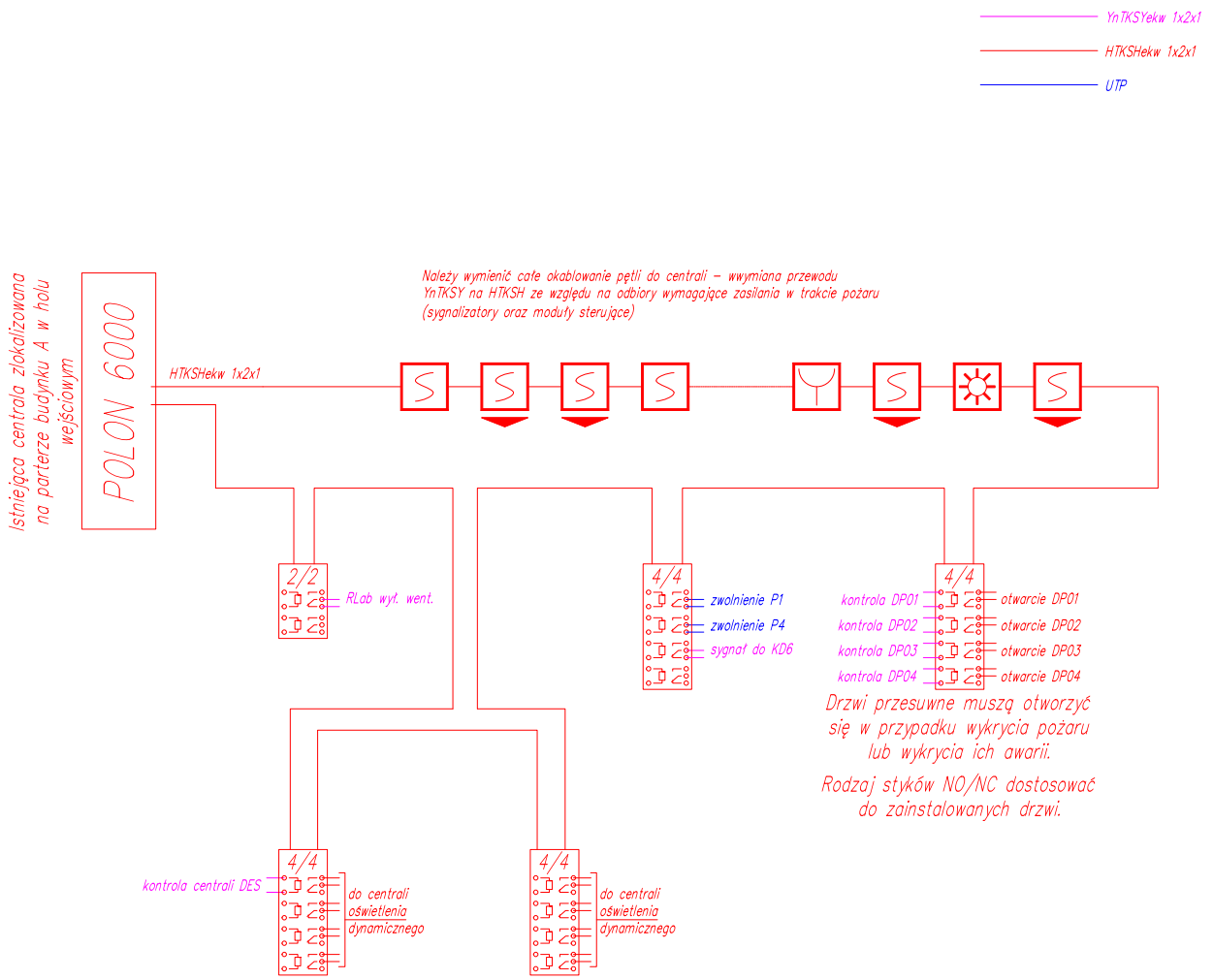

System należy zaprogramować i uruchomić tak aby był w pełni funkcjonalny. Personel obsługujący należy przeszkolić. Wykonawca jest zobowiązany do przeprowadzania przeglądów konserwacyjnych w trakcie trwania gwarancji.

"ATM" Krzysztof Miklaszewicz- usługi budowlane 15-399 Białystok, ul.Składowa 12 lok. 107 tel. 85 742 40 08 wew. 20 , atmprojekty@interia.pl		NR RYS. ES06 DATA: 25.11.2019
NAZWA I ADRES OBIEKTU BUDOWLANEGO: **KOMENDA MIEJSKA POLICJI** **ul. Bema 4 15-370 Białystok**		
STADIUM PROJEKTU: PB	NAZWA RYSUNKU: ***Schemat instalacji SSP– zmiany nieistotne***	SKALA: -
SPECJALNOŚĆ:	INSTALACJE ELEKTRYCZNE:	PODPIS:
PROJEKTANT:	mgr inż. KRZYSZTOF KLEWINOWSKI PDL/0160/PWBE/16	
SPRAWDZAJĄCY:	mgr inż. MARIUSZ KLEWINOWSKI PDL/0146/POOE/12	
OPRACOWANIE CHRONIONE PRAWEM AUTORSKIM		