POMIESZCZENIE -1/1
TOALETA

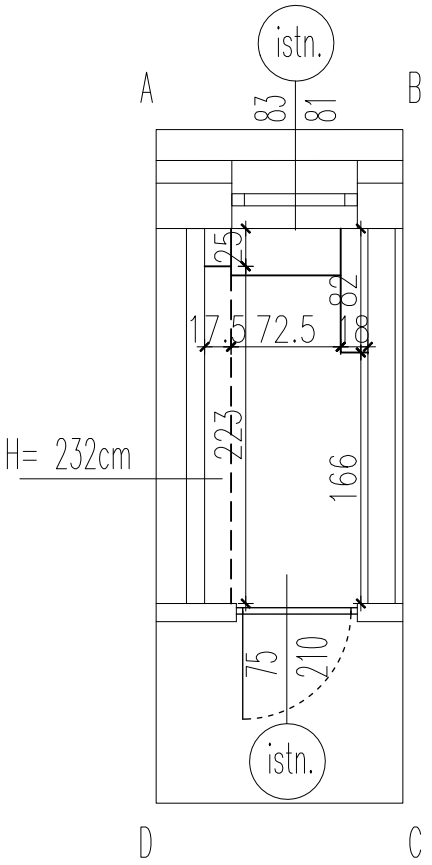

ŚCIANA A-B, POW. 2,18m2

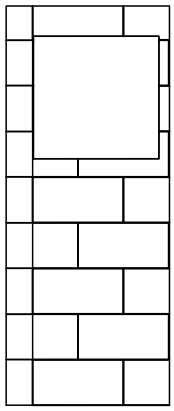

ŚCIANA B-C, POW. 6,54m2

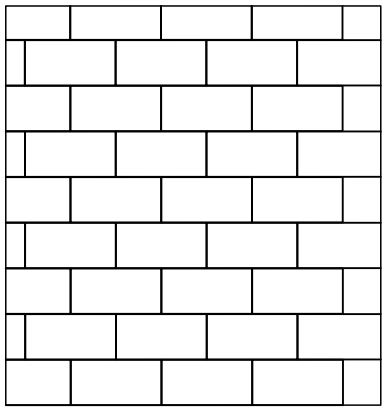

ŚCIANA C-D, POW. 1,17m2

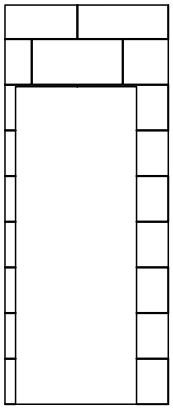

ŚCIANA D-A, POW. 6,54m2

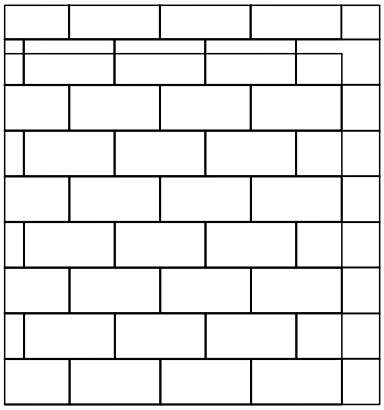

RZUT PODŁOGI, POW. 2,26m2

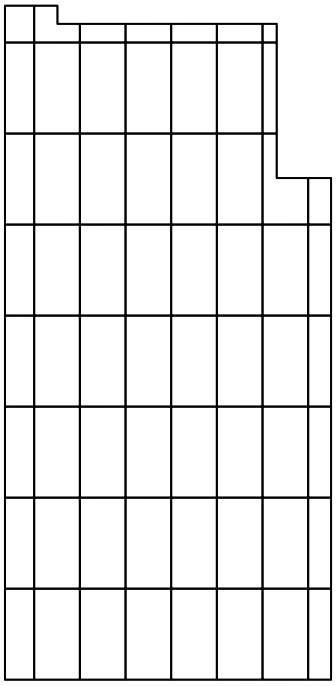

ZAKRES ROBÓT BUDOWLANYCH:

- skucie istniejących płytek ceramicznych, demontaż umywalki oraz miski ustępowej;
- uzupełnienie tynków, szpachlowanie oraz gruntowanie sufitu;
- malowanie sufitu dwukrotnie farbą akrylową w kolorze białym;
- ułożenie płytek ceramicznych na ścianach, na całą wysokość pomieszczenia format 30cm x 60cm,monokolor - beżowy, powierzchnia matowa, tolerancja wymiarowa ± 0,3%, nasiąkliwość < 3%, odporne na plamienie, płytki układane z fugą 2mm, kolor fugi dobrać do koloru płytek, najbardziej zbliżony;
- gruntowanie posadzki, wykonanie wylewki samopoziomującej, ułożenie gresu z dostosowaniem do poziomu posadzki z sąsiednim pomieszczeniu - zastosować gres V kl. ścieralności i o antypoślizgowości R10, format 30cm x 60 cm, monokolor - jasno szary, powierzchnia matowa, tolerancja wymiarowa ± 0,3%, nasiąkliwość < 3%, odporne na plamienie, płytki układane z fugą 2mm, kolor fugi dobrać do koloru płytek, najbardziej zbliżony;
- montaż nowej umywalki, baterii umywalkowej oraz miski ustępowej;

"ATM" Krzysztof Miklaszewicz- usługi budowlane 15-399 Białystok, ul.Składowa 12 lok. 107 tel. 85 742 40 08 wew. 20 , atmprojekty@interia.pl		NR RYS. **A-6** DATA: 24.09.2021
NAZWA I ADRES OBIEKTU BUDOWLANEGO: **KOMENDA MIEJSKA POLICJI** **ul. Bema 4 15-370 Białystok**		
STADIUM PROJEKTU: PW	NAZWA RYSUNKU: **POMIESZCZENIE NR - 1/1**	SKALA: **1:50**
SPECJALNOŚĆ:	PROJEKTANCI:	PODPIS:
ARCHITEKTURA:	mgr inż. arch. JAN KRZYSZTOF HAHN nr upr. Bł/11/87	
OPRACOWANIE CHRONIONE PRAWEM AUTORSKIM		