NADPROŻE N1

WIDOK Z GÓRY

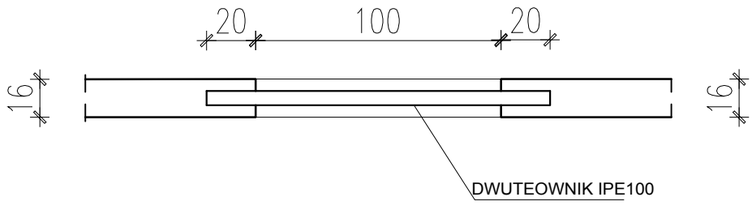

WIDOK Z BOKU

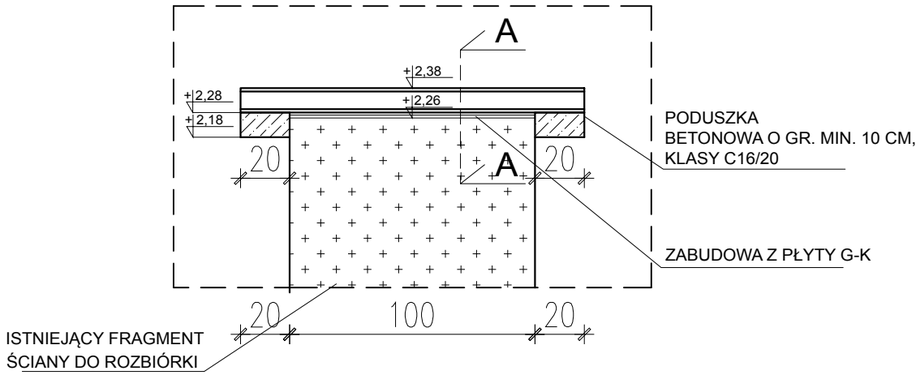

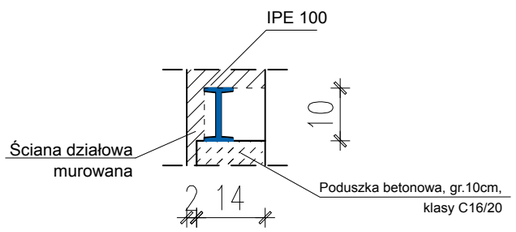

SPOSÓB WYKONANIA I KOLEJNOŚĆ WYKONANIA ROBÓT PRZY WPROWADZANIU NADPROŻY:

1. Wyciąć bruzdę o długości 140cm, po 20cm po obu stronach poza światło projektowanego otworu, o wysokości 20cm i na głębokość około 16cm.
2. W miejscu oparcia nadproża na ścianie konstrukcyjnej, wykonać poduszkę z betonu podkładowego klasy C16/20 gr. 10cm.
3. Po wykonaniu bruzdy osadzlć w bruździe belkę IPE100. Po osadzeniu belki, przestrzeń pomiędzy górną stopką belki a murem wypełnić bezskurczową zaprawą lub betonem klasy C16/20 o konsystencji plastycznej, mocno ubijając.
4. Wypełnić przestrzeń ponad belką zaprawą bezskurczową.
5. Za pomocą tarczy diamentowej wyciąć fragment ściany, tak aby uzyskać otwór o szerokości 100cm.

Powstałe po wykuciu ubytki w krawędzi ściany uzupełnić zaprawą cementową.

UWAGI:

- Wykuwanie bruzd i otworów w ścianie należy wykonywać metodą bezwibracyjną, za pomocą piły diamentowej.

ZESTAWIENIE ELEMENTÓW STALOWYCH

	Typ elementu
	1.
	Kształtownik IPE100
Wymiary [mm]	-
Długość elementu [cm]	140,0
Gatunek stali	S235JR
Liczba [szt.]	1
Długość ogólna [m]	1,40
Masa 1mb elementu [kg]	8,1
Masa ogólna [kg]	11,34

ZASTOSOWANE KSZTAŁTOWNIKI: 1 x IPE100
BETON PODKŁADOWY C16/20
BETON WYPEŁNIAJĄCY: C16/20

PRZED PRZYSTĄPIENIEM DO PRAC BUDOWLANYCH WSZYSTKIE WYMIARY NALEŻY SPRAWDZIĆ W NATURZE. W PRZYPADKU NIEZGODNOŚCI NALEŻY ZWRÓCIĆ SIĘ DO PROJEKTANTA.

WSZELKIE PROPOZYCJE ROZWIĄZAŃ ZAMIENNYCH NALEŻY UZGODNIĆ I UZYSKAĆ AKCEPTACJĘ INWESTORA DLA ICH WPROWADZENIA.

PROJEKT ROZPTARYWAĆ ŁĄCZNIE Z OPISEM TECHNICZNYM.

WSZELKIE PRACE NALEŻY PROWADZIĆ ZGODNIE Z ZASADAMI SZTUKI BUDOWLANEJ, SZCZEGÓŁOWYMI ZALECENIAMI POLSKICH PRZEPISÓW I NORM BRANŻOWYCH, ATESTÓW I DOPUSZCZEŃ DO STOSOWANIA ORAZ WEDŁUG ZALECEŃ I ZGODNIE Z TECHNOLOGIAMI PRODUCENTÓW WSZELKICH WYROBÓW I SYSTEMÓW STOSOWANYCH W REALIZACJI PROJEKTU.

NINIEJSZA DOKUMENTACJA STANOWI CZĘŚĆ OPRACOWANIA WIELOBRANŻOWEGO. DOKUMENTACJĘ WIELOBRANŻOWĄ NALEŻY ROZPATRYWAĆ JAKO CAŁOŚĆ.

NIE NALEŻY PROWADZIĆ ROBÓT W OPARCIU O DOKUMENTACJĘ JEDNEJ BRANŻY BEZ SPRAWDZENIA ICH ODNIESIEŃ DO POZOSTAŁYCH BRANŻ.

"ATM" Krzysztof Miklaszewicz- usługi budowlane
15-399 Białystok, ul.Składowa 12 lok. 107
tel. 85 742 40 08 wew. 20 , atmprojekty@interia.pl

NR RYS: K-1
DATA: 24.09.2021

NAZWA I ADRES OBIEKTU BUDOWLANEGO:
KOMENDA MIEJSKA POLICJI
ul. Bema 4 15-370 Białystok

STADIUM PROJEKTU:	NAZWA RYSUNKU:	SKALA:
PW	**NADPROŻE N-1**	**1:25**
SPECJALNOŚĆ:	PROJEKTANCI:	PODPIS:
KONSTRUKCYJNO-BUDOWLANA:	mgr inż. TOMASZ SZLESZYŃSKI nr upr. PDL/0005/PWBKb/18	

OPRACOWANIE CHRONIONE PRAWEM AUTORSKIM