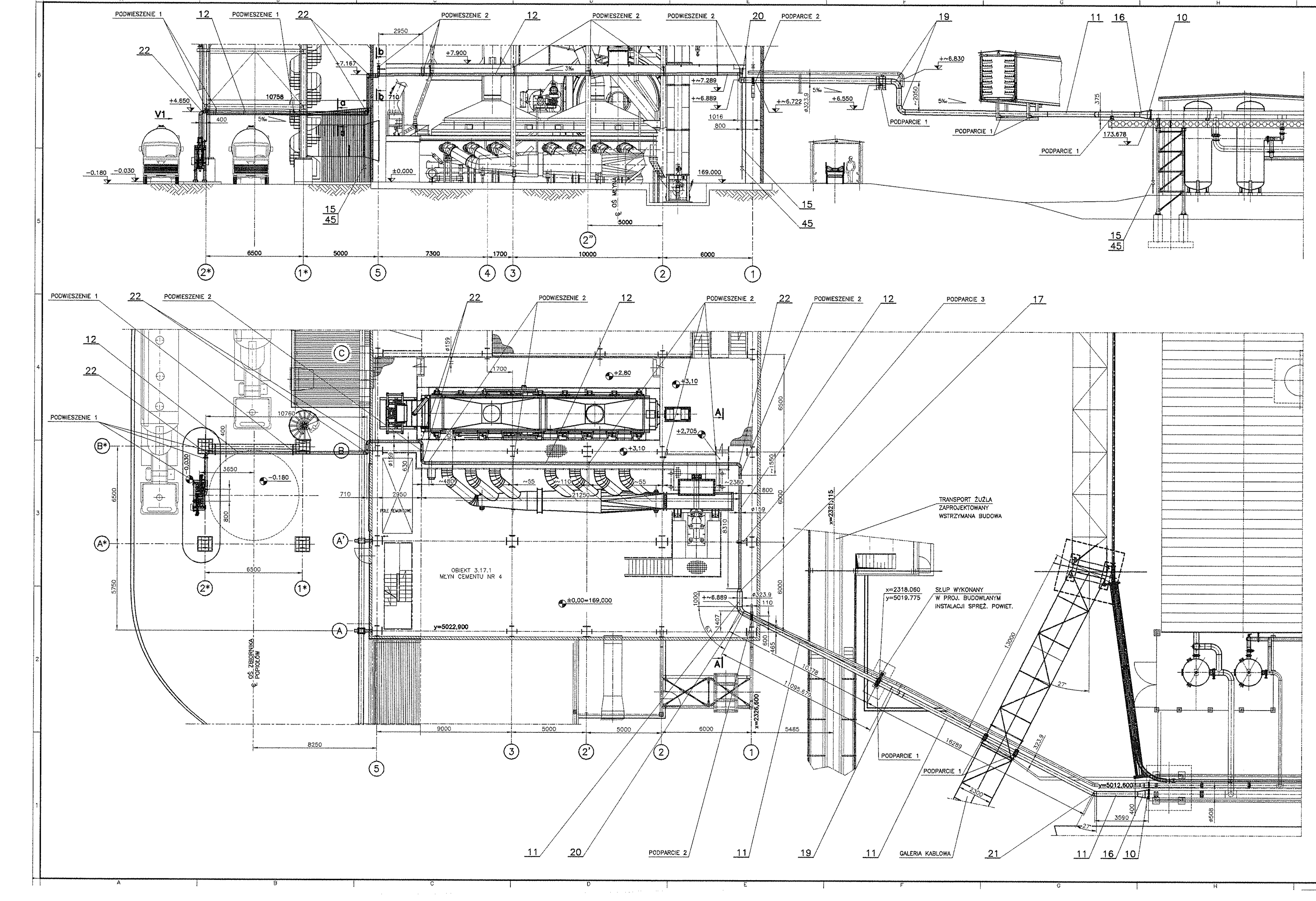

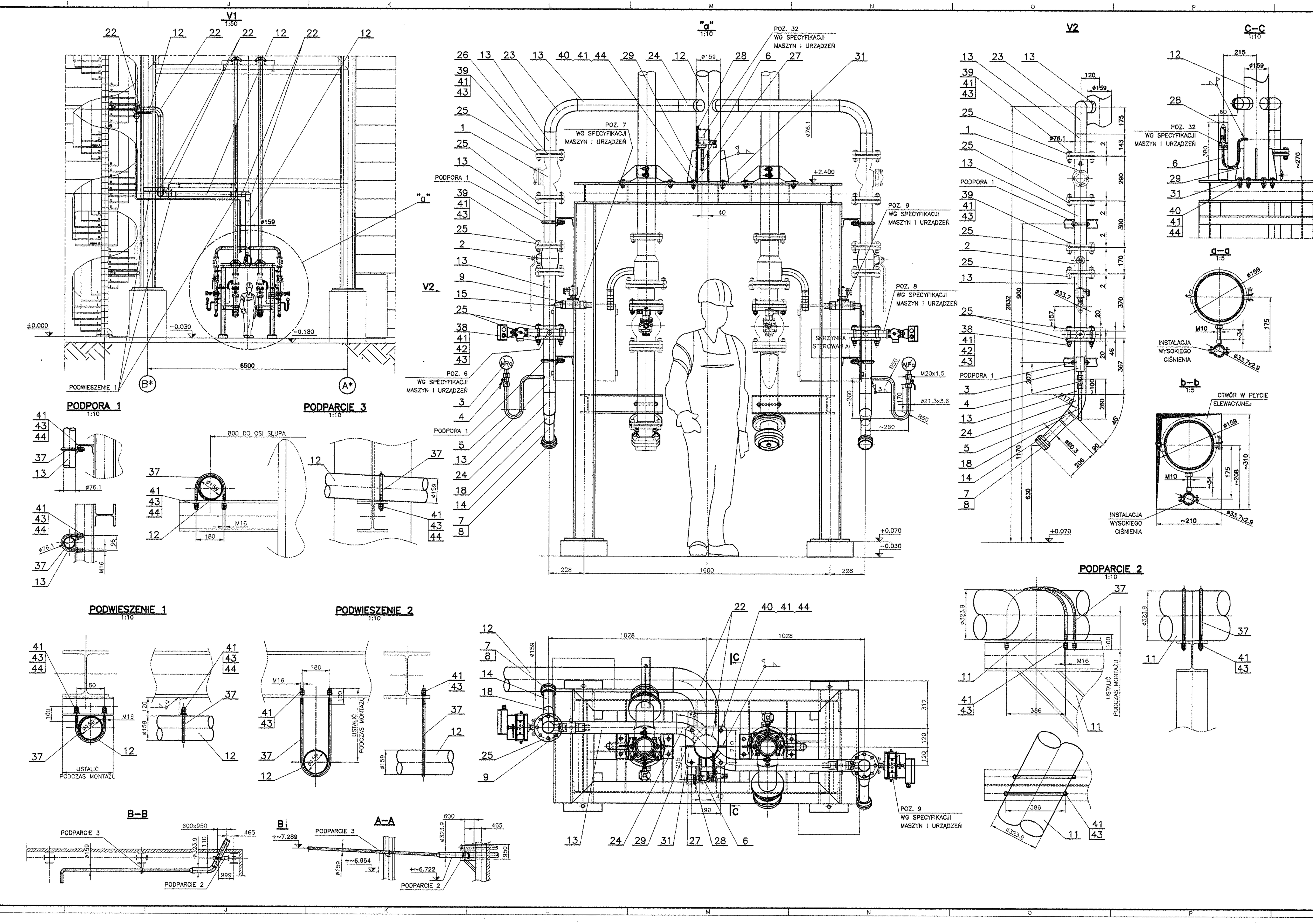

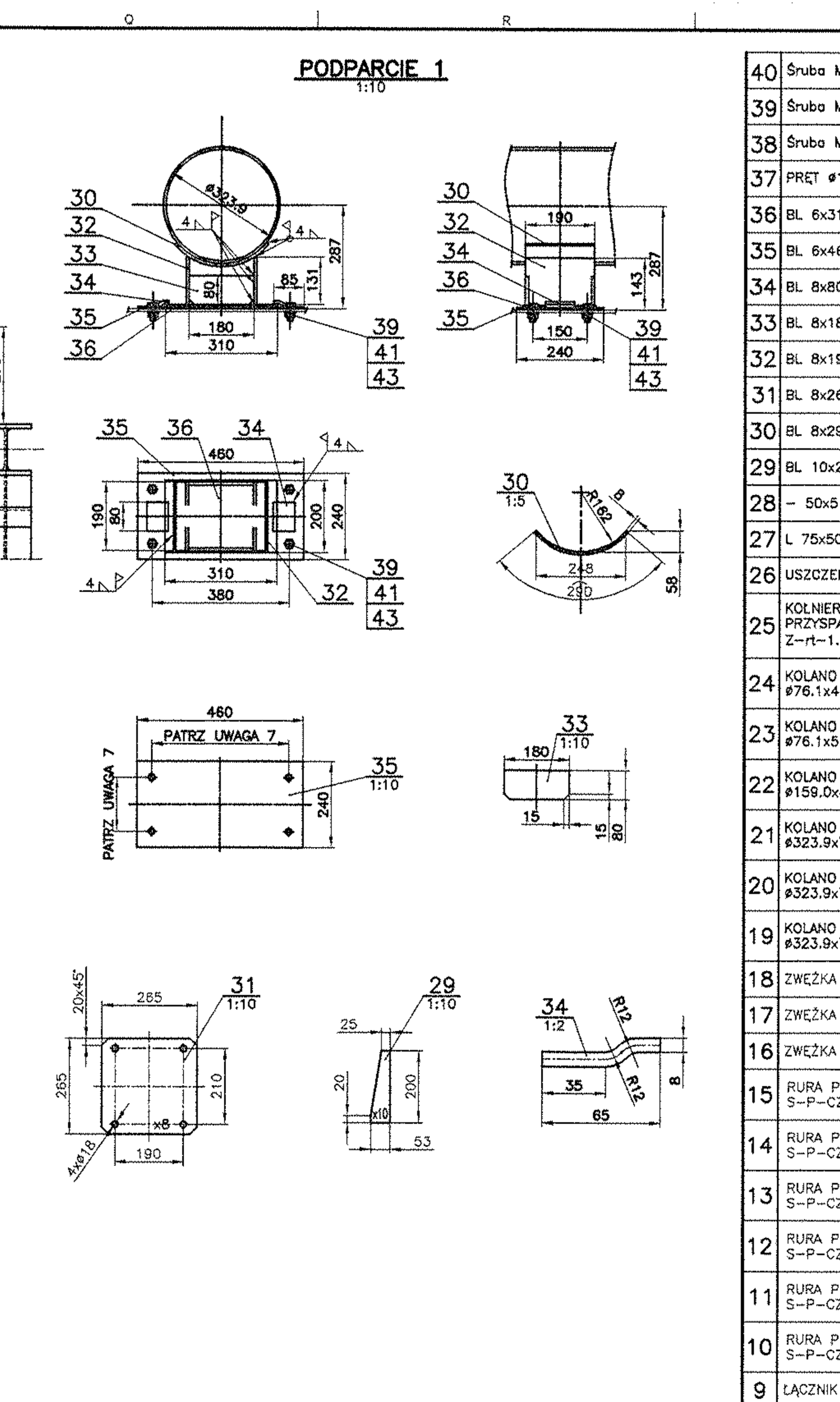

UWAGI:

1. WSZYSTKIE NIEOZNACZONE POŁĄCZENIA ELEMENTÓW RUROCIĄGU WYKONAĆ JAKO SPAWANE SPOINĄ V Z ZACHOWANIEM SZCZELNOŚCI POŁĄCZENIA. POŁĄCZENIE ZAKOŃCZENIA RURY PRZEWODOWEJ POZ. 14 Ø60.3x4.0 Z NASADĄ POZ. 7 JEST POŁĄCZENIEM GWINTOWANYM G2.
2. OSTRE KRAWĘDZIE STĘPIĆ R=0.5.
3. SPOINY NIEOZNACZONE WYKONAĆ ⊿0.7 GRUBOŚCI CIEŃSZEGO Z ŁĄCZONYCH ELEMENTÓW.
4. PO ZAMONTOWANIU WSZYSTKICH ELEMENTÓW RUROCIĄG PODDAĆ PRÓBIE SZCZELNOŚCI.
5. RURY POZ. 10÷15 CIĄĆ NA ODPOWIEDNIE ODCINKI PODCZAS MONTAŻU PO DOPASOWANIU.
6. PRĘT POZ. 32 CIĄĆ NA ODPOWIEDNIE ODCINKI ORAZ GWINTOWAĆ PODCZAS MONTAŻU PO DOPASOWANIU.
7. OTWORY WIERCIĆ PODCZAS MONTAŻU. ROZSTAW OTWORÓW DOPASOWAĆ W ZALEŻNOŚCI OD RODZAJU KONSTRUKCJI WSPORCZEJ.
8. BLACHY POZ. 32 WYDANO Z NADDATKIEM MONTAŻOWYM. REGULOWAĆ WYSOKOŚĆ ZAMOCOWANIA RUROCIĄGU PODCZAS MONTAŻU. NADDATEK ODCIĄĆ.
9. WYKONAĆ PODCZAS MONTAŻU ODWODNIENIE W NAJNIŻSZYCH PUNKTACH RUROCIĄGU.
10. RUROCIĄG NALEŻY PROWADZIĆ ZE SPADKIEM 5‰ W KIERUNKU PRZECIWNYM DO PRZEPŁYWU POWIETRZA LUB 3‰ W KIERUNKU ZGODNYM Z PRZEPŁYWEM.
11. DOPUSZCZA SIĘ ODSTĘPSTWA OD PROPONOWANEJ TRASY PRZY ZACHOWANIU ODPOWIEDNICH SPADKÓW I ODWODNIENIU W NAJNIŻSZYCH PUNKTACH RUROCIĄGU ORAZ ZACHOWANIU MAKSYMALNEJ ODLEGŁOŚCI MIĘDZY PODPORAMI.

Σ≈ 3038 kg

Poz.	Nazwa	Il.	Mat.	Masa (kg) Jedn.	Masa (kg) Razem	Nr normy, kat. lub rys.	Uwagi
45	Kurek kulowy DN25 ZK-Sa do wspawania	3	WG KAT.	1.9	5.7	PN-79 M-82018	CHEMITEX Sp. z o.o.
44	Podkładka klinowa 18 Fe/Zn9	22	WG PN	0.031	0.691	PN-79 M-82018	
43	Podkładka sprężysta Z 16.3	94	WG PN	0.007	0.692	PN-77 M-82008	
42	Podkładka okrągła 17 Fe/Zn 5	8	WG PN-EN	0.011	0.090	PN-EN ISO 7089	
41	Nakrętka M16 5-B-Fe/Zn5	112	WG PN-EN	0.033	3.651	PN-EN ISO 4032	
40	Śruba M16x65 5.8-B-Fe/Zn5	32	WG PN-EN	0.121	3.872	PN-EN ISO 4017	
39	Śruba M16x45 5.8-B-Fe/Zn5	20	WG PN-EN	0.094	1.888	PN-EN ISO 4017	
38	Śruba M16x120 5.8-B-Fe/Zn5	8	WG PN-EN	0.217	1.736	PN-EN ISO 4014	
37	PRĘT ø16 L=18.5 mb	1	S235JR	27.1	27.1		wydano z naddatkiem montaż.
36	BL 6x310x200	4	S235JR	2.9	11.6		
35	BL 6x460x240	4	S235JR	5.2	20.8		
34	BL 8x80x68	8	S235JR	0.3	2.4		
33	BL 8x180x80	8	S235JR	0.9	7.2		
32	BL 8x190x200	8	S235JR	1.6	12.8		wydano z naddatkiem montaż.
31	BL 8x265x265	1	S235JR	4.3	4.3		
30	BL 8x290x190	4	S235JR	3.5	14.0		
29	BL 10x200x53	4	S235JR	0.6	2.4		
28	– 50x5 – 380	1	S235JR	0.7	0.7		
27	L 75x50x6 – 60	1	S235JR	0.3	0.3		wydano z naddatkiem montaż.
26	USZCZELKA PŁASKA 1.6/65/2	8	PŁYTA AF200	0.1	0.8		
25	KOŁNIERZ OKRĄGŁY PŁASKI DO PRZYSPAWANIA DN 65 typ 01 Z-rt-1.6/65/76.1	12	R35	1.7	20.4	EN 1092-1:2001	
24	KOLANO HAMBURSKIE DN 65 ø76.1x4.0 R=95 <45°	2	R35	0.7	1.3	DIN 2605-1	TASTA Armatura Sp. z o.o.
23	KOLANO HAMBURSKIE DN 65 ø76.1x5.0 R=95 <90°	2	R35	1.3	2.6	DIN 2605-1	TASTA Armatura Sp. z o.o.
22	KOLANO HAMBURSKIE DN 150 ø159.0x4.5 R=218 <90°	9	R35	5.8	52.2	DIN 2605-1	TASTA Armatura Sp. z o.o.
21	KOLANO HAMBURSKIE DN 300 ø323.9x7.1 R=457 <27°	1	R35	11.9	11.9	DIN 2605-1	TASTA Armatura Sp. z o.o.
20	KOLANO HAMBURSKIE DN 300 ø323.9x7.1 R=457 <63°	1	R35	27.9	27.9	DIN 2605-1	TASTA Armatura Sp. z o.o.
19	KOLANO HAMBURSKIE DN 300 ø323.9x7.1 R=457 <90°	2	R35	39.8	79.6	DIN 2605-1	TASTA Armatura Sp. z o.o.
18	ZWĘŻKA DN65/DN50	2	R35	0.7	1.4	DIN 2616	TASTA Armatura Sp. z o.o.
17	ZWĘŻKA DN300/DN150	1	R35	11.3	11.3	DIN 2616	TASTA Armatura Sp. z o.o.
16	ZWĘŻKA DN500/DN300	1	R35	68.5	68.5	DIN 2616	TASTA Armatura Sp. z o.o.
15	RURA PRZEWODOWA DN25 S-P-CZ-B2-ø33.7x3.2 – 15mb	1	R35	36.2	36.2		wydano z naddatkiem montaż.
14	RURA PRZEWODOWA DN50 S-P-CZ-B2-ø60.3x4.0 – 250	2	R35	0.9	1.8		wydano z naddatkiem montaż.
13	RURA PRZEWODOWA DN65 S-P-CZ-B2-ø76.1x5.0 – 2100	2	R35	16.2	32.4		wydano z naddatkiem montaż.
12	RURA PRZEWODOWA DN150 S-P-CZ-B2-ø159.0x4.5 – 51000	1	R35	791.3	791.3		wydano z naddatkiem montaż.
11	RURA PRZEWODOWA DN300 S-P-CZ-B2-ø323.9x7.1 – 34000	1	R35	1706.4	1706.4		wydano z naddatkiem montaż.
10	RURA PRZEWODOWA DN500 S-P-CZ-B2-ø508.0x8.0 – 300	1	R35	22.1	22.1		wydano z naddatkiem montaż.
9	ŁĄCZNIK NAKRĘTNO-WKRĘTNY PŁASKI	4	WG KAT.	0.2	0.8		
8	POKRYWA NASADY 52	2	WG KAT.	0.3	0.6	PN-91 M-51024	
7	NASADA 52 T	2	WG KAT.	1.2	2.4	PN-91 M-51038	
6	RURKA SYFONOWA TYPU UA G¼"	1	WG KAT.	0.2	0.2		
5	RURKA SYFONOWA TYPU UA ODMIANA 2	2	WG KAT.	0.3	0.6		
4	KUREK MANOMETRYCZNY Z KIELICHEM GWINTOWANYM M20-1,5	2	WG KAT.	0.5	1.0		
3	MANOMETR M100-R/1-0,4/1,6N	2	WG KAT.	0.6	1.2		
2	ZAWÓR KULOWY DN 65, Pn=1,6MPa 565A065C09, napęd ręczny	2	WG KAT.	8.2	16.4	ZETKAMA www.zetkama.com.pl 074/8652152	
1	ZAWÓR ZWROTNY GRZYBKOWY DN 65, Pn=1,6MPa, 287A065C31	2	WG KAT.	15.0	30.0	ZETKAMA www.zetkama.com.pl 074/8652152	

ZMIANA	DATA/DATE	OPIS ZMIAN/REVISIONS DESCRIPTION	PROJEKTOWAŁ/DESIGNED BY	SPRAWDZIŁ/CHECKED BY
d				
c				
b				
a				

Inwestor/Zleceniodawca / Investor/Customer: **GÓRAŻDŻE CEMENT S.A.** CHORULA ul. CEMENTOWA 1, 45-076 OPOLE

Temat / Subject: **ZBIORNIK I TRANSPORT POPIOŁÓW LOTNYCH DO MŁYNA CEMENTU NR 4**

Adres obiektu / Object's address: **GÓRAŻDŻE CEMENT S.A.** CHORULA ul. CEMENTOWA 1, 45-076 OPOLE

Obiekt / Object: OBIEKT 3.19.2 ZBIORNIK I TRANSPORT POPIOŁÓW LOTNYCH DO MŁYNA CEMENTU NR 4

Tytuł rys.: **INSTALACJA SPRĘŻONEGO POWIETRZA NISKIEGO CIŚNIENIA P=0.25 MPa**

BIPROCEMWAP S.A.
Kraków ul. Morawskiego 5
Oddział: Opole ul. Damrota 10
www.biprocemwap.com.pl

Projektował/Designed by:	inż. Tadeusz ŁABECKI	02.2011
Konstruował/Constructed by:	inż. Krzysztof FALKOWSKI	02.2011
Sprawdził/Checked by:	inż. Wojciech PASIERBIŃSKI	02.2011

Symbol: 11/GOR/001	Faza/Phase: PW
Format: 2.5 A1	PDC/CAD file: 610727lt
Skala: 1:100	Nr arch. proj./Proj. Descrip. no.: 610711
Zast. rys./Replacing drawing No.	
Nr rys./Drawing No: 001/1.4.0	Nr arch./Drawing archiv no.: 610727

Zastrzega się wszelkie prawa wynikające z Ustawy o prawie autorskim. Rysunek niniejszy nie może być przerabiany, uzupełniany lub udostępniany komukolwiek bez pisemnej zgody "BIPROCEMWAP" S.A. w Krakowie
All rights following the copyright act are reserved. This drawing is not allowed to be redrawn, supplemented or given up to anybody without written approval of "BIPROCEMWAP" S.A. in Cracow.