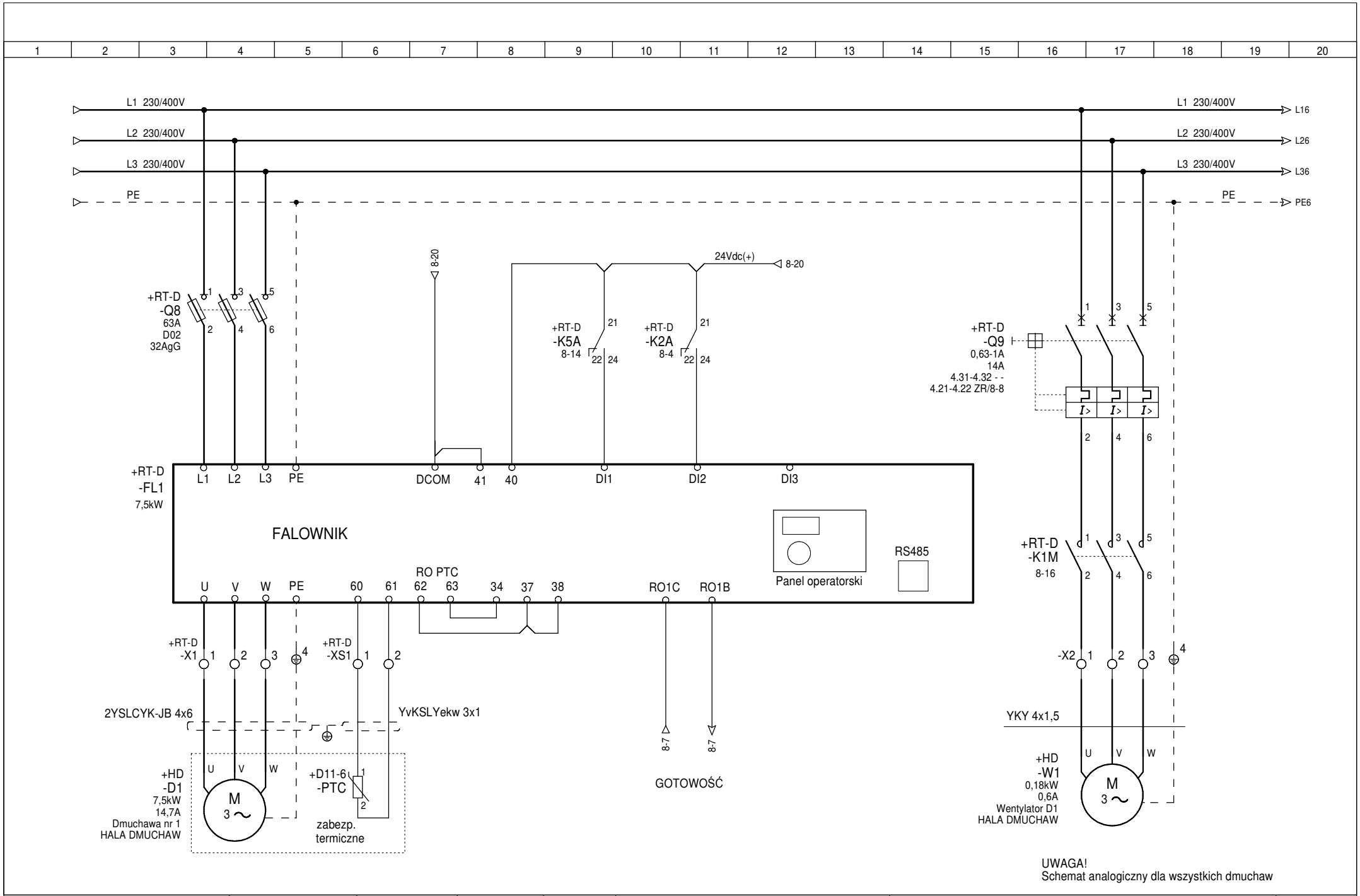

ESKO CONSULTING	PROJEKTOWAŁ mgr inż. Andrzej Wróblewski	NR UPR. LBS/0096/POOE/12	PODPIS	DATA 03.2023	OBIEKT "Modernizacja istniejącej oczyszczalni ścieków w Brzeźnie" PROJEKT WYKONAWCZY	TYTUŁ RYSUNKU *Rozdzielnica RT-D* Schemat zasilania dmuchawy	NR RYS. E-7
	SPRAWDZIŁ mgr inż. Arkadiusz Sadowski	NR UPR. 130/90/ZG	PODPIS	DATA 03.2023			Program SEE v. 3.70

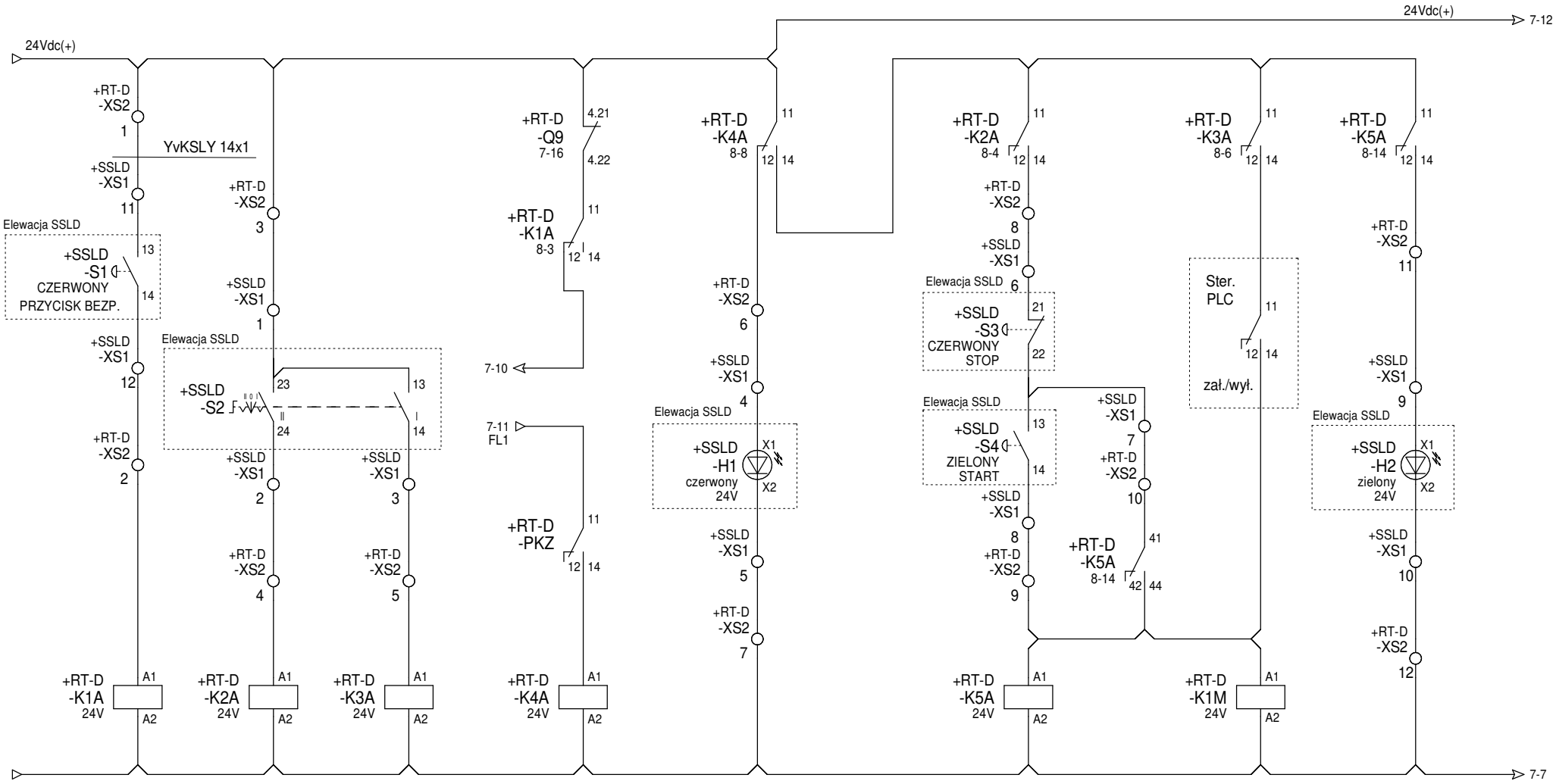

UWAGA!
Schemat analogiczny dla wszystkich dmuchaw

ESKO CONSULTING	PROJEKTOWAŁ mgr inż. Andrzej Wróblewski	NR UPR. LBS/0096/POOE/12	PODPIS	DATA 03.2023	OBIEKT "Modernizacja istniejącej oczyszczalni ścieków w Brzeźnie" PROJEKT WYKONAWCZY	TYTUŁ RYSUNKU *Rozdzielnica RT-D* Schemat sterowania dmuchawą	NR RYS. E-8
	SPRAWDZIŁ mgr inż. Arkadiusz Sadowski	NR UPR. 130/90/ZG	PODPIS	DATA 03.2023			Program SEE v. 3.70

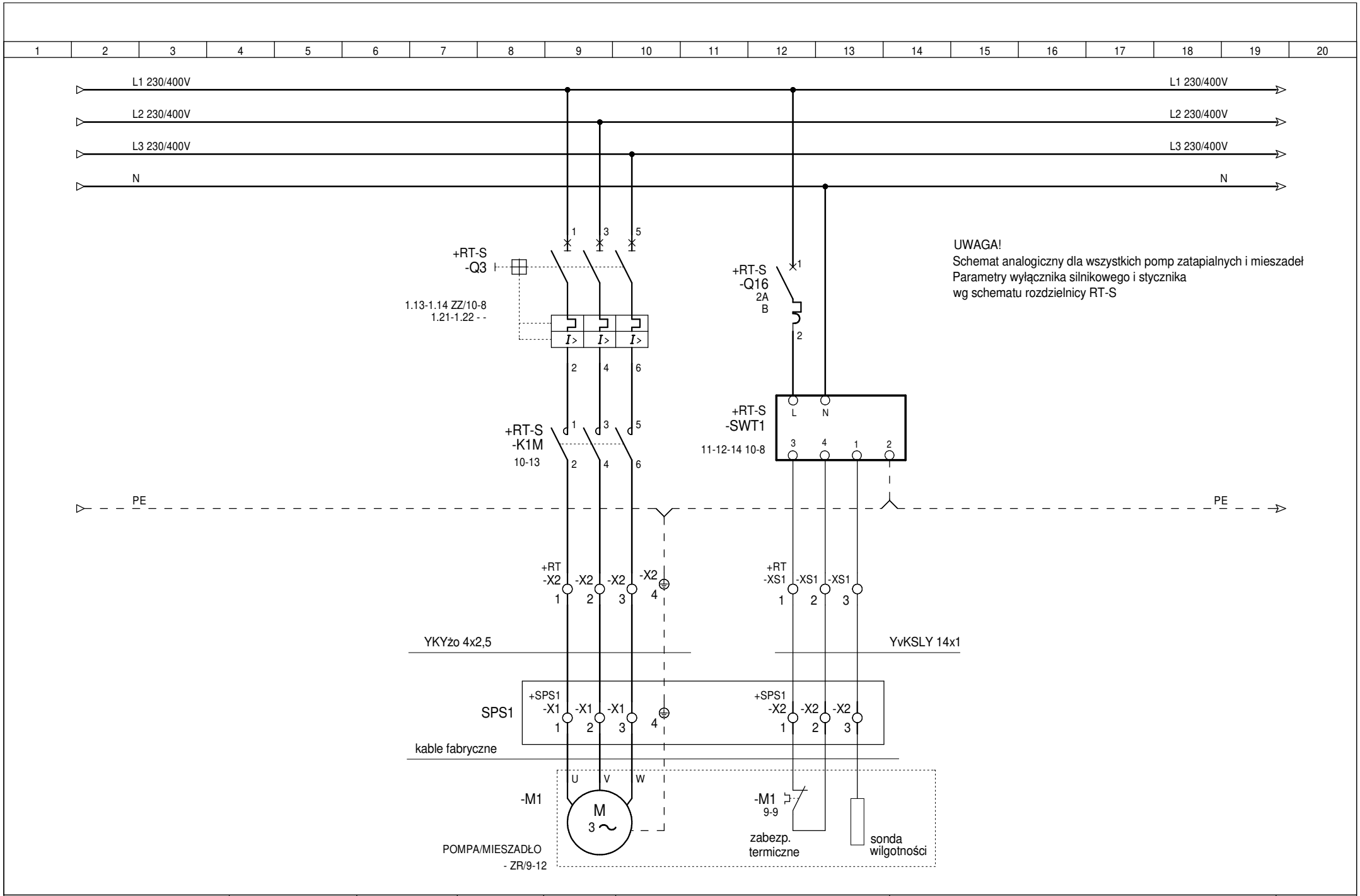

ESKO CONSULTING	PROJEKTOWAŁ mgr inż. Andrzej Wróblewski	NR UPR. LBS/0096/POOE/12	PODPIS	DATA 03.2023	OBIEKT "Modernizacja istniejącej oczyszczalni ścieków w Brzeźnie" PROJEKT WYKONAWCZY	TYTUŁ RYSUNKU *Rozdzielnica RT-S* Schemat zasilania pomp ścieków i mieszadeł	NR RYS. E-9
	SPRAWDZIŁ mgr inż. Arkadiusz Sadowski	NR UPR. 130/90/ZG	PODPIS	DATA 03.2023			Program SEE v. 3.70

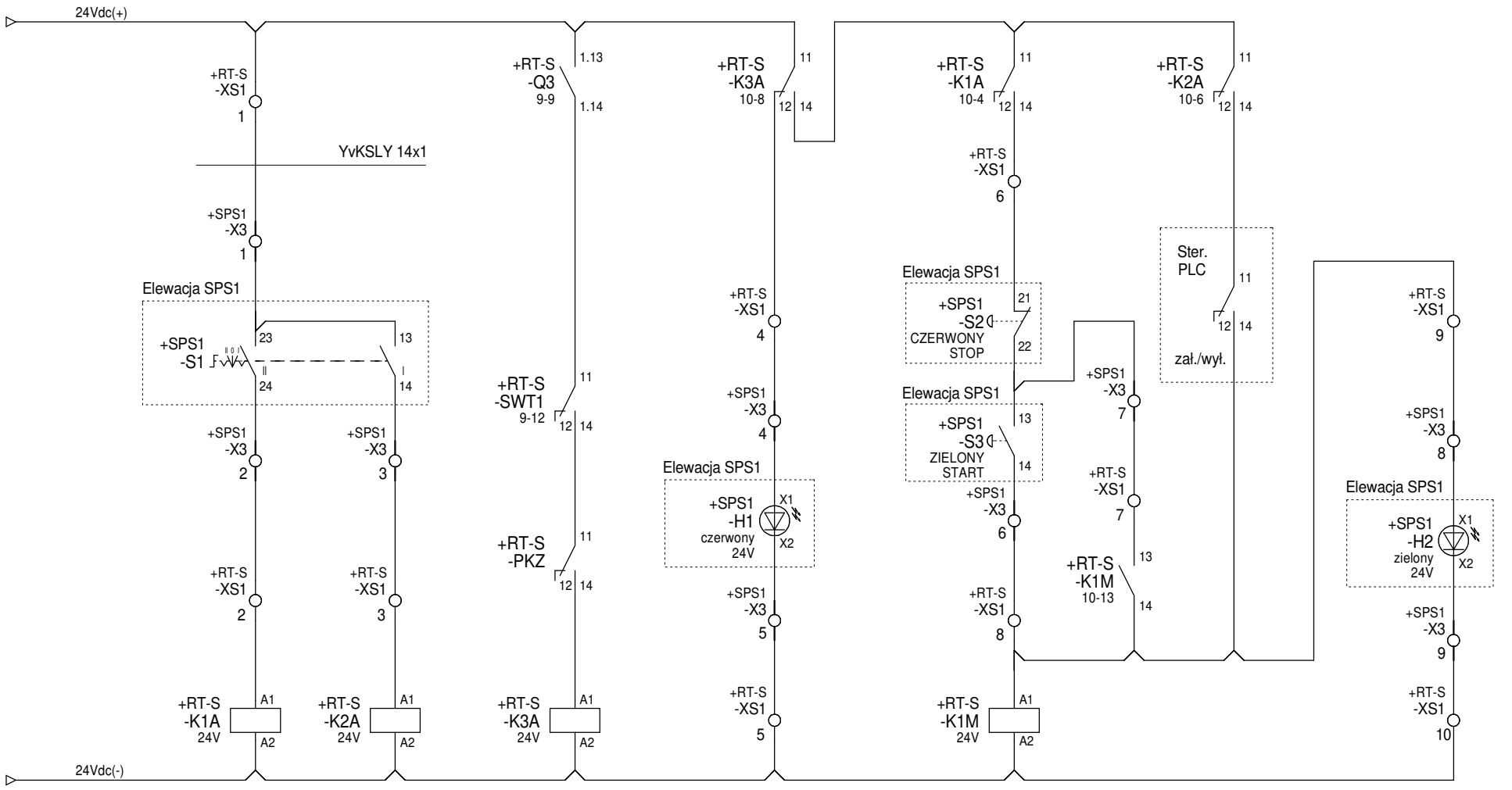

UWAGA!
Schemat analogiczny dla wszystkich pomp zatapialnych i mieszadeł

ESKO CONSULTING	PROJEKTOWAŁ: mgr inż. Andrzej Wróblewski	NR UPR.: LBS/0096/POOE/12	PODPIS	DATA: 03.2023	OBIEKT: "Modernizacja istniejącej oczyszczalni ścieków w Brzeźnie" PROJEKT WYKONAWCZY	TYTUŁ RYSUNKU: *Rozdzielnica RT-S* Schemat sterowania pomp ścieków i mieszadeł	NR RYS. E-10
	SPRAWDZIŁ: mgr inż. Arkadiusz Sadowski	NR UPR.: 130/90/ZG	PODPIS	DATA: 03.2023			Program SEE v. 3.70