Ściana oporowa - ściany podłużne poz. S1
36.40 mb (ściana)
47.00 mb (ława)

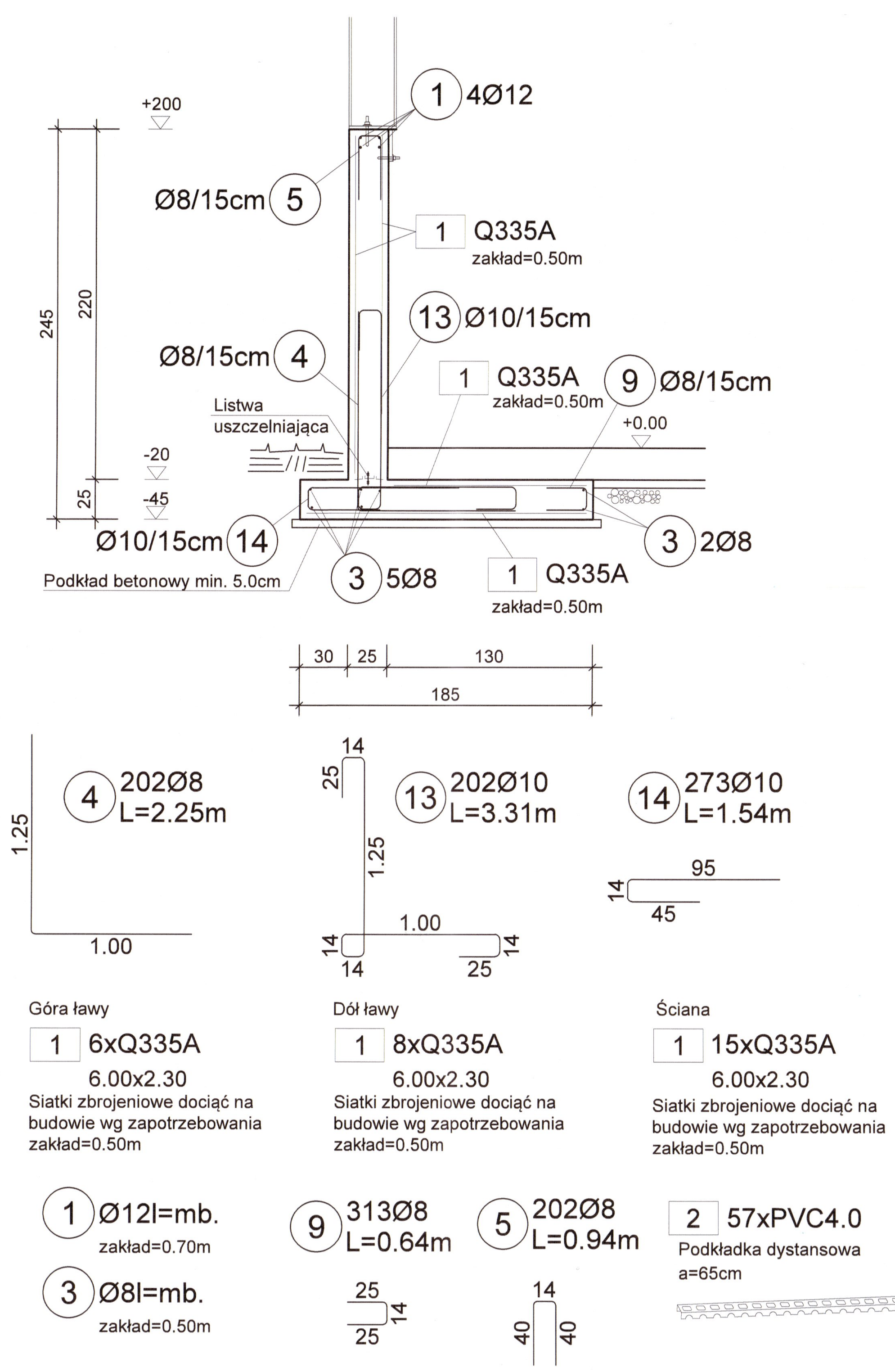

Ściana oporowa - śc. podłużna w miejscu ustawienia słupów poz. S1a
6 szt. (6.00 m)

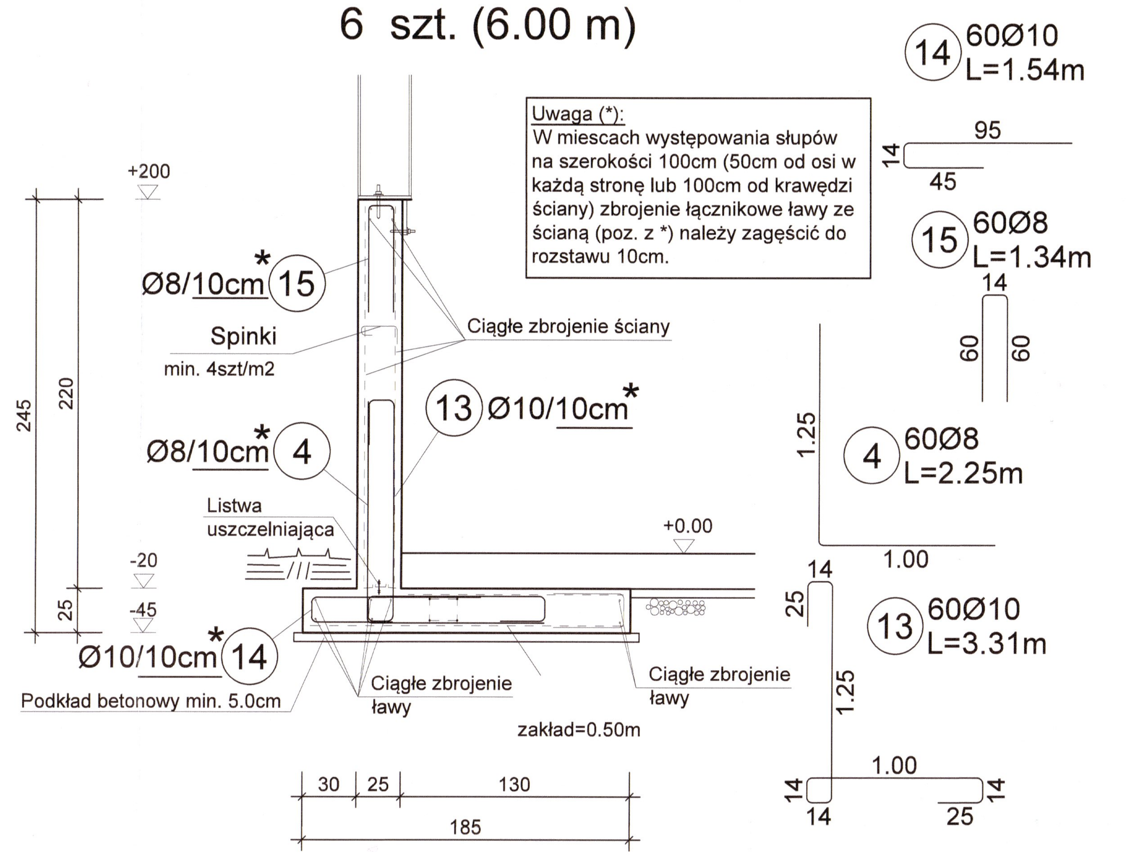

Ściana oporowa - obniżenie poz. S1b
10.00 mb

Korytko odwodnieniowe z rusztem ze stali nierdzewnej typu 1.4301
+ Skrzynka odpływowa z polimerobetonu (średnica odpływu Ø160)
Uwaga: Rurę Ø160 PVC-U wbudować w miejsce docelowe na etapie prac ziemnych przed wykonaniem ławy fundamentowej

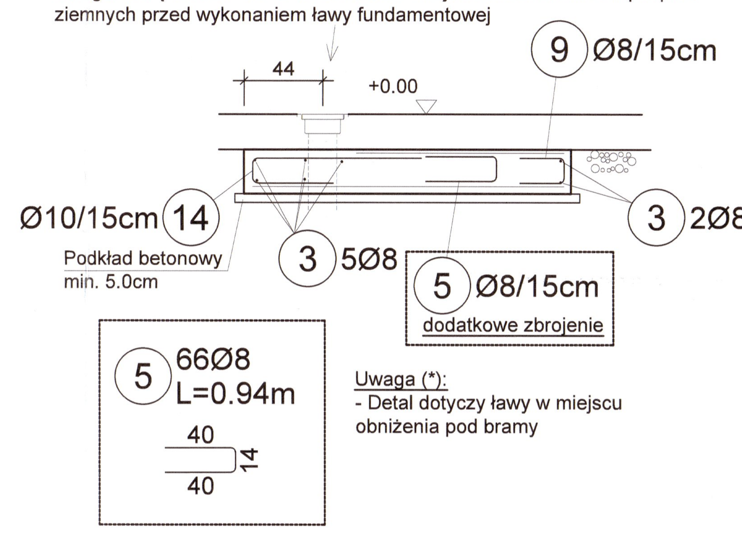

Ściana oporowa - ściany szczytowe poz. S2
25.40 mb (ściana)
26.60 mb (ława)

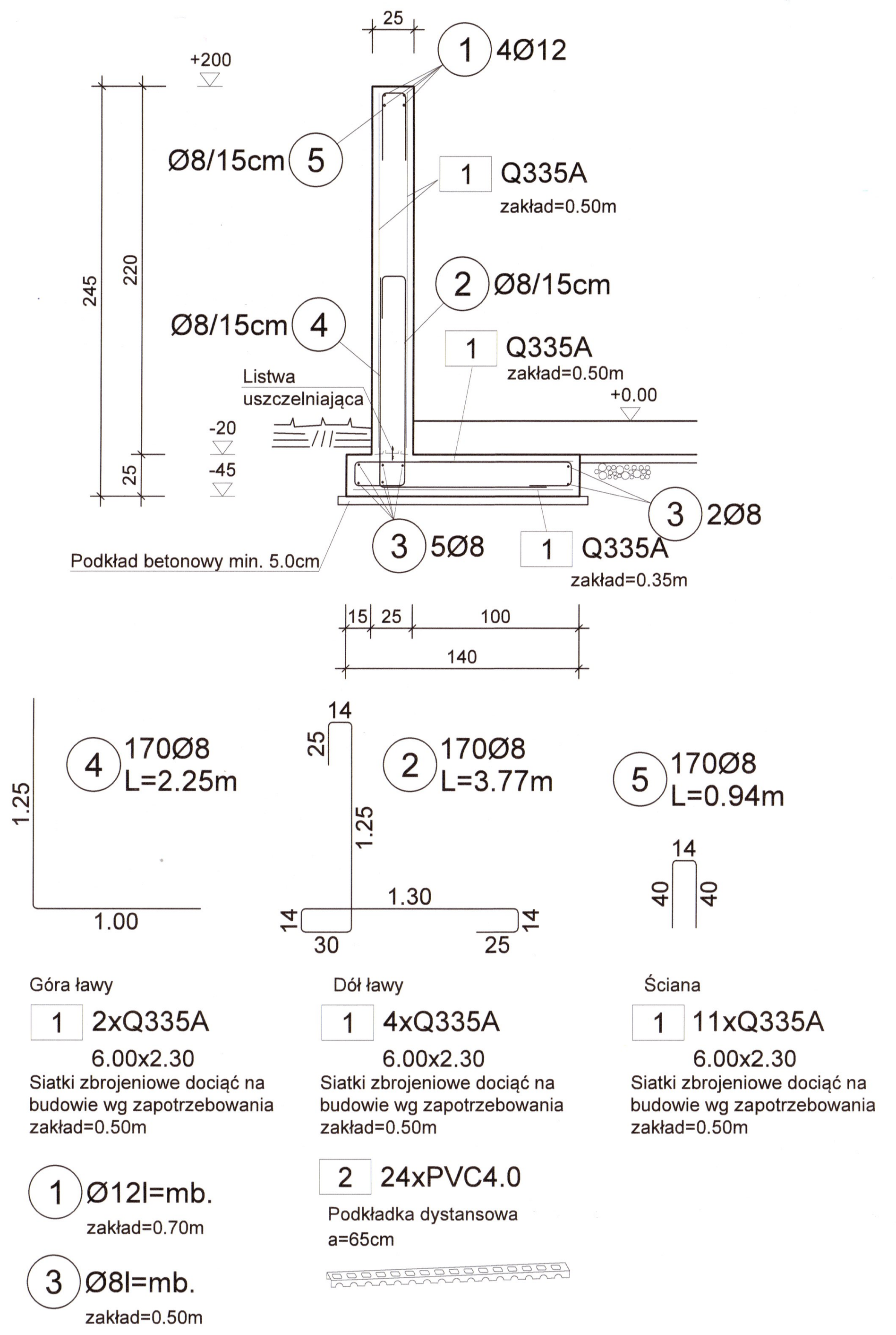

Ściana oporowa - ściany podłużne poz. S3
12.20 mb (ściana)
12.20 mb (ława)

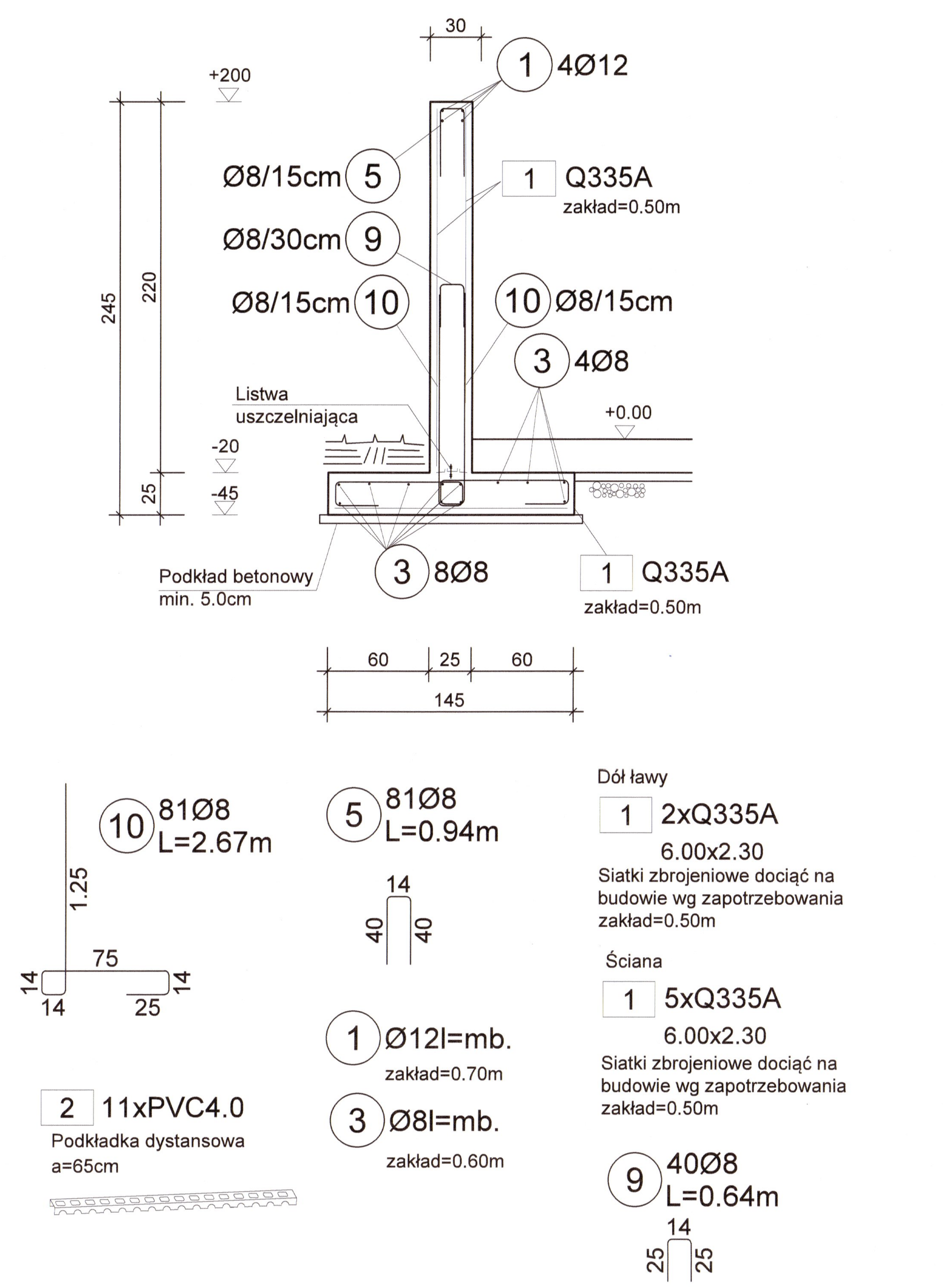

Zbrojenie krawędziowe poz. D1
4 szt.

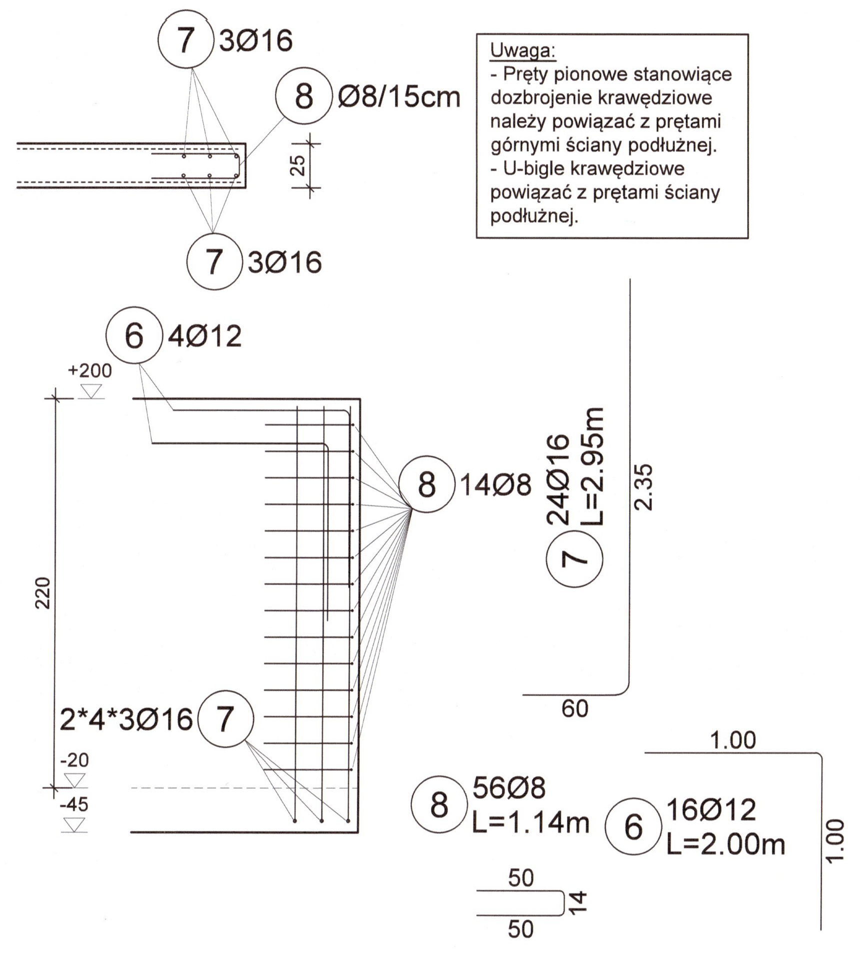

Zbrojenie naroża poz. D2
8.80 mb. 4.40 mb.

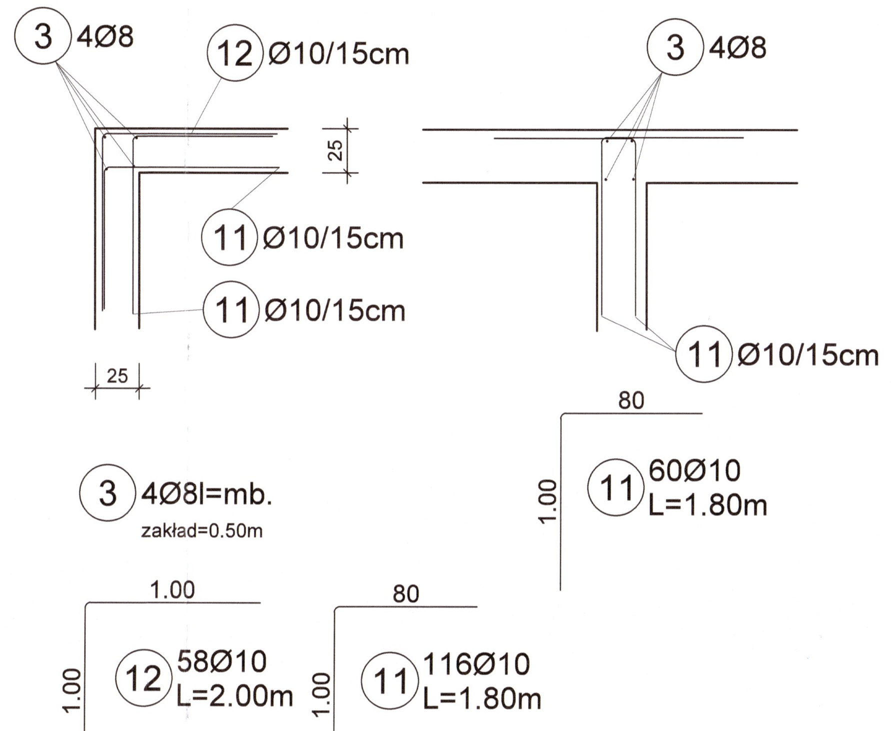

Dylatacja technologiczna poz. D3
dla ścian pionowych z wymaganiem szczelności

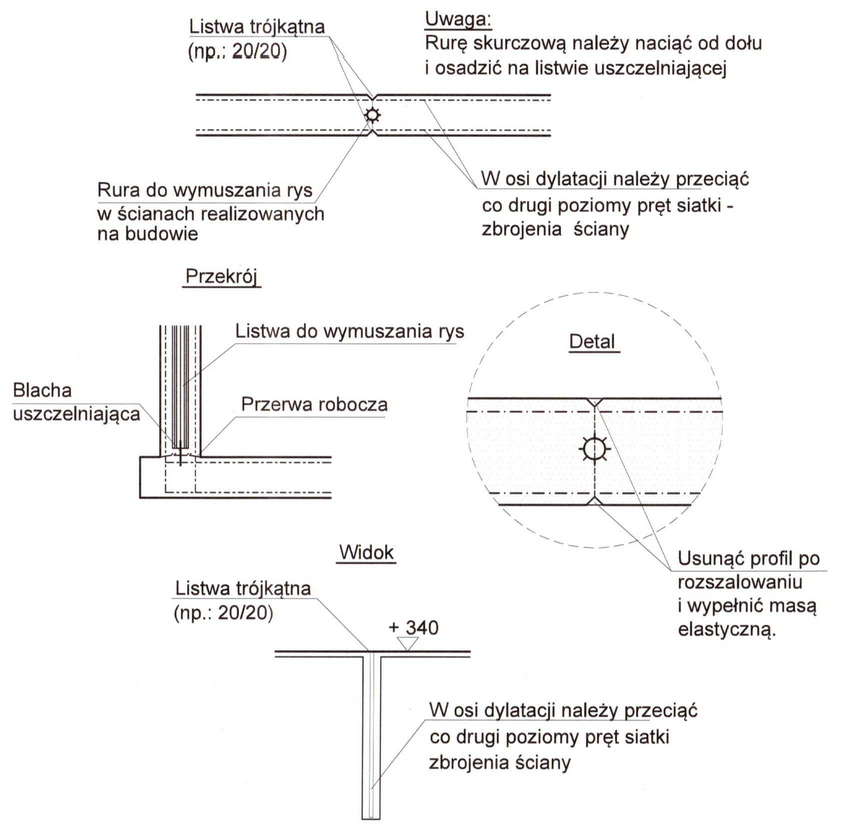

Przerwa robocza w miejscu dylatacji

Przerwy robocze należy wykonać w miejscu występowania dylatacji technologicznych. Sposób wykonania systemu dylatacji analogicznie do detalu D3 - dylatacja technologiczna

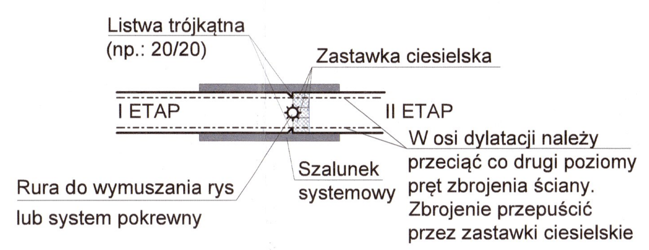

Próg bramy segmentowej D4

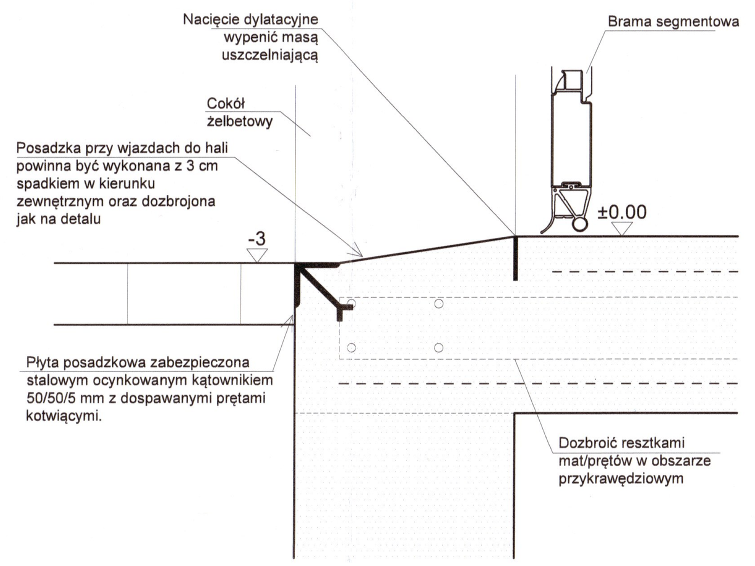

Lista gięcia prętów zbrojeniowych

Poz.	Liczba	Średnica	Długość poj.	Długość całkowita	kg/m	Waga pozycji	Kształt gięcia
1	1	12	315.76	315.76	0.888	280.39	-lfdm-
2	170	8	3.77	640.90	0.395	253.16	14 / 25 / 1.25 / 30 / 1.30 / 25 / 14
3	1	8	747.83	747.83	0.395	295.39	-lfdm-
4	432	8	2.25	972.00	0.395	383.94	1.25 / 1.00
5	519	8	0.94	487.86	0.395	192.70	40 / 14 / 40
6	16	12	2.00	32.00	0.888	28.42	1.00 / 1.00
7	24	16	2.95	70.80	1.580	111.86	60 / 2.35
8	56	8	1.14	63.84	0.395	25.22	50 / 14 / 50
9	353	8	0.64	225.92	0.395	89.24	25 / 14 / 25
10	81	8	2.67	216.27	0.395	85.43	14 / 25 / 75 / 14 / 1.25
11	176	10	1.80	316.80	0.617	195.47	80 / 1.00
12	58	10	2.00	116.00	0.617	71.57	1.00 / 1.00

Lista gięcia prętów zbrojeniowych

Poz.	Liczba	Średnica	Długość poj.	Długość całkowita	kg/m	Waga pozycji	Kształt gięcia
13	262	10	3.31	867.22	0.617	535.07	14 / 25 / 1.25 / 14 / 1.00 / 25 / 14
14	333	10	1.54	512.82	0.617	316.41	95 / 14 / 45
15	60	8	1.34	80.40	0.395	31.76	60 / 14 / 60

Ø	Długość	kg/m	Suma kg
8	3435.02	0.395	1356.833
10	1812.84	0.617	1118.522
12	347.76	0.888	308.811
16	70.80	1.580	111.864

Waga całkowita (kg) 2896.030

Zestawienie siatek zbrojeniowych

Poz.	Sztuk	Typ	Długość (m)	Szerokość (m)	Waga (kg)
1	53	Q335A	6.00	2.30	3935.78
			Waga całkowita (kg)		3935.78

Poz. 2 92 x PVC4.0
Podkładka dystansowa l=2.50m a=60cm

Uwagi:
Przerwy technologiczne: <~ 10.0 m
Przerwy dylatacyjne <~ 30.0 m
- poziom górnej pow. płyt i podłóg
- wymiar przy stanie surowym
- wymiar przy stanie wykończonym

PG=... poziom górnej pow. elementu

Nr. detalu zbrojeniowego

Klasa stali: BSt 500 S, BSt 500 M
Otulina : jak w tabeli

Uwagi:
- siatkę osi należy wyznaczyć zgodnie z projektem wykonawczym - osie skrajne wyznaczają zewnętrzne krawędzie elementów żelbetowych
- projekt należy rozpatrywać łącznie z zatwierdzonym projektem budowalnym,
- wszystkie instalacje należy wykonać wg projektu budowlanego, branżowych projektów wykonawczych lub wytycznych producenta,
- dopuszcza się zamianę zbrojenia siatkami giętymi na analogiczne zbrojenie prętami,
- Otwory po elementach łącznikowych deskowania należy wypełnić pianką montażową i zakleić korkami betonowymi

Wykończenie posadzek:
-pod posadzkami należy wykonać podbudowę zgodnie z wytycznymi w opisie techniczny,
- posadzka przemysłowa - zatarta na gładko z utwardzaczem w technologii DST,

Zestawienie klas betonu dla poszczególnych elementów:

Element budynku	Beton	Otulina
Ściany oporowe	podstawa C30/37 XF3 XC2 XA1 W8 ściana C30/37 XF1 XC4 XA1 W8	40 mm
Posadzka	wg opracowania firmy wykonawczej	
Beton podkładowy	C8/10 X0	

Fazowanie krawędzi betonu
KORONA ŚCIANY OPOROWEJ

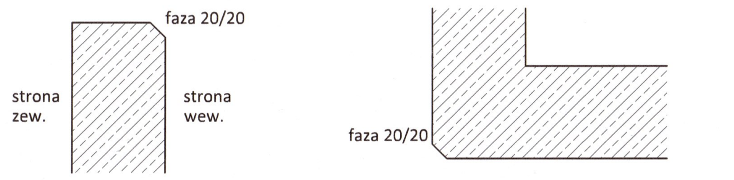

Jednostka projektowa: ESKO CONSULTING
ESKO Consulting Sp. z o.o.
ul. Sikorskiego 19; 65-454 Zielona Góra tel. (68) 451-85-86, fax (68) 451-85-85, e-mail: sekretariat@esko.org.pl

Inwestor	Gmina Czarnków, ul. Rybaki 3, 64-700 CZARNKÓW
Zadanie inwestycyjne	Modernizacja istniejącej oczyszczalni ścieków w Brzeźnie
Nazwa obiektu budowlanego	OCZYSZCZALNIA ŚCIEKÓW W BRZEŹNIE
Element projektu budowlanego	PROJEKT WYKONAWCZY — PW konstrukcja - K2
Tytuł rysunku	MAGAZYN OSADU ODWODNIONEGO DETALE FUNDAMENTÓW — Skala: 1:50

	Imię i nazwisko:	Numer uprawnień budowlanych	Podpis/data
Projektant:	mgr inż. Krzysztof Tomecki	SLK/5327/PWOK/14	28.02.2023 r.
Sprawdzający:	mgr inż. Krzysztof Konieczny	SLK/9829/PWBKb/21	28.02.2023 r.