Legenda:

INSTALACJA KANALIZACJI SANITARNEJ

- kanalizacja sanitarna podstropowa
- kanalizacja sanitarna podposadzkowa
- przewód tłoczny od agregatu odprowadzającego ścieki
- instalacja odprowadzenia skroplin
- KSY / ØZ: KS - oznaczenie branży, Y - oznaczenie pionu, Z - średnica zewnętrzna

INSTALACJA KANALIZACJI DESZCZOWEJ

- kanalizacja deszczowa podstropowa
- kanalizacja deszczowa podposadzkowa
- KDY / ØZ: KD - oznaczenie branży, Y - oznaczenie pionu, Z - średnica zewnętrzna

INSTALACJA WODY HYDRANTOWEJ

- hydrant przeciwpożarowy
- woda hydrantowa
- istniejąca woda hydrantowa

INSTALACJA WODY

- woda zimna
- ciepła woda użytkowa
- cyrkulacja
- woda zdemineralizowana
- woda zimna zmiękczona
- woda ciepła zmiękczona
- zestaw wodomierzowy

INSTALACJA GAZOWA

- instalacja gazowa
- instalacja gazowa - podejścia

OPIS PIONÓW POZOSTAŁYCH INSTALACJI

- XX / YY: X - oznaczenie branży, Y - oznaczenie pionu

W - pion instalacji wody zimnej, CWU i cyrkulacji
HP - pion instalacji hydrantowej

- ściany oddzielenia przeciwpożarowego wg oprac. architektonicznego

UWAGA: Odcinki rur ze spadkiem i = 0,0% służą wentylacji pionów kanalizacyjnych

- instalacja KS prowadzona w rurze osłonowej

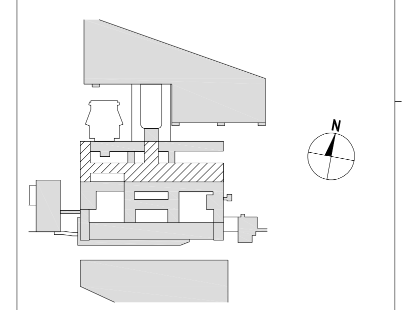

| Numer rewizji | Opis rewizji | Data rewizji |
|---|---|---|
| B013 | Dopasowanie podejść kanalizacji do wybranych urządzeń | 24.02.2023 |
| B012 | Dopasowanie podejść kanalizacji do wybranych urządzeń | 10.02.2023 |
| B011 | Zmiana trasowania rur | 07.04.2022 |
| B010 | Korekta instalacji wod-kan w zakresie zmian w obszarze windy nr2 | 04.03.2022 |
| B09 | Korekty w instalacji kanalizacji deszczowej | 27.12.2021 |
| B08 | Przearanżowanie pokoju wypoczynkowego | 30.09.2021 |
| B07 | Zmiana wyjść KS i KD budynku | 04.08.2021 |
| B06 | Odpowiedź na RFI | 27.07.2021 |
| B05 | Zmiana kanalizacji podposadzkowej w osiach D-D'/1-9' | 28.06.2021 |
| B04 | Rewizja rur osłonowych | 02.04.2021 |
| B03 | Rury osłonowe | 08.03.2021 |
| B02 | Zmiana kanalizacji podposadzkowej | 11.01.2021 |
| B01 | Przekazanie dokumentacji na budowę | 11.12.2020 |


Projektant: inż. Tomasz Sokołowski, upr. nr 66/Gd/00, w specjalności instalacji sanitarnych do projektowania bez ograniczeń
mgr inż. Jacek Naumiuk, upr. nr POM/0049/PWBS/16, w specjalności instalacji sanitarnych do projektowania bez ograniczeń
Opracował: mgr inż. Jakub Zalewski
Projektant sprawdzający: mgr inż. Iga Mrowicka, upr. nr POM/0048/PWBS/16, w specjalności instalacji sanitarnych do projektowania bez ograniczeń
mgr inż. Dariusz Drewnowski, upr. nr 4354/Gd/89, w specjalności instalacji sanitarnych do projektowania bez ograniczeń
Rysował: JZA
Zatwierdził: JNA


Zamawiający / Inwestor
Uniwersytet Medyczny w Łodzi, Al. Kościuszki 4, 90-419 Łódź

Nazwa inwestycji
Drugi etap budowy Centrum Kliniczno-Dydaktycznego Uniwersytetu Medycznego w Łodzi wraz z Akademickim Ośrodkiem Onkologicznym

Adres obiektu budowlanego
ul. Pomorska 251, 92-213 Łódź
obręb 106106_9.0014, W-14, jedn. ewid. ŁÓDŹ-WIDZEW, dz. nr ewid. 411


INDUSTRIA PROJECT
ul. Azymutalna 9
80-298 Gdańsk


Branża: SANITARNA

Tytuł rysunku: Rzut Poziomu 02 - Inst. sanit. - BUDYNEK A2

Faza projektu: Projekt Wykonawczy | Skala: 1:100 | Arkusz: | Data: 27.07.2021

Nr. projektu / Autor / Strefa / Poziom / Typ / Branża / Numer / Rewizja:
240-IP-A2-02-DR-S-50201 B013

24.02.2023 12:39:57 C:\REVIT\240-IP-A2-ZZ-M3-S-00001_m.swierczynskiFJE84.rvt