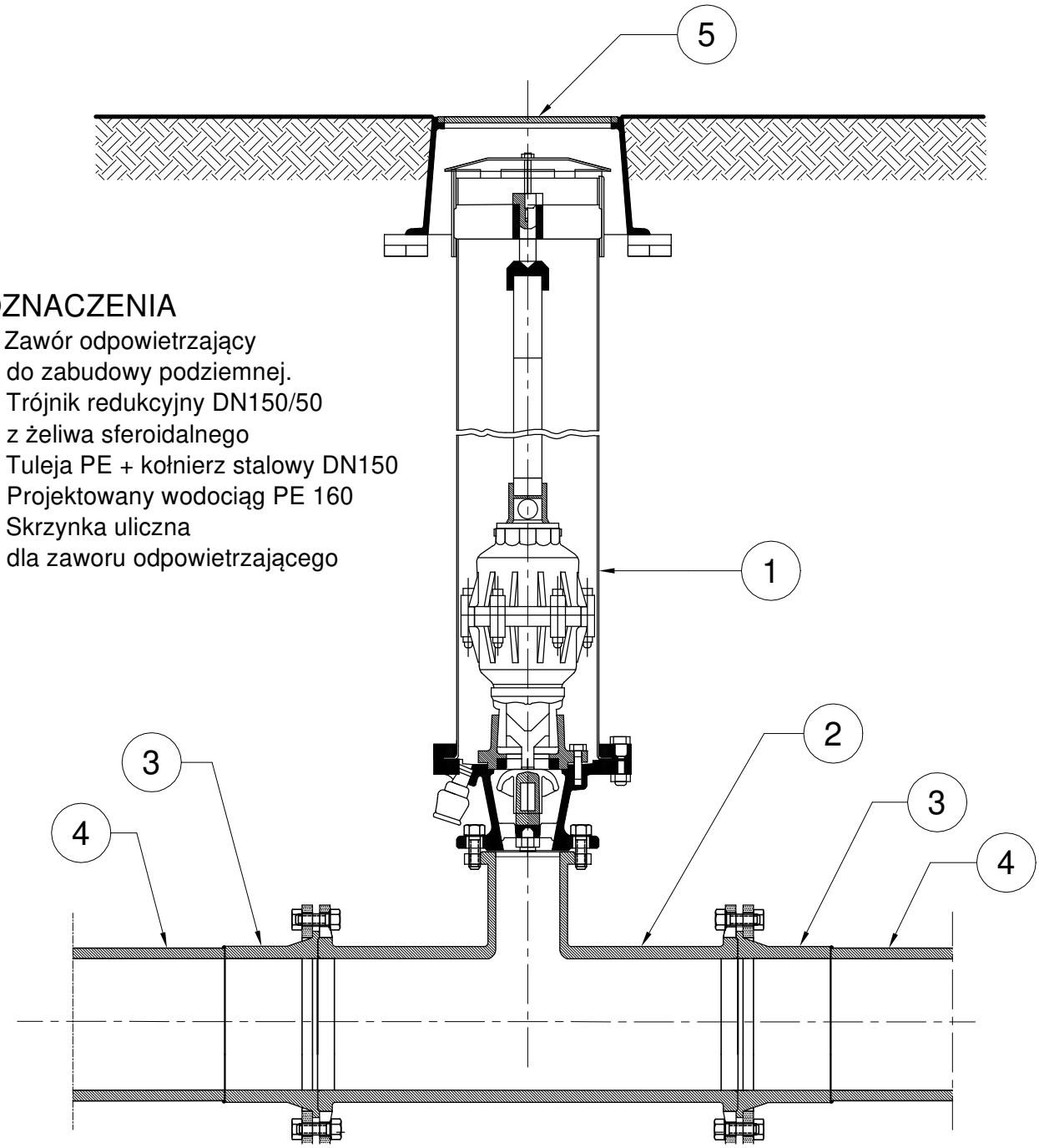

OZNACZENIA

1. Zawór odpowietrzający do zabudowy podziemnej.
2. Trójnik redukcyjny DN150/50 z żeliwa sferoidalnego
3. Tuleja PE + kołnierz stalowy DN150
4. Projektowany wodociąg PE 160
5. Skrzynka uliczna dla zaworu odpowietrzającego

Projektant branża sanitarna:	mgr inż. Rodryk Świerczok	Nr upr.:	595/01/DUW	Podpis:
Sprawdzający branża sanitarna:	mgr inż. Wojciech Tomków	Nr upr.:	130/DOŚ/10	Podpis:
Asystent branża sanitarna:	mgr inż. Piotr Tokarczyk	Nr upr.:	-	Podpis:

WODA - KANALIZACJA
BIURO PROJEKTOWE
EKO-KARAT s.c.
OCZYSZCZALNIE ŚCIEKÓW
ul. Warszawska 12,
58-500 Jelenia Góra
e-mail: ekorodryk@op.pl tel. 75 64 74 032

Inwestor:
Gmina Bolków
ul. Rynek 1
59-420 Bolków

Data: 21.03.2022

Lokalizacja inwestycji:
PRZYŁĄCZE ENERGETYCZNE
Jedn.ewid.020505_2 Paszowice, obr.0009 Pogwizdów, dz. nr 602
Jedn.ewid.020502_5 Bolków, obr.0002 Jastrowiec, dz. nr 203, 230, 229
obr.0006 Nowe Rochowice, dz. nr 104/3, 104/1
SIEĆ WODOCIĄGOWA I UJĘCIE WODY
Jedn.ewid.020505_2 Paszowice, obr.0009 Pogwizdów, dz. nr 602
Jedn.ewid.020502_5 Bolków, obr.0002 Jastrowiec, dz. nr 203, obr.0001 Gorzanowice,
dz. nr 185/2, 212, 190, 189, 165, 171, 172, 222/4, obr.0012 Świny dz. nr 137/1, 218/2, 137/3

Stadium: PT

Branża:	Temat:	Podziałka:
Sanitarna Konstrukcyjna Elektryczna	"Przebudowa ujęcia wody wraz z budową sieci wodociągowej przesyłowej dla Gminy Bolków"	1:-
Obiekt:	Tytuł rysunku:	Nr rysunku:
Ujęcie wody Sieć wodociągowa, Przyłącze energetyczne	Schemat odpowietrzenia sieci wodociągowej	5.0