poz. SCH-4.1
szt.1

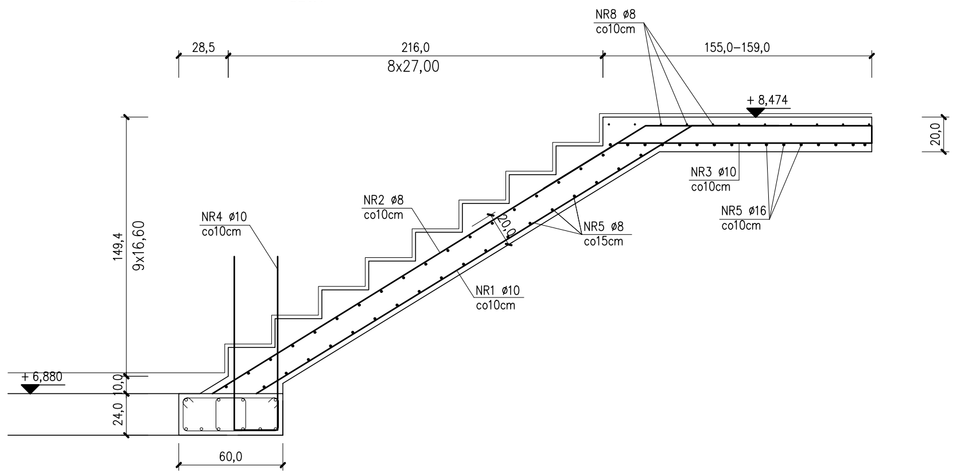

poz. SCH-4.2
szt.1

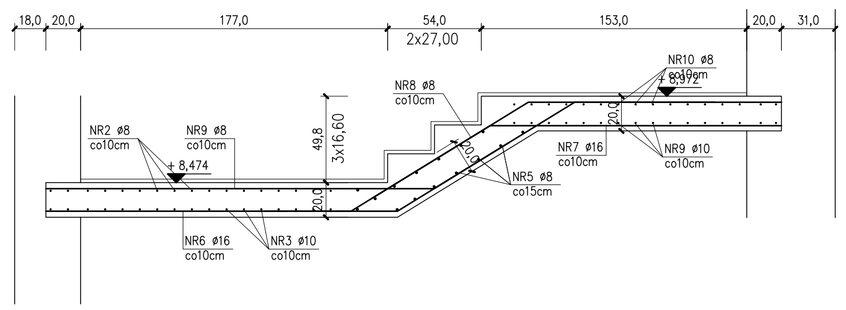

poz. SCH-4.3
szt.1

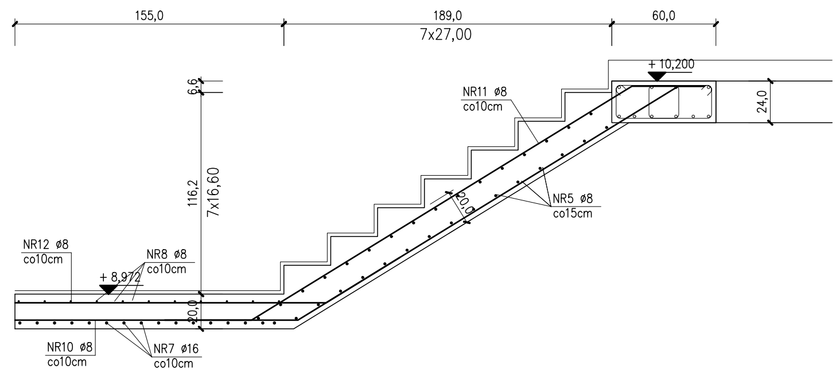

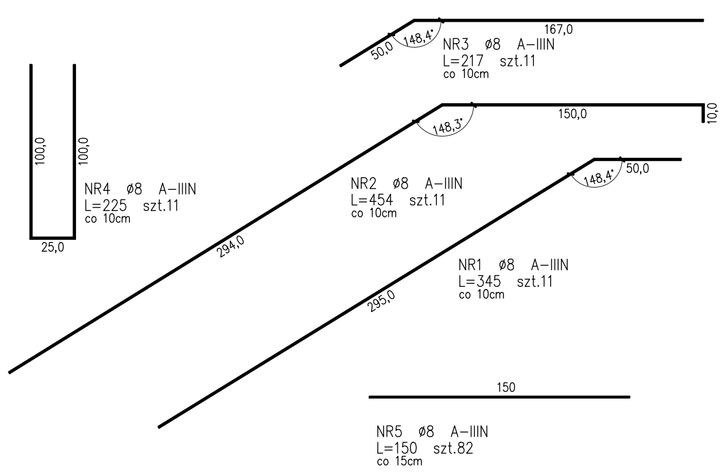

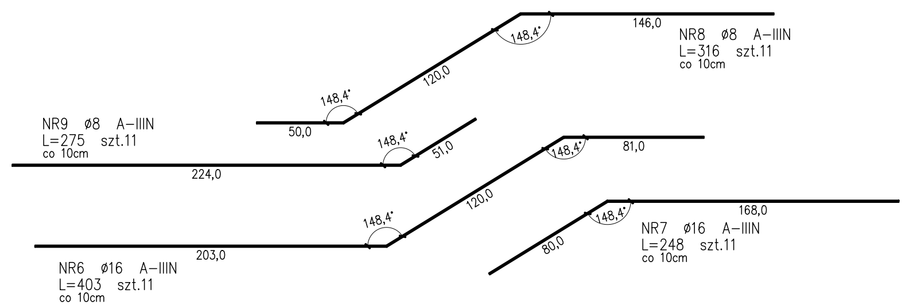

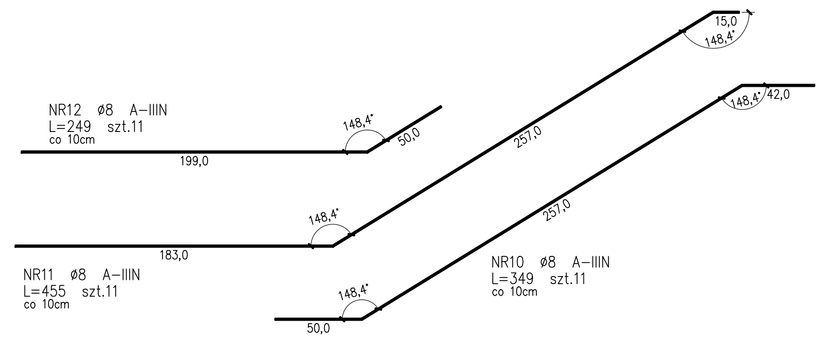

ZESTAWIENIE STALI

Nr pręta	ø	Stal	Długość pręta	Liczba prętów na 1 poz.	Liczba pozycji	Liczba prętów łącznie	Długość łączna A–IIIN ø8	Długość łączna A–IIIN ø16
[–]	[mm]	[–]	[m]		[szt]		[m]	
SCHODY SCH–4								
1	8	A–IIIN	3,45	11	1	11	37,95	
2	8	A–IIIN	4,54	11	1	11	49,94	
3	8	A–IIIN	2,17	11	1	11	23,87	
4	8	A–IIIN	2,25	11	1	11	24,75	
5	8	A–IIIN	1,50	82	1	82	123,00	
6	16	A–IIIN	4,03	11	1	11		44,33
7	16	A–IIIN	2,48	11	1	11		27,28
8	8	A–IIIN	3,16	11	1	11	34,76	
9	8	A–IIIN	2,75	11	1	11	30,25	
10	8	A–IIIN	3,49	11	1	11	38,39	
11	8	A–IIIN	4,55	11	1	11	50,05	
12	8	A–IIIN	2,49	11	1	11	27,39	
Razem długość prętów						[mb]	440,35	71,61
Masa jednostkowa						[kg/mb]	0,395	1,578
Masa prętów dla danej średnicy						[kg]	173,9	113,0
Masa łącznie						[kg]	286,9	

1. ROZPATRYWAĆ Z RYS. ARCHITEKTURY
2. WSZYSTKIE WYMIARY SPRAWDZIĆ NA BUDOWIE
3. ELEMENTY MONOLITYCZNE:
   - 3.1. BETON: **C25/30(B30)**
   - 3.2. KLASA EKSPOZYCJI: **XC1**
   - 3.3. STAL ZBROJENIOWA: **A-IIIN**

NAZWA ZAMIERZENIA BUDOWLANEGO	REMONT, PRZEBUDOWA KAMIENIC NR 42 i 43 PRZY STARYM RYNKU I REMONT, PRZEBUDOWA I NADBUDOWA KAMIENIC PRZY UL.KLASZTORNEJ 22/23		
NAZWA I ADRES OBIEKTU BUDOWLANEGO	Muzeum Poznania Oddział Muzeum Narodowego w Poznaniu Stary Rynek 42, 43 Klasztorna 22,23, 61-773 Poznań jedn. ewid. Poznań / obręb 0051 Poznań / ark. 16, 17 / dz. nr 111, 112		
	MICHNOWICZ STASZEWSKI ARCHITEKCI 61–501 Poznań, ul.Dąbrówki 2/4 tel/fax 61–6497394 msa.net.pl		
PROJEKTOWAŁ	mgr inż. Jan Drzewiecki	UPRAWNIENIA NR 83/Pw/94 W SPECJALNOŚCI KONSTRUKCYJNEJ DO PROJEKTOWANIA I KIEROWANIA ROBOTAMI BUDOWLANYMI BEZ OGRANICZEŃ	DATA I PODPIS 2024-10-10
OPRACOWAŁ	Krzysztof Majchrzak		
SPRAWDZIŁ	mgr inż. Joanna Klinga	UPRAWNIENIA WKP/0264/POOK/13 W SPECJALNOŚCI KONSTRUKCYJNEJ DO PROJEKTOWANIA I KIEROWANIA ROBOTAMI BUDOWLANYMI BEZ OGRANICZEŃ	2024-10-10
TREŚĆ RYSUNKU	SCHODY Poz.SCH-4.1 - Poz.SCH-4.3 - KAMIENICA KLASZTORNA		RYSUNEK NR K12

BRANŻA	STADIUM	INDEKS	DATA	SKALA
konstrukcja	projekt wykonawczy	0505	2024-10-10	1:50