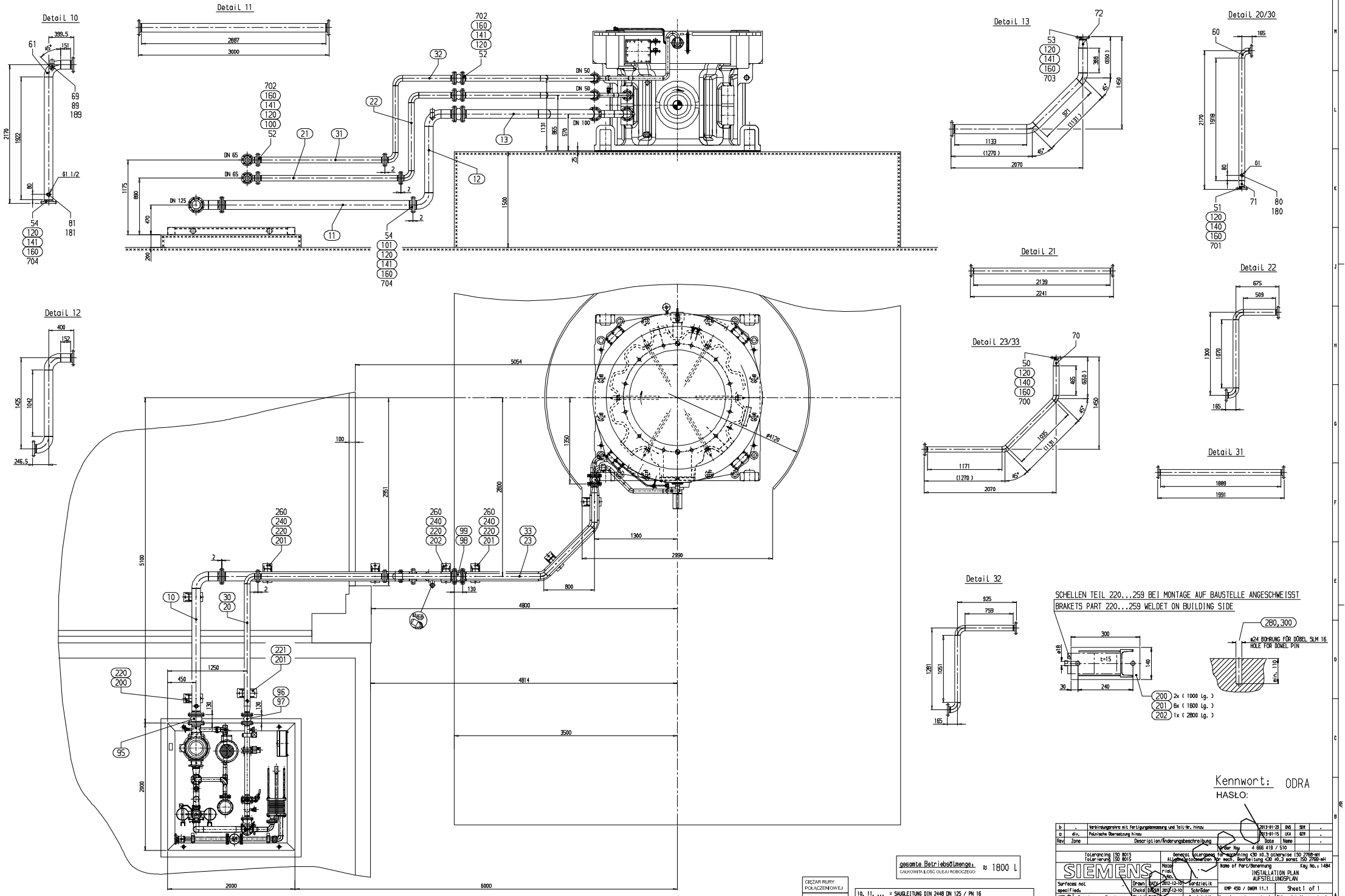
Detail 10
Detail 11
Detail 12
Detail 13
Detail 20/30
Detail 21
Detail 22
Detail 23/33
Detail 31
Detail 32
SCHELLEN TEIL 220...259 BEI MONTAGE AUF BAUSTELLE ANGESCHWEISST
BRAKETS PART 220...259 WELDET ON BUILDING SIDE
ø24 BOHRUNG FÜR DÖBEL SLM 16
HOLE FOR DOWEL PIN
200 2x (1000 Lg.)
201 6x (1600 Lg.)
202 1x (2800 Lg.)
gesamte Betriebsölmenge:
CAŁKOWITA ILOŚĆ OLEJU ROBOCZEGO: ≈ 1800 l
CIĘŻAR RURY POŁĄCZENIOWEJ
Gewicht der Verbindungsrohrleitung
ca. 850 kg
10, 11, ... = SAUGLEITUNG DIN 2448 DN 125 / PN 16
PRZEWÓD ZASYSANIA DIN 2448
20, 21, ... = DRUCKLEITUNG GETRIEBE DIN 2448 DN 80 / PN 16
PRZEWÓD CIŚNIENIOWY PRZEKŁADNI DIN 2448
30, 31, ... = DRUCKLEITUNG SEGMENTLAGER DIN 2448 DN 80 / PN 16
PRZEWÓD CIŚNIENIOWY ŁOŻYSKA WIELOSEGMENTOWEGO DIN 2448
Kennwort: ODRA
HASŁO:
SIEMENS
INSTALLATION PLAN
AUFSTELLUNGSPLAN
KMP 450 / OWGM 11.1
Sheet 1 of 1
5 E 6358949 1b
8

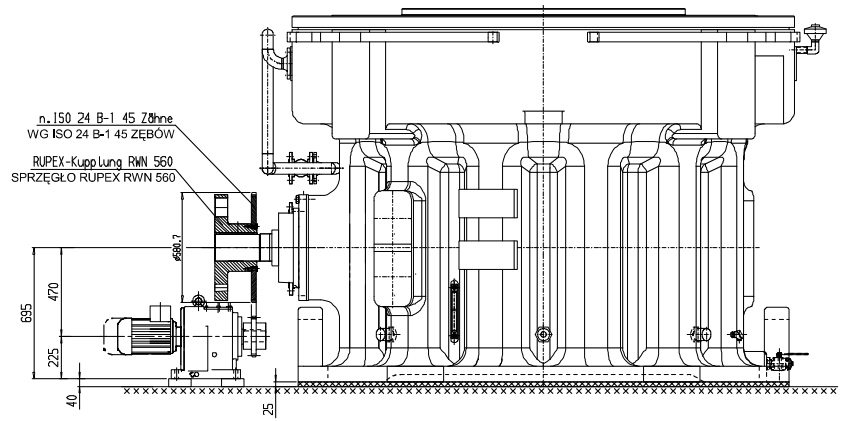

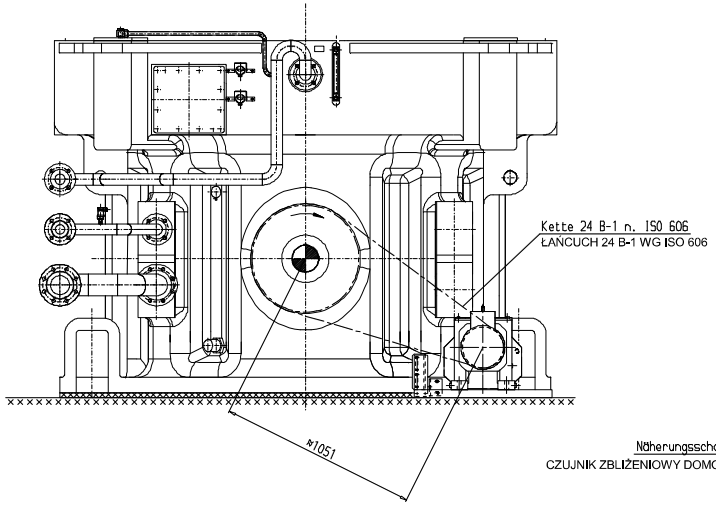

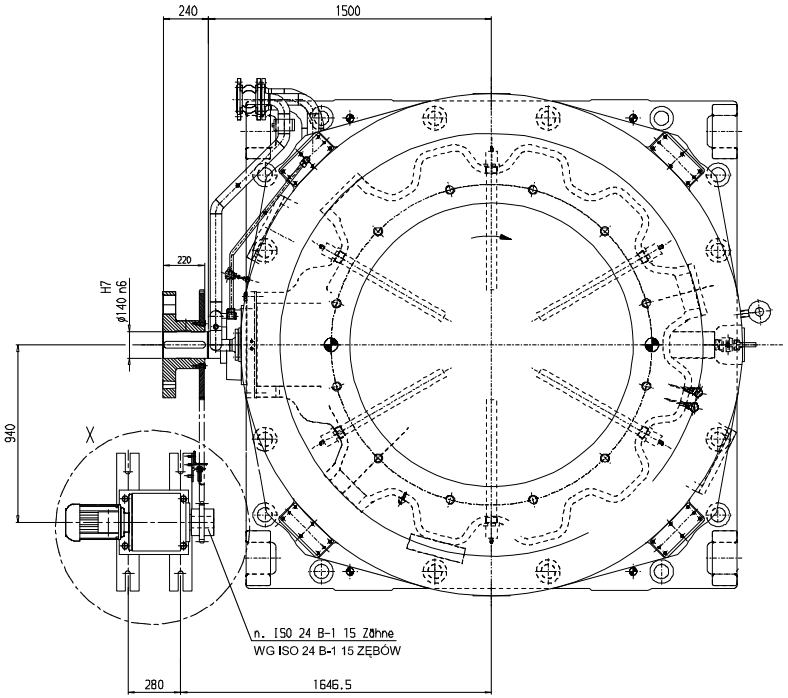

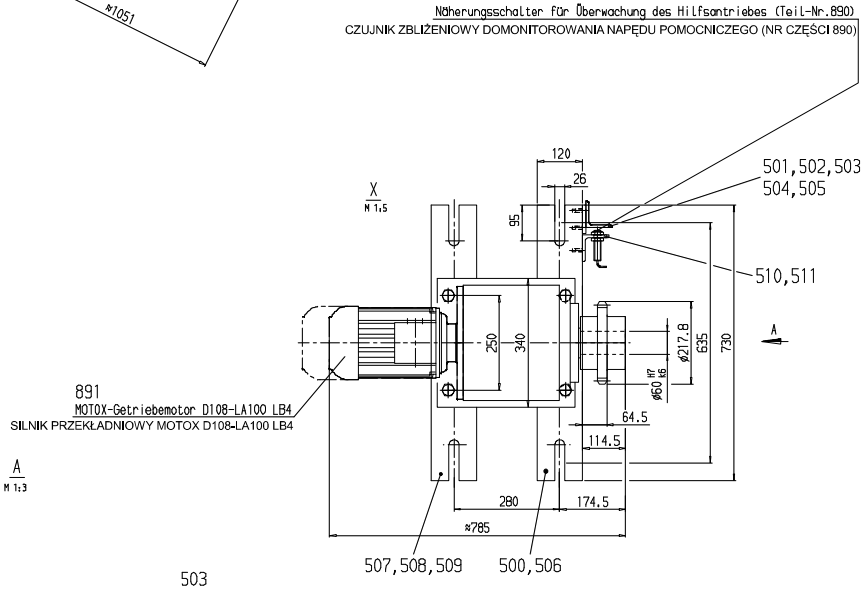

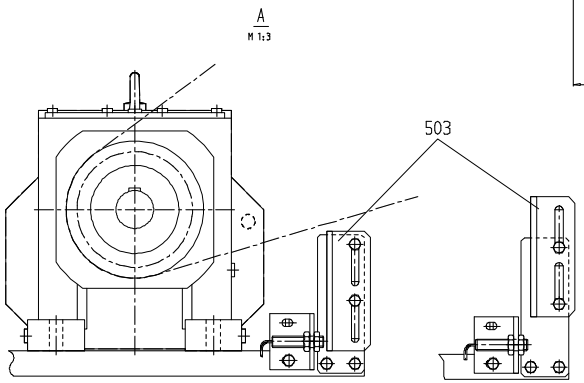

Wartungsantrieb: Betriebsbereit
Sensor hat durch Teil 503 Kontakt.
Hauptmotor ist verriegelt.

NAPĘD SERWISOWY: GOTOWY DO PRACY
CZUJNIK MA STYK PRZEZ CZĘŚĆ 503.
SILNIK GŁÓWNY JEST ZABLOKOWANY.

Wartungsantrieb: AUS
ohne KETTE !!!
Hauptmotor ist freigeschaltet.

JEDNOSTKA NAPĘDOWA: WYŁ.
BEZ ŁAŃCUCHA !!!
SILNIK GŁÓWNY JEST WŁĄCZONY.

Rev	Zone	Description/Änderungsbeschreibung	Date	Name
a	div.	Polnische Übersetzung hinzu	2013-01-15	UKA / GZM

Tolerancing ISO 8015 / Toleranzierung ISO 8015
General tolerances for machining <30 ±0.3 otherwise ISO 2768-mH / Allgemeintoleranzen für mach. Bearbeitung <30 ±0.3 sonst ISO 2768-mH

SIEMENS

Surfaces not specified / Rauhheit Ra in µm

Drawn	DAEV	2012-12-10	Gordzielik
Checked	DAEV	2012-12-10	Gordzielik
Dept	Date	Name	

Scale 1:10
Mass mom. of inertia J (kgm²)
Weight (kg)

Material / Material No.
Order No.
Name of Part/Benennung: LAYOUT DRAWING / ANORDOGZCHNG
Key No.: 0003
KMP 450
Sheet 1 of 1
Unmach. part acc. to dwg / Other details acc. to dwg
Size: 5 E
Type
Drawing No./Zeichnungs-Nr.: 6358925
Rev.: 1a
Supersedes
From dwg: 6311219
Basic No. / Pattern No. / Grp / Part
Dimensions in mm
Observe protection marks/Schutzvermerk ISO 16016

< 0.8 bar Warnung
OSTRZEŻENIE

< 0.5 bar Mühle stop
ZATRZYMANIE MŁYNA

800
> 15°C Getriebefreigabe
ZEZWOLENIE NA WŁĄCZENIE PRZEKŁADNI
> 80°C Warnung
OSTRZEŻENIE
> 85°C Mühle stop
ZATRZYMANIE MŁYNA

896 897 850 1 2 3 4 5 6 7 8 9 10 11 12

> 75°C Warnung
OSTRZEŻENIE
> 80°C Mühle Stop
ZATRZYMANIE MŁYNA
805

896 897 895

96 97 45 80 81 95 895 265

< 187 L/min Warnung
OSTRZEŻENIE
< 164 L/min Mühle stop
ZATRZYMANIE MŁYNA

< 125 L/min Warnung
OSTRZEŻENIE
< 109 L/min Mühle stop
ZATRZYMANIE MŁYNA

> 15°C Pumpe Teil 10 Freigabe
< 20°C Pumpe Teil 210 ein, Heizung Teil 290 schaltet sich 120 sec. nach Pumpenstart Teil 210 ein.
> 26°C Heizung Teil 290 aus, Pumpe Teil 210 schaltet sich 120 sec. nach Stillstand der Heizung aus.

ZWOLNIENIE POMPY CZĘŚĆ 10
POMPA CZĘŚĆ 210 WŁ., OGRZEWANIE CZĘŚĆ 290 WŁĄCZA SIĘ 120 SEKUND PO URUCHOMIENIU POMPY CZĘŚĆ 210.
OGRZEWANIE CZĘŚĆ 290 WYŁ.,
POMPA CZĘŚĆ 210 WYŁĄCZA SIĘ 120 SEKUND PO ZATRZYMANIU OGRZEWANIA.

234 L/min 156 L/min 86 85 60 65 32 30 Warnung OSTRZEŻENIE Δp>2 bar 25µm 20 46 35 10 11 > 10 bar

Q_{Oel} = 390 L/min
P_M =15 kW, n=1450 1/min

207 Befüllen NAPEŁNIANIE

Wasser 15m³ /h, t_E = 30 °C
WODA
p max = 8 bar
500 510
zu OTWARTY
auf ZAMKNIĘTY

>80°C Sicherheitsregler
REGULATOR BEZPIECZEŃSTWA
> 12 bar
Q_{Oel} = 75 L/min
P_M = 4 kW, n=715 1/min

235 290 217 Entleeren 210 211

> 30°C Freigabe Differenzdruck
> 60°C Warnung, Kühlwasserkontrolle
> 65°C Mühle stop

ZEZWOLENIE – CIŚNIENIE RÓŻNICOWE
OSTRZEŻENIE, UKŁAD NADZORU WODY CHŁODZĄCEJ
ZATRZYMANIE MŁYNA

Ölvorwärmer darf nur eingeschaltet sein wenn Pumpe Teil 210 seit 2 min. in Betrieb ist.

UKŁAD WSTĘPNEGO PODGRZEWANIA OLEJU
WOLNO ZAŁĄCZYĆ DOPIERO PO UPŁYWIE 2 MINUT OD CHWILI ZAŁĄCZENIA POMPY, CZĘŚĆ 210.

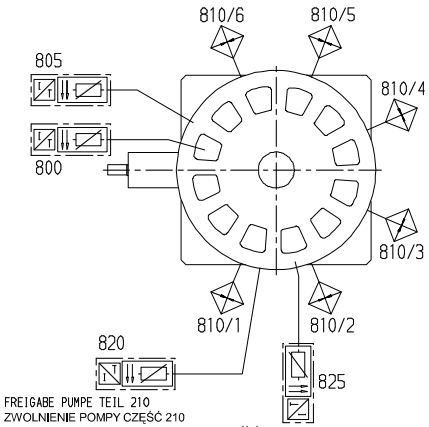

> 0°C FREIGABE PUMPE TEIL 210
ZWOLNIENIE POMPY CZĘŚĆ 210
< 20°C HEIZUNG TEIL 810 EIN
OGRZEWANIE CZĘŚĆ 810 WŁ.
> 26°C HEIZUNG TEIL 810 AUS
OGRZEWANIE CZĘŚĆ 810 WYŁ.

>40°C Heizung aus
(als Sicherheitsregler)
WYŁĄCZENIE UKŁADU GRZEJNEGO
(JAKO REGULATOR BEZPIECZEŃSTWA)

Rev	Zone	Description/Änderungsbeschreibung	Date	Name	
b	div.	Polnische Übersetzung hinzu	2013-01-15	LKA	LDM
a	C6	Motordaten T211 hinzu, Heizpatrone 810/6 hinzu	2012-10-24	LDM	LDM

Order No. 4666419 Archived

Tolerancing ISO 8015
Tolerierung ISO 8015

General tolerances for machining ≤30 ±0.3 otherwise ISO 2768-mH
Allgemeintoleranzen für mech. Bearbeitung ≤30 ±0.3 sonst ISO 2768-mH

SIEMENS

Material/Werkstoff

Surfaces not specified: Roughness Ra in µm

		Dept	Date	Name
Drawn	DAEN		2012-08-30	Luediger
Checkd	DAEN		2012-08-30	Luediger
Checkd				

Scale 1:10
Mass mom. of inertia J (kgm²)
Weight (kg)

Basic No. / Pattern No. | M | R | Qty | Part

Name of Part/Benennung
LUBRICATION DIAGRAM
SCHMIERSCHEMA

Key No.: 0500

KMP 450 / OWGN 11.1

Sheet 1 of 1

Unmach. part acc. to dwg
Other details acc. to dwg

Size Type Drawing No./Zeichnungs-Nr. Rev.
6 E 6339661 lb

Supersedes . From dwg 6316329

Dimensions in mm

Observe protection marks/Schutzvermerk ISO 16016

ODRA

RELEASED