SYMBOL		D1	D2	D3		D3*L	D4		D5		D6		D7		D4*	
SCHEMAT DRZWI		drzwi wewnętrzne korytarz– piwnica P.POŻ EI30	drzwi wewnętrzne pomieszczenie techniczne– piwnica P.POŻ EI30	drzwi wewnętrzne dzielące korytarze i klatkę schodową. P.POŻ EI30 piętra		drzwi wewnętrzne dzielące korytarze i klatkę schodową. P.POŻ EI30 3 piętro	drzwi wewnętrzne dzielące korytarze parter		drzwi wewnętrzne dzielące korytarze (za strefą bramy) parter		drzwi do serwerowni parter (drzwi wzorcowe szer. 80)		drzwi wewnętrzne–parter szatnia,strefa bramy,1 piętro–reżyserka,3 piętro–reżyserka (drzwi wzorcowe szer. 90)		drzwi wewnętrzne dzielące klatkę schodową i przedsionek na parterze PPOŻ. EI 30	
		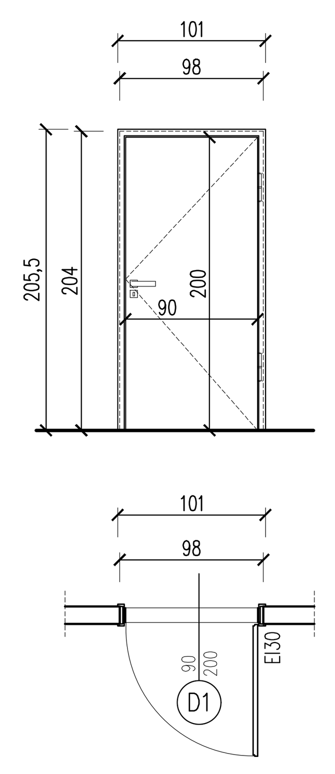	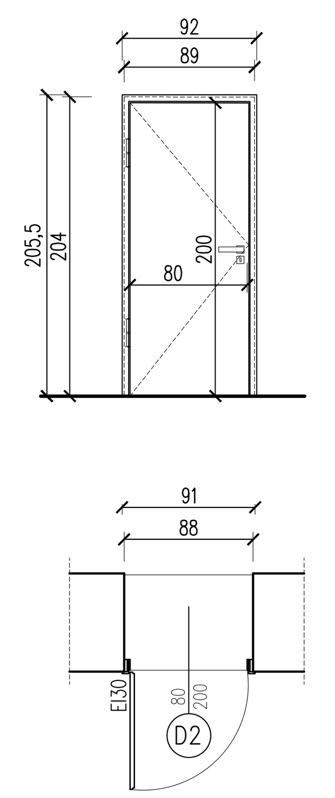	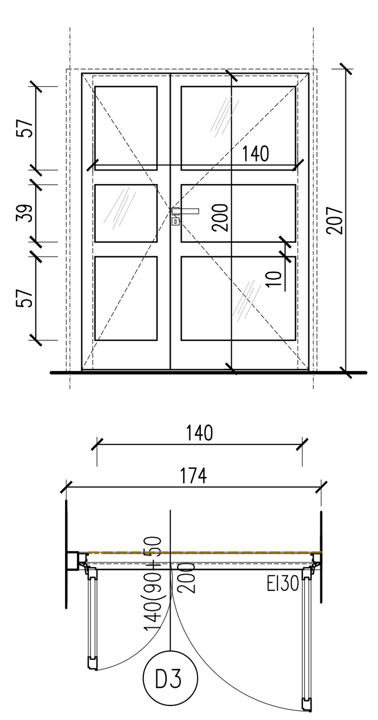		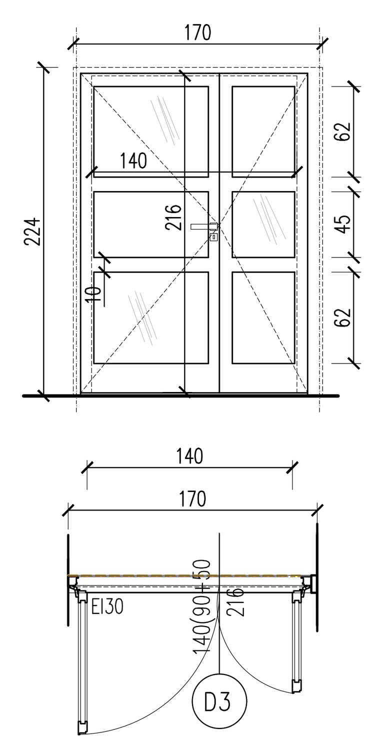	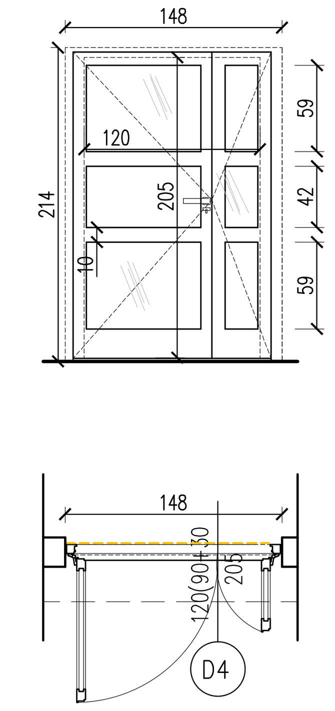		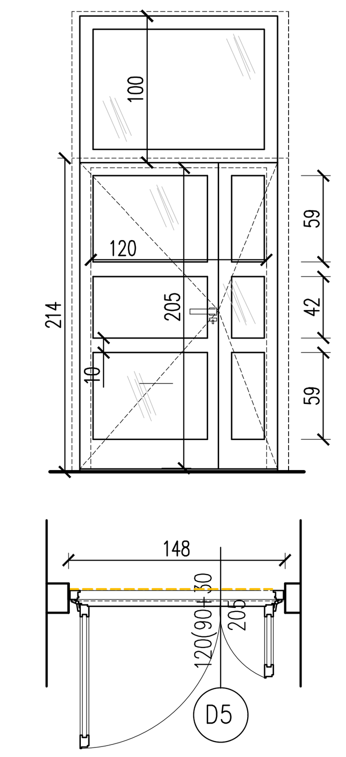		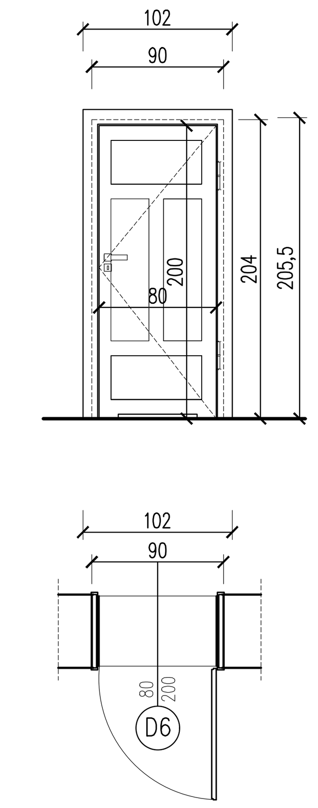		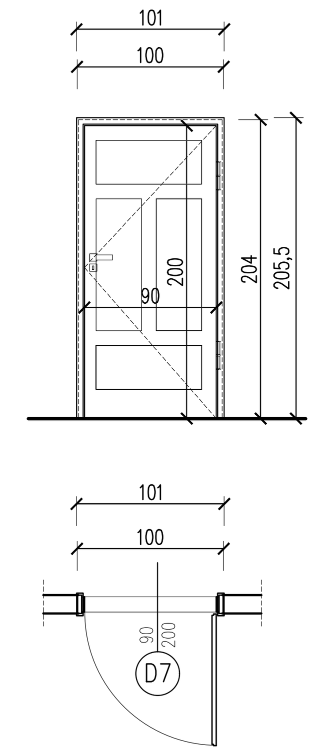		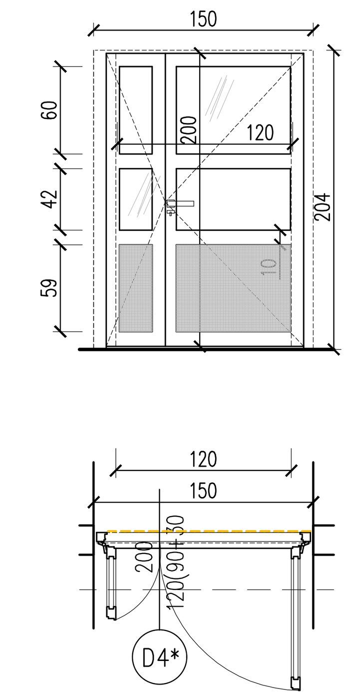	
		P	P	L	P	L	L	P	L	P	L	P	L	P	L	P
ILOŚĆ [SZT.]	PIWNICA	1	1	0	0	0	0	0	0	0	0	0	0	0	0	0
	PARTER	0	0	1	1	0	1	0	1	0	0	1	0	1	0	1
	1. PIĘTRO	0	0	1	1	0	0	0	0	0	0	0	0	1*	0	0
	2. PIĘTRO	0	0	1	1	0	0	0	0	0	0	0	0	0	0	0
	3. PIĘTRO	0	0	0	0	1	0	0	0	0	0	0	0	1*	0	0
	SUMA	1	1	3	3	1	1	0	1	0	0	1	0	3 (w tym 2*)	0	1
WYMIARY [CM] W ŚWETLE MURU	H	204	204	207		224	214		314		204		204		204	
	S	98	88	170–176		170	148		148		90		100		150	
OPIS DRZWI		–drzwi jednokrzydłowe, stalowe –EI30 – ościeżnica regulowana –kolor popielaty –zastosowanie samozamykacza –wkładka zamkowa pojedyńcza –ościeznica regulowana kierunki otwierania drzwi zgodnie z opracowaniem architekonicznym	–drzwi jednokrzydłowe,stalowe – ścieżnica narożna kątowa –EI30 – ościeżnica regulowana –kolor popielaty –zastosowanie samozamykacza –wkładka zamkowa pojedyńcza –ościeznica regulowana kierunki otwierania drzwi zgodnie z opracowaniem architekonicznym	–drzwi aluminiowe przeszklone, dwuskrzydłowe – podział skrzydeł drzwi wg. rysunku –EI30 –kolor i ostateczny wygląd drzwi do ustalenia z Inwestorem wporozumieniu z projektantem na etapie wykonastwa –wkładka zamkowa pojedyńcza –zastosowanie samozamykaczy –kierunki otwierania drzwi zgodnie z opracowaniem architektonicznym		–drzwi aluminiowe przeszklone, dwuskrzydłowe – podział skrzydeł drzwi wg. rysunku –EI30 –kolor i ostateczny wygląd drzwi do ustalenia z Inwestorem wporozumieniu z projektantem na etapie wykonastwa –wkładka zamkowa pojedyńcza –zastosowanie samozamykaczy –kierunki otwierania drzwi zgodnie z opracowaniem architektonicznym	–drzwi drewniane, przeszklone, dwuskrzydłowe – podział skrzydeł drzwi wg. rysunku –kolor i ostateczny wygląd drzwi do ustalenia z Inwestorem wporozumieniu z projektantem na etapie wykonastwa –wkładka zamkowa pojedyńcza –zastosowanie samozamykaczy –kierunki otwierania drzwi zgodnie z opracowaniem architektonicznym		–drzwi drewniane, przeszklone, dwuskrzydłowe z nadświetlem stałym – podział skrzydeł drzwi wg. rysunku –kolor i ostateczny wygląd drzwi do ustalenia z Inwestorem wporozumieniu z projektantem na etapie wykonastwa –wkładka zamkowa pojedyńcza –zastosowanie samozamykaczy –kierunki otwierania drzwi zgodnie z opracowaniem architektonicznym		–drzwi pełne drewniane, jednokrzydłowe – kolor i ostateczny wygląd do ustalenia na etapie wykonawstwa z Inwestorem i projektantem. –wkładka zamkowa pojedyńcza –ościeznica regulowana –podcięcie wentylacyjne		–drzwi pełne drewniane, jednokrzydłowe – kolor i ostateczny wygląd do ustalenia na etapie wykonawstwa z Inwestorem i projektantem. –wkładka zamkowa pojedyńcza –ościeznica regulowana –oznaczenie 1*–drzwi muszą spełniać parametr akustyczny Rw>42dB		–drzwi drewniane, przeszklone, dolny panel pełny, drewniany, dwuskrzydłowe – podział skrzydeł drzwi wg. rysunku –kolor i ostateczny wygląd drzwi do ustalenia z Inwestorem wporozumieniu z projektantem na etapie wykonastwa –wkładka zamkowa pojedyńcza –zastosowanie samozamykaczy –kierunki otwierania drzwi zgodnie z opracowaniem architektonicznym	

drzwi wzorcowe podwójne (D9*). Drzwi szerokości 80 cm i 90cm wg. poprzedniego pracowania.

SYMBOL		D9		D9*		D10		D11		D12		D13		D14		D3**	
SCHEMAT DRZWI		drzwi klatka schodowa–foyer 1 piętro		drzwi klatka schodowa–foyer 2 piętro		drzwi Sala Kameralna (scena)–korytarz 1 piętro,		drzwi wewnętrzne do przedsionka otwartego Sali Teatralniej P.POŻ EI30		drzwi wewnętrzne do przedsionka Sali Teatralniej P.POŻ EI30		drzwi wewnętrzne z przedsionka na widownię– Sala Teatralna		drzwi wewnętrzne garderoba		drzwi wewnętrzne do piwnicy P.POŻ EI60	
		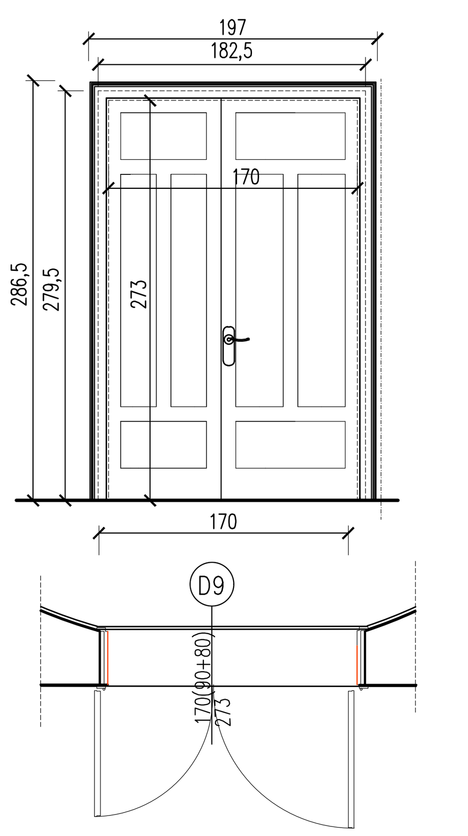		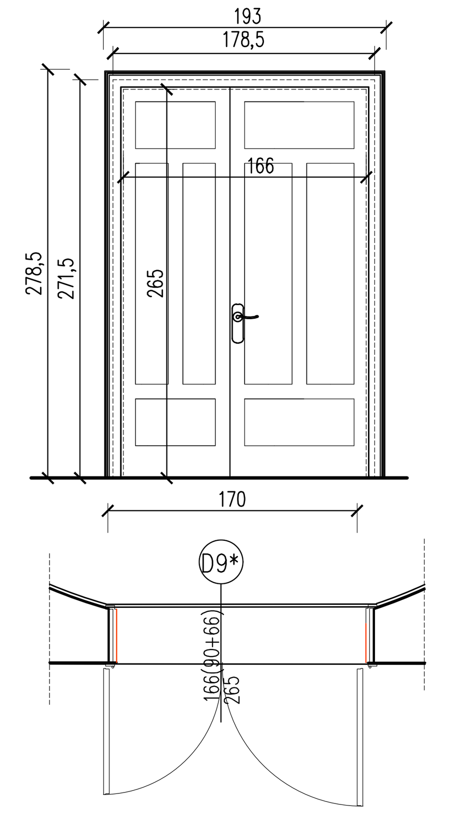		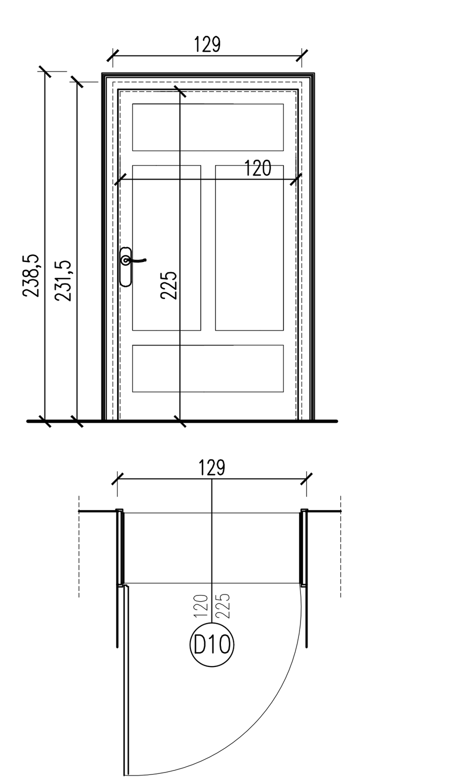		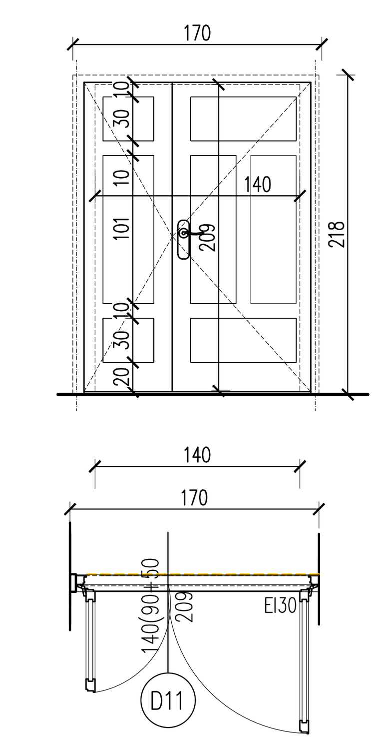 frezy wg. rysunku wzorcowego drzwi		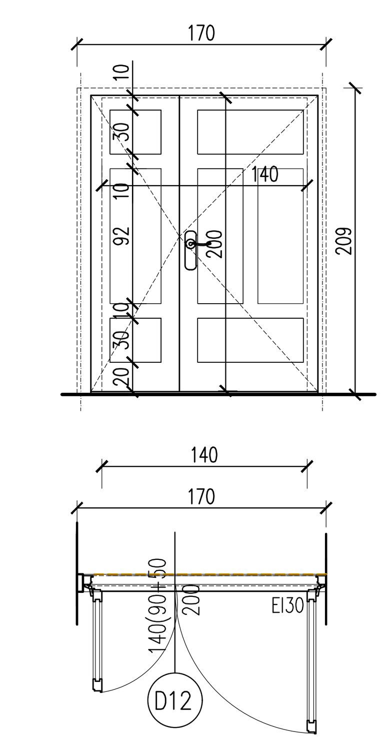 frezy wg. rysunku wzorcowego drzwi		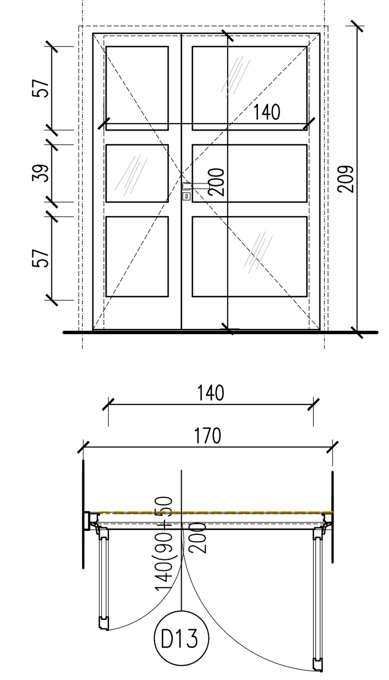		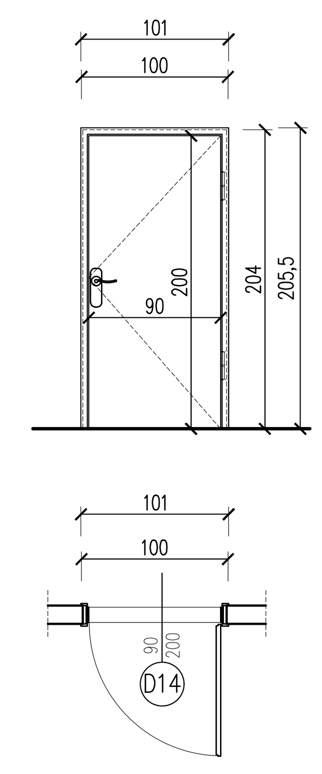		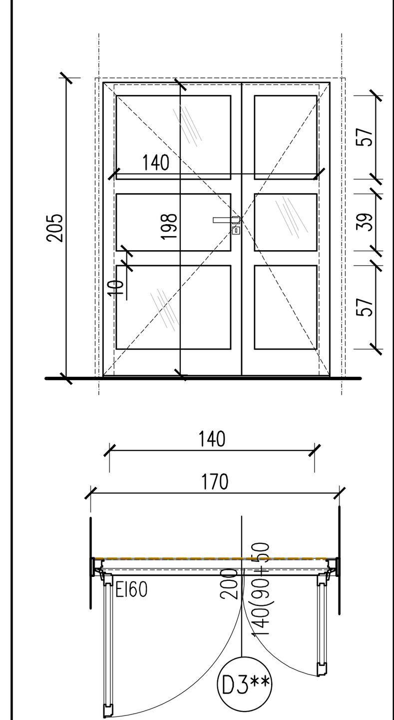	
		L	P	L	P	L	P	L	P	L	P	L	P	L	P	L	P
ILOŚĆ [SZT.]	PIWNICA	0	0	0	0	0	0	0	0	0	0	0	0	0	0	1	0
	PARTER	0	0	0	0	0	0	0	0	0	0	0	0	0	1	0	0
	1. PIĘTRO	0	1	0	0	0	1	0	0	0	0	0	0	0	1	0	0
	2. PIĘTRO	0	0	0	1	0	0	0	0	0	0	0	0	0	0	0	0
	3. PIĘTRO	0	0	0	0	0	0	0	1	0	1	0	1	1	1	0	0
	SUMA	0	1	0	1	0	1	0	1	0	1	0	1	1	1	1	0
WYMIARY [CM] W ŚWETLE MURU	H	279,5		271,5		231,5		218		209		209		204		205	
	S	182,5		178,5		129		174		174		170		100		170	
OPIS DRZWI		–drzwi pełne drewniane, dwukrzydłowe – kolor i ostateczny wygląd do ustalenia na etapie wykonawstwa z Inwestorem i projektantem. –wkładka zamkowa pojedyńcza –ościeznica regulowana – Zastosować kaseton z fragmentem ościeżnicy nawiązujący do drzwi wzorcowych (przed zamówieniem obmierzyć jego wielkość)		–drzwi pełne drewniane, dwukrzydłowe – kolor i ostateczny wygląd do ustalenia na etapie wykonawstwa z Inwestorem i projektantem. –wkładka zamkowa pojedyńcza –ościeznica regulowana – Zastosować kaseton z fragmentem ościeżnicy nawiązujący do drzwi wzorcowych (przed zamówieniem obmierzyć jego wielkość)		–drzwi pełne drewniane, jednokrzydłowe – kolor i ostateczny wygląd do ustalenia na etapie wykonawstwa z Inwestorem i projektantem. –wkładka zamkowa pojedyńcza –ościeznica regulowana – Zastosować kaseton z fragmentem ościeżnicy nawiązujący do drzwi wzorcowych (przed zamówieniem obmierzyć jego wielkość) –drzwi muszą spełniać parametr akustyczny Rw>42dB		–drzwi drewniane, pełne, dwuskrzydłowe – podział skrzydeł drzwi wg. rysunku –EI30 –kolor i ostateczny do ustalenia z Inwestorem w porozumieniu z projektantem na etapie wykonastwa –wkładka zamkowa pojedyńcza –zastosowanie samozamykaczy –kierunki otwierania drzwi zgodnie z opracowaniem architektonicznym –drzwi muszą spełniać parametr akust. Rw>42dB – Zastosować kaseton z fragmentem ościeżnicy po jedniej stronie, nawiązujący do drzwi wzorcowych (przed zamówieniem obmierzyć jego wielkość)		–drzwi drewniane, pełne, dwuskrzydłowe – podział skrzydeł drzwi wg. rysunku –EI30 –kolor i ostateczny do ustalenia z Inwestorem wporozumieniu z projektantem na etapie wykonastwa –wkładka zamkowa pojedyńcza –zastosowanie samozamykaczy –kierunki otwierania drzwi zgodnie z opracowaniem architektonicznym – Zastosować kaseton z fragmentem ościeżnicy po jedniej stronie, nawiązujący do drzwi wzorcowych (przed zamówieniem obmierzyć jego wielkość)		–drzwi aluminiowe, przeszklone, dwuskrzydłowe – podział skrzydeł drzwi wg. rysunku –wkładka zamkowa pojedyńcza –zastosowanie samozamykaczy –kierunki otwierania drzwi zgodnie z opracowaniem architektonicznym –drzwi muszą spełniać parametr akustyczny Rw>42dB –kolor: antracyt		–drzwi pełne stalowe, jednokrzydłowe –wkładka zamkowa pojedyńcza –kierunki otwierania drzwi zgodnie z opracowaniem architektonicznym –drzwi muszą spełniać parametr akustyczny Rw>42dB –kolor: antracyt		–drzwi aluminiowe przeszklone, dwuskrzydłow – podział skrzydeł drzwi wg. rysunku –EI60 –kolor i ostateczny wygląd drzwi do ustalen z Inwestorem wporozumieniu z projektantem etapie wykonastwa –wkładka zamkowa pojedyńcza –zastosowanie samozamykaczy –kierunki otwierania drzwi zgodnie z opracowaniem architektonicznym	

UWAGI:

1. WSZYSTKIE WYMIARY I ILOŚĆ STOLARKI SPRAWDZIĆ NA BUDOWIE.
2. WYMIARY DRZWI PODANO W ŚWIETLE PRZEJŚCIA
NALEŻY PRZEWIDZIEĆ LUZY MONTAŻOWE W ZALEŻNOŚCI OD WYMOGÓW PODANYCH OD PRODUCENTA. MONTAŻ DRZWI ZGODNIE Z WYTYCZNYMI PRODUCENTA.
3. NALEŻY BEZWZGLĘDNIE ZACHOWAĆ PODANE WYMIARY W ŚWIETLE PRZEJŚCIA
4. WYBÓR PRODUCENTA STOLARKI DRZWIOWEJ UZGODNIĆ Z INWESTOREM PRZY ZACHOWANIU WSZYSTKICH WYMAGANYCH CECH PRODUKTU
5. DOKŁADNE WYPOSAŻENIE DRZWI NALEŻY USTALIĆ Z INWESTOREM.
6. KIERUNKI OTWIERANIA DRZWI ZGODNIE Z OZNACZENIAMI NA RYSUNKU I W OPISACH.
7. GEOMETRIA PŁYCIN NA DRZWIACH DRENIANYCH BEZ PRZESZKLEŃ
WG. RYS STOLARKA DRZWIOWA – DRZWI WZORCOWE

PROART KONOPKA

Przedsiębiorstwo Projektowo - Wykonawcze
pro-Art KONOPKA s.c.
50-379 Wrocław, ul. B. Polaka 20/3
tel: 71 321 90 09
e-mail: biuro@proartkonopka.pl

NAZWA I ADRES OBIEKTU:	Przebudowa wybranych wnętrz służących działalności kulturalnej w budynku głównym Akademii Muzycznej im. Karola Lipińskiego we Wrocławiu			
INWESTOR:	Akademia Muzyczna im. Karola Lipińskiego pl. Jana Pawła II nr 2, 50–043 Wrocław			
BRANŻA	imię i nazwisko	nr upr. bud.	podpis	
architektura projektował	Maciej Konopka	20/01/DUW		
architektura sprawdził	Dariusz Ropacki	163/93/UW		
architektura współprac.	Dorota Mielcarek			
NR KOPII	STADIUM projekt techniczny	DATA 08.2023		SKALA –
	TYTUŁ RYSUNKU ZESTAWIENIE STOLARKI DRZWIOWEJ -aktualizacja			RYS. NR AD_3