Instalacja musi być wykonana zgodnie z wymaganiami technicznymi wg: Rozporządzenia ministra transportu, budownictwa i gospodarki morskiej z dnia 6 listopada 2012. zmieniając rozporządzenie w sprawie warunków technicznych jakimi powinny odpowiadać budynku i ich usytowanie. Dz. U. z dnia 22 listopada 2012r. Poz .1289

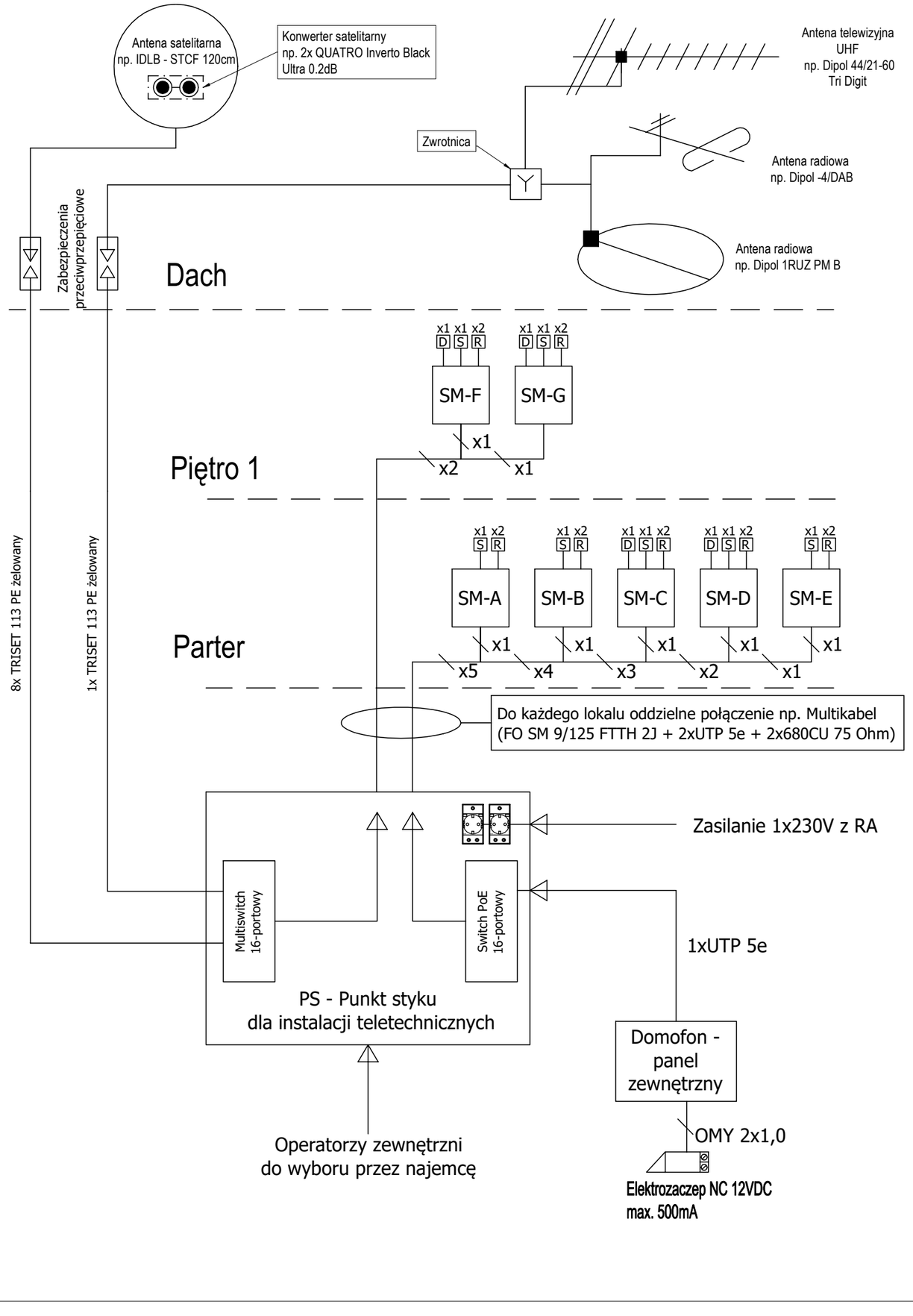

SM - Szafka Mieszkaniowa

minimalne wymagania:
- 2 x kabel RG6 (RTV/SAT),
- 2 x FO SM (internet),
- 2 x min. UTP kat. 5 (domofon+internet),
- gniazdo 230V/16A.

D - Domofon
S - Gniazdo RTV/SAT
R - Gniazdo RJ45

PS - Punkt styku dla rozprowadzenia TV, internetu, radia, instalacji domofonowej dla budynku
(Górę szafy PS zlicować z wysokością rozdzielnicy głównej RG)

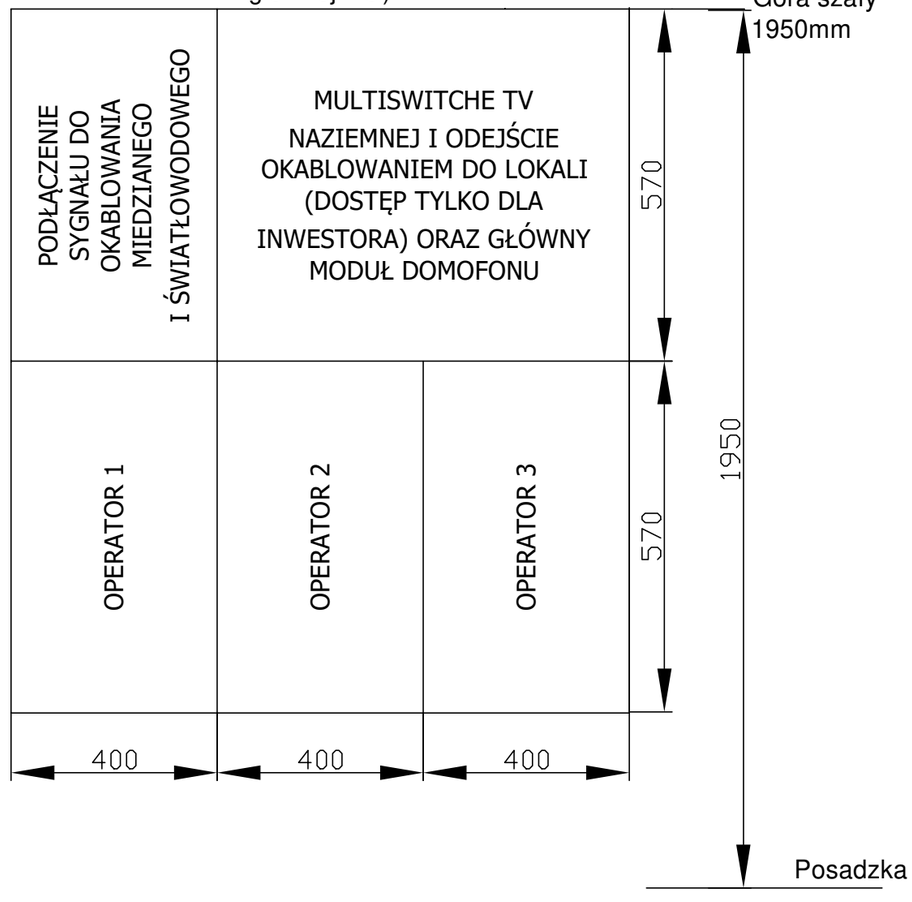

Projektował	Nazwisko	mgr inż. Michał Kapka WKP/0169/POOE/12	Data	29.05.2020	Podpis	INWESTOR	Gmina Nowy Tomyśl ul. Poznańska 33, 64-300 Nowy Tomyśl	Nr. arkusza	1/1	
Współpraca		mgr inż. Piotr Majer				OBIEKT	Przebudowa, rozbudowa, nadbudowa oraz zmiana sposobu użytkowania budynku usługowo - mieszkalnego na budynek mieszkalny wielorodzinny wraz z niezbędną infrastrukturą techniczną, dz. nr. geod. 461, obręb Boruja Kościelna, gm. Nowy Tomyśl	Nr rys.	IES-03	
						NAZWA RYS.	Schemat sieci teletechnicznej	Format	Skala	Zmiany
								A3	-:-	