RYSUNEK ZBROJENIA ŚCIANY CZOŁOWEJ WYLOTOWEJ PRZEPUSTU PPR 3

skala 1:25

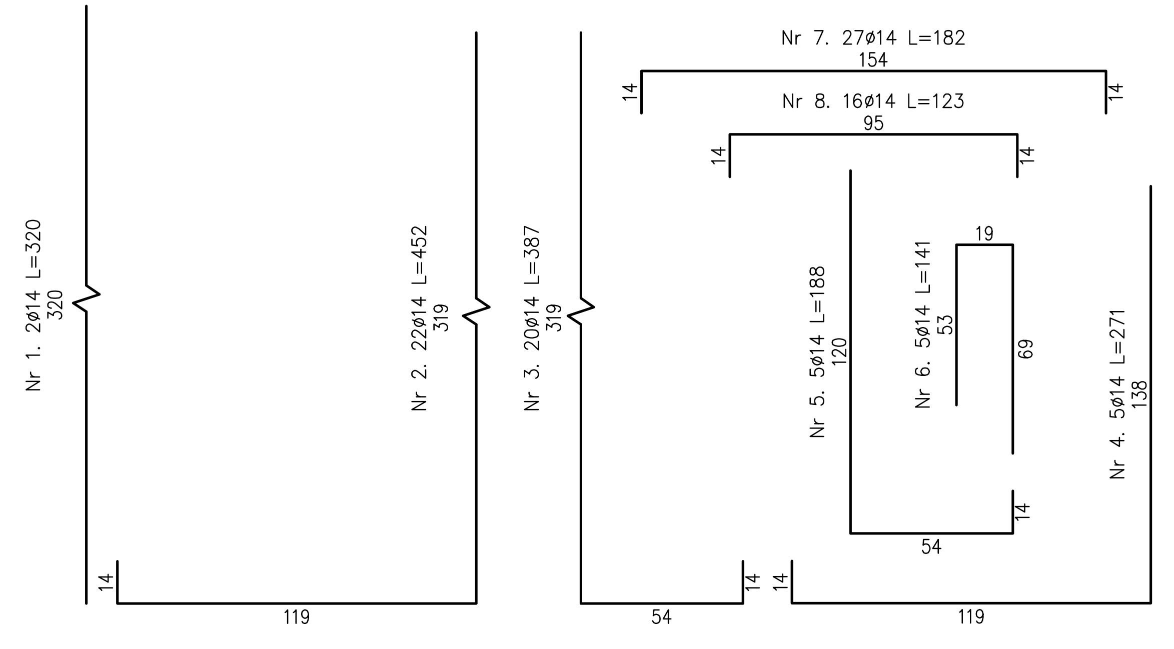

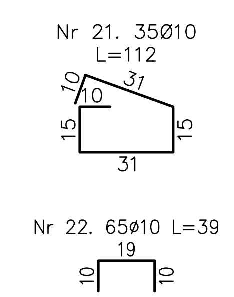

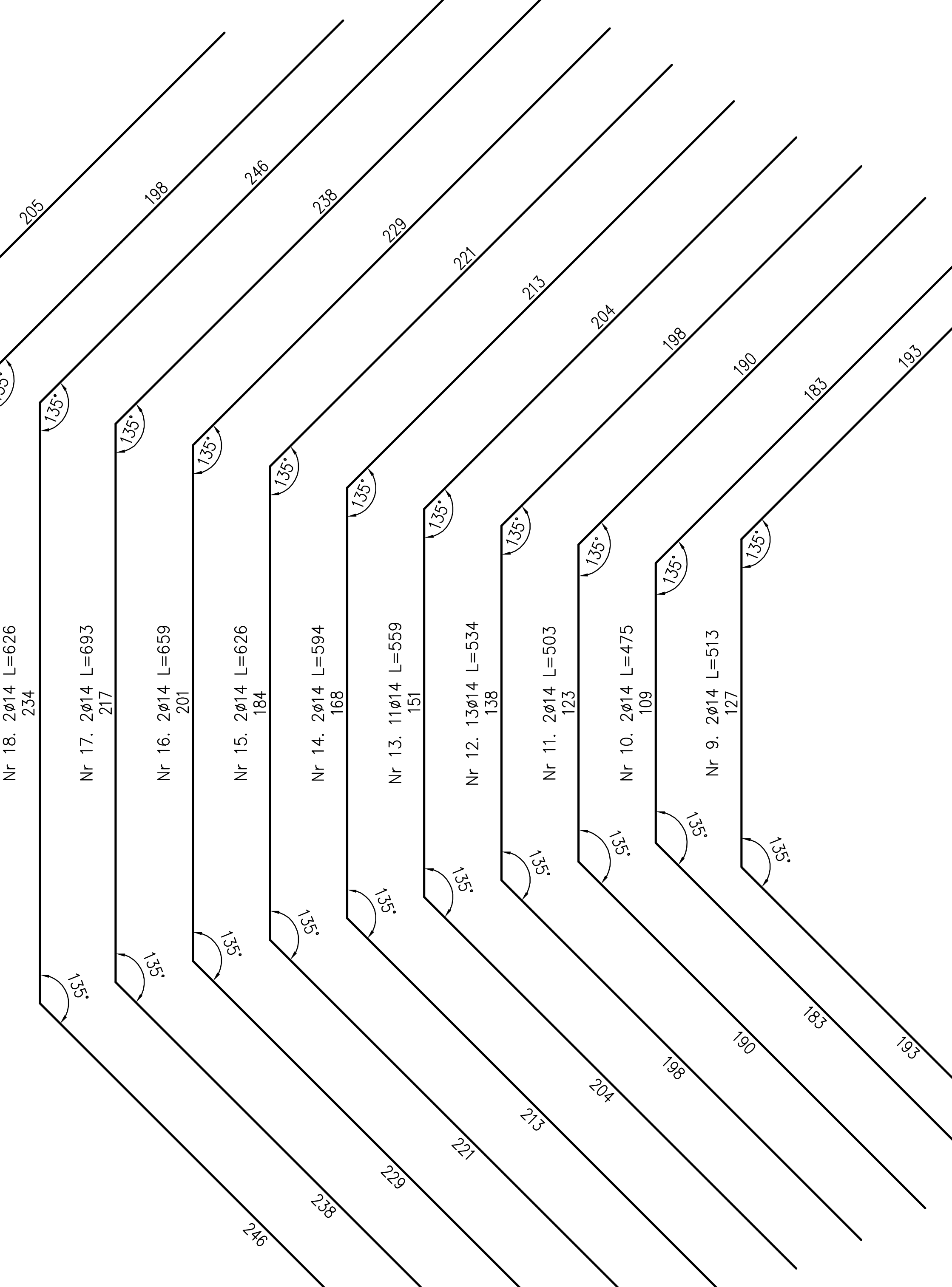

Zestawienie stali zbrojeniowej

Lp.	średnica [mm]	długość [m]	liczba [szt]	ø10	ø14
1	14	3.20	2		6,40
2	14	4.52	22		99,44
3	14	3.87	20		77,40
4	14	2.71	5		13,55
5	14	1.88	5		9,40
6	14	1.41	5		7,05
7	14	1.82	27		49,14
8	14	1.23	16		19,68
9	14	5.13	2		10,26
10	14	4.75	2		9,50
11	14	5.03	2		10,06
12	14	5.34	13		69,42
13	14	5.59	11		61,49
14	14	5.94	2		11,88
15	14	6.26	2		12,52
16	14	6.59	2		13,18
17	14	6.93	2		13,86
18	14	7.26	2		14,52
19	14	2.12	10		21,20
20	14	2.09	14		29,26
21	10	1.12	35	39,20	
22	10	0.39	65	25,35	
		Razem:		64,55	559,21
		Masa jedn.	[kg/m]	0,617	1,208
		Masa	[kg]	40	676
		Masa łącznie [kg]		715	

Beton: C25/30 $V=8{,}05\,m^3$
Stal zbroj.: A-IIIN G=715 kg

1) Łączenie prętów wg PN-91/S-10042 Obiekty mostowe. Konstrukcje betonowe, żelbetowe i sprężone.
2) Zestawienie stali nie obejmuje zakładów prętów.
3) Grubość otulenia prętów: 5cm.

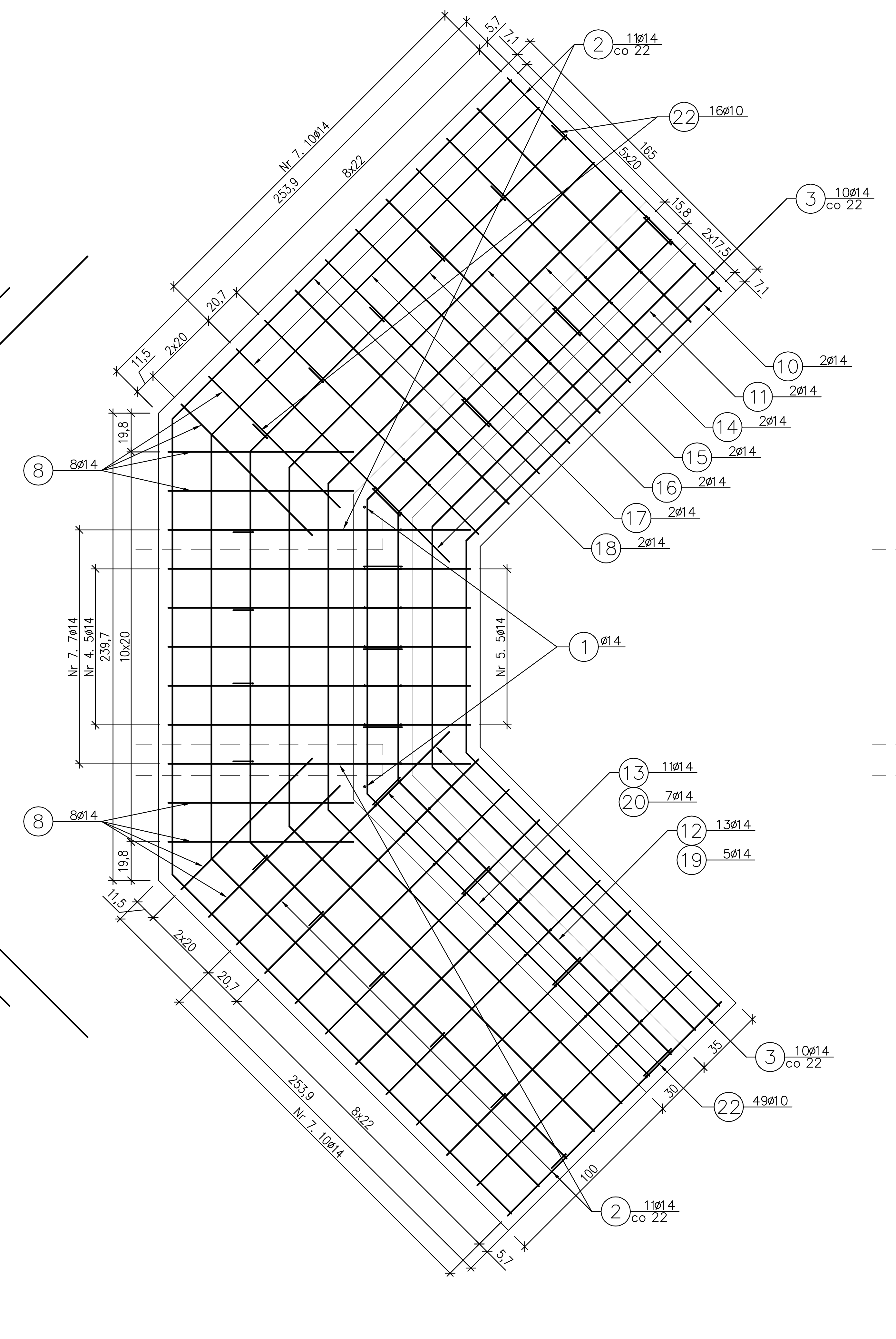

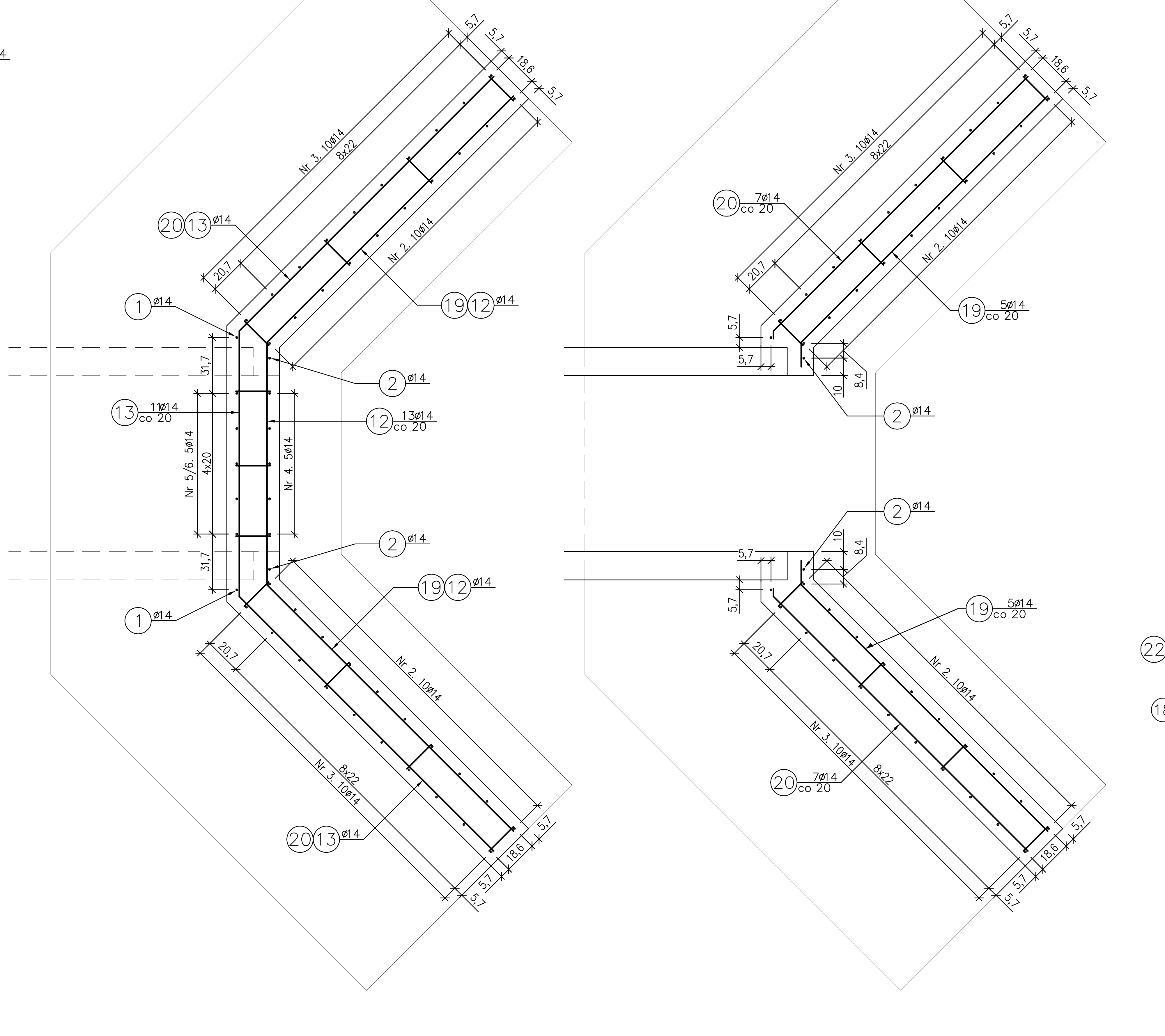

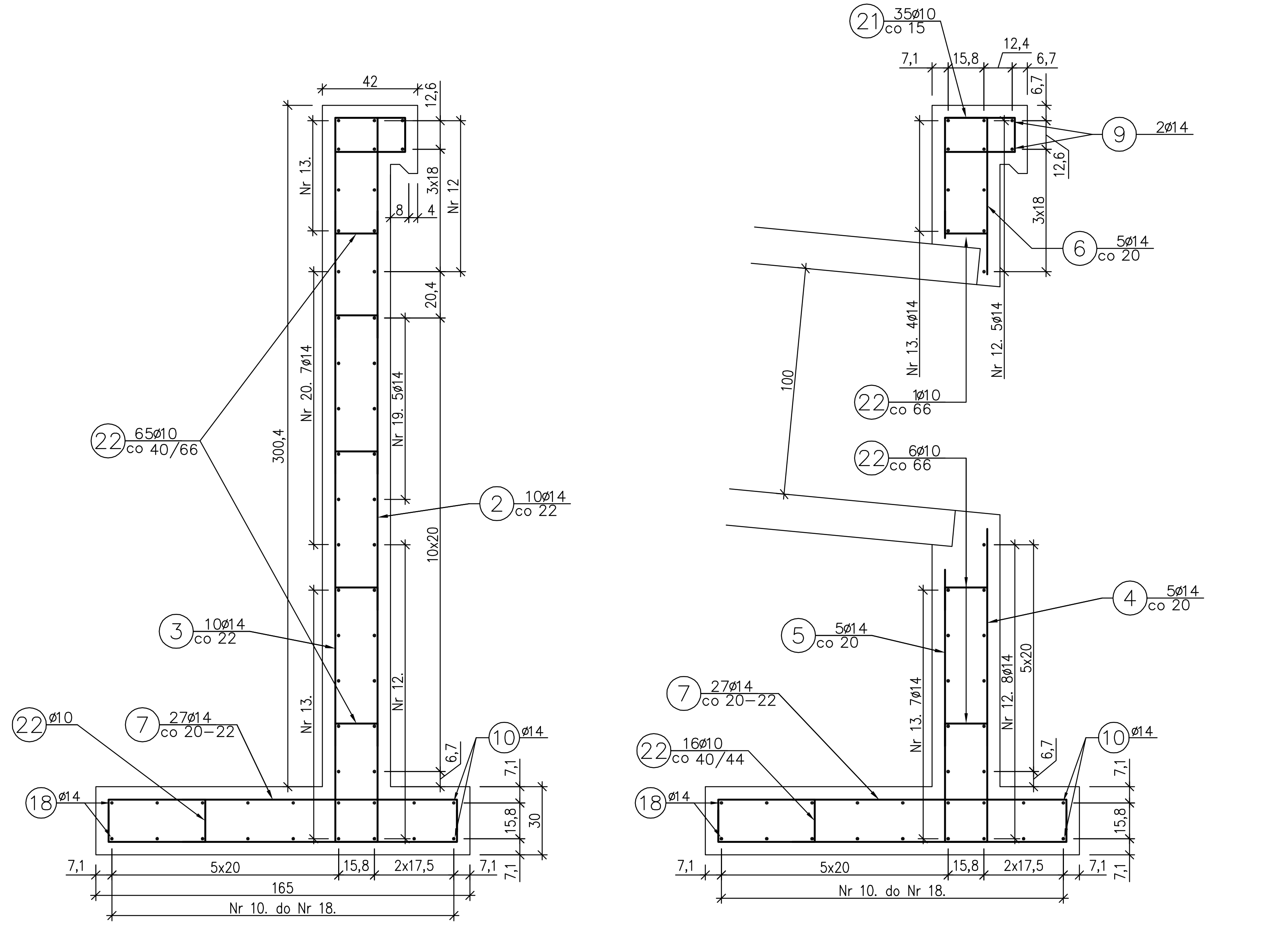

Zamawiający:	Nadleśnictwo Piwniczna ul. Zagrody 32 33-350 Piwniczna-Zdrój	Zespół projektowy:	A14 Usługi Projektowe, Nadzory Budowlane, Roboty Drogowe ul. Biecka 8/35, 38-300 Gorlice
Nazwa opracowania:	**Budowa drogi leśnej Majdan Dubne - Jaguszów**		
Adres obiektu budowlanego:	Miejscowość: **Dubne**	Powiat: **nowosądecki**	Województwo: **małopolskie**
Część:	Projekt wykonawczy	Skala:	1:25
Branża:	Drogowa		
Zespół projektowy:	Projektował: **mgr inż. Andrzej Olszowski** upr. nr. MAP/0078/ZHOD/04 Sprawdził: **mgr inż. Rafał Basiaga** nr ewid. MAP/0323/PWBD/17 Asystenci: **inż. Szymon Rogowski**, **mgr inż. Adam Nowacki**, **mgr Inż. Dorota Wiktor**	Podpis:	Podpis:
Nazwa rysunku:	**Rysunek zbrojenia ściany czołowej wylotowej przepustu PPR 3**	Nr rysunku:	8.5
Data	Gorlice, styczeń 2019r		