Rzut piwnicy

Usytuowanie węzła cieplnego w budynku przy ul. Hubala 8 w Końskich

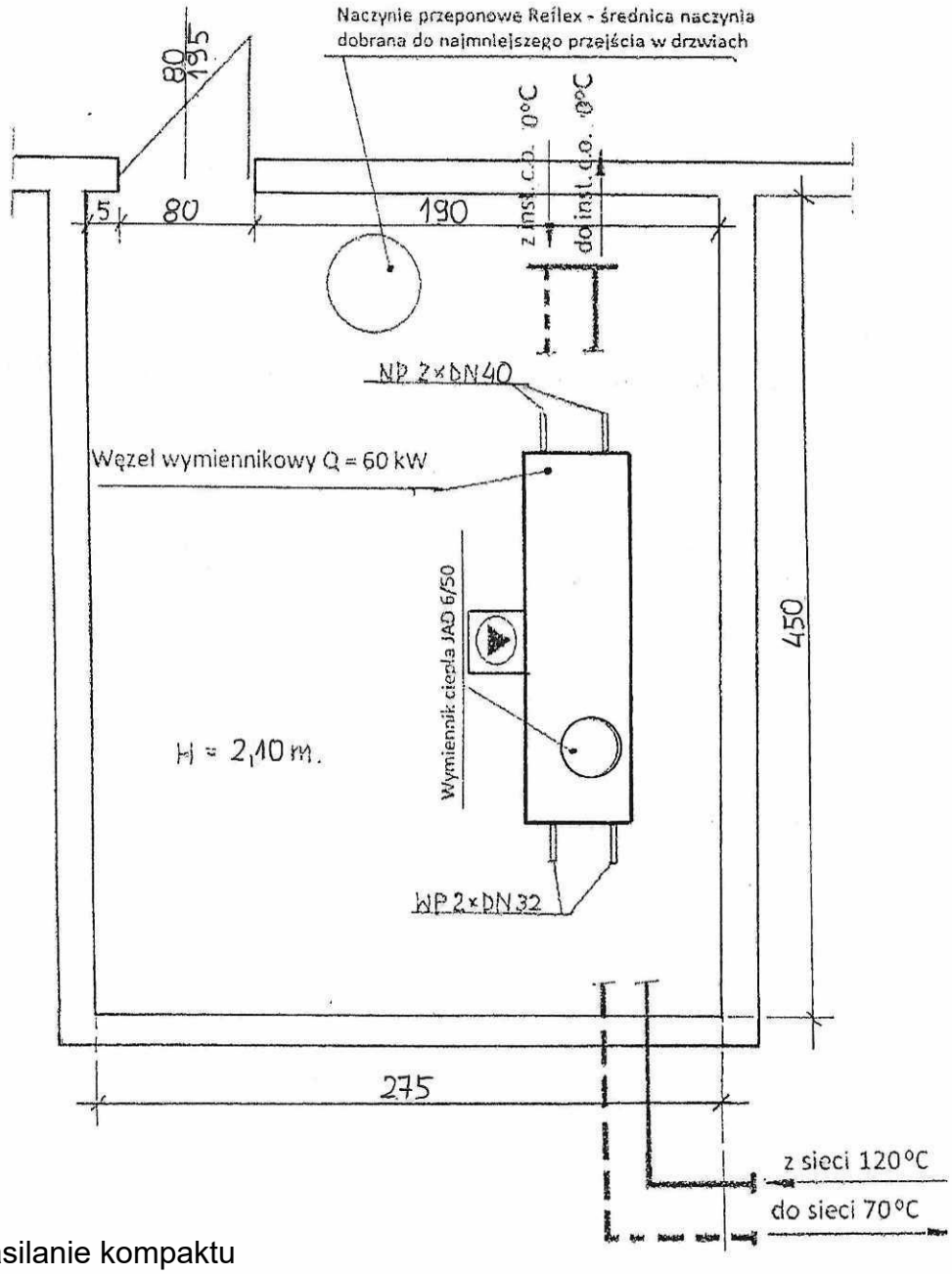

Prawe zasilanie kompaktu

Wymiary podane w cm.
Wymiary drzwi do piwnicy 80/195
Wymiary drzwi wejściowych 80/198

Przedsiębiorstwo Energetyki Cieplnej w Końskich Sp. z o.o.
Usytuowanie węzła cieplnego w piwnicy budynku mieszkalnego wielorodzinnego przy ul. Hubala 8 w Końskich