Przekrój A–A

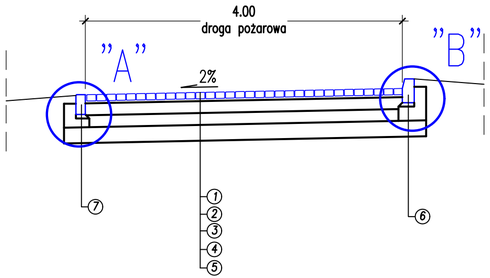

Przekrój B–B

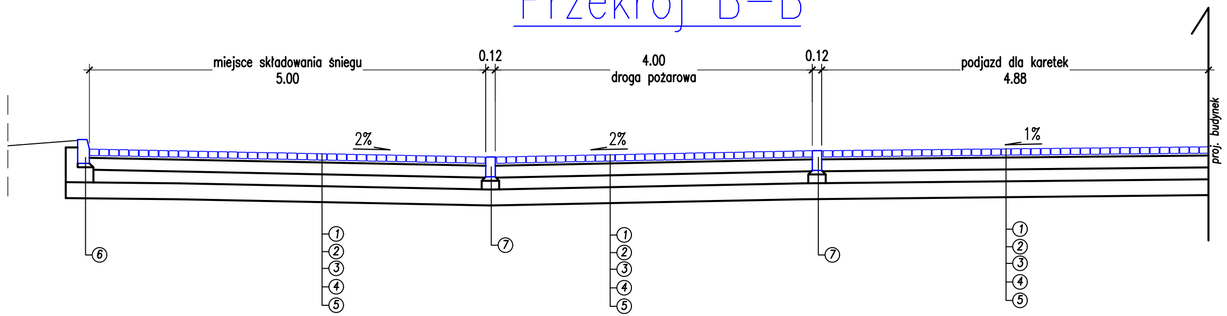

Szczegół "A"

1:20

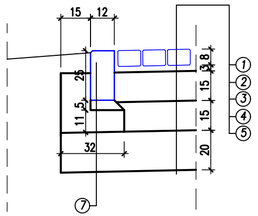

Szczegół "B"

1:20

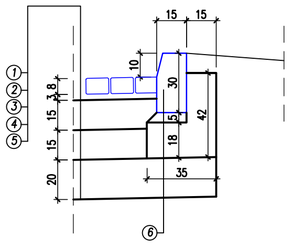

Przekrój C–C

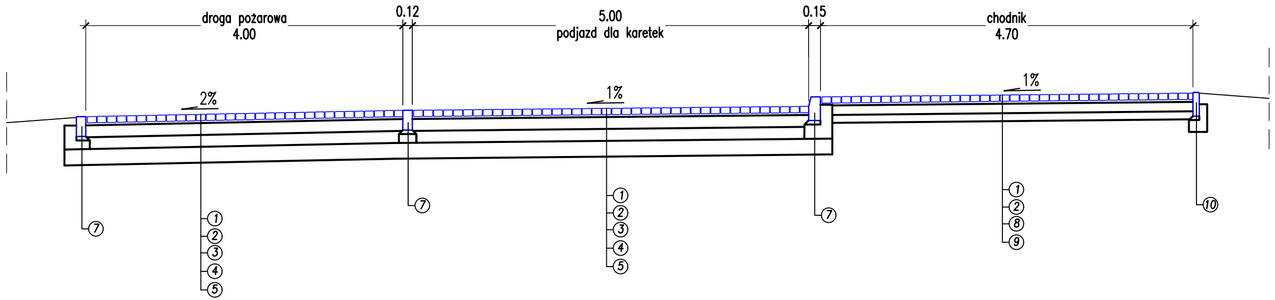

OBJAŚNIENIA

Konstrukcja nawierzchni drogi pożarowej

1. *Betonowa kostka brukowa, grubości 8 cm z betonu wibroprasowanego – koloru szarego*
2. *Podsypka piaskowa grubości 3 cm*
3. *Podbudowa z mieszanki niezwiązanej (kruszywo łamane stabilizowane mechanicznie o uziarnieniu ciągłym 0/31,5 mm) o grubości 15cm wg PN–EN 13285*
4. *Podbudowa z mieszanki niezwiązanej (kruszywo łamane stabilizowane mechanicznie o uziarnieniu ciągłym 0/63 mm) o grubości 15 cm wg PN–EN 13285*
5. *Grunt na górne warstwy nasypu (grunt niewysadzinowy) na głębokość 20 cm*

Elementy korpusu drogowego

6. *Krawężnik betonowy typu lekkiego o wymiarach 15 x 30 cm na podsypce cementowo–piaskowej grubości 5 cm i ławie z oporem z betonu C12/15*
7. *Opornik betonowy zatopiony o wymiarach 12 x 25 na podsypce cementowo–piaskowej grubości 5 cm i ławie z oporem z betonu C12/15*
10. *Obrzeże betonowe o wymiarach 8 x 30 cm wg PN–EN 1340 na podsypce cementowo–piaskowej grubości 5 cm i ławie z oporem z betonu C12/15*

Konstrukcja nawierzchni chodnika*

1. *Betonowa kostka brukowa, grubości 8 cm z betonu wibroprasowanego – koloru szarego*
2. *Podsypka piaskowa grubości 3 cm*
8. *Podbudowa z betonu o Rm=6–9 MPa o grubości 12 cm*
9. *Warstwa piasku o grubości 10 cm*

** Nawierzchnia chodnika wykonywanego na płycie stropowej wg projektu Architektury*

INWESTOR: Uniwersytet Medyczny im. K. Marcinkowskiego w Poznaniu ul. Fredry 10 61-701 Poznań	**ADRES:** ul. Szpitalna 27/33 60-572 Poznań

NAZWA I ADRES OBIEKTU BUDOWLANEGO

Przebudowa i rozbudowa o budynek onkologii zespołu Szpitala Klinicznego im K. Jonschera Uniwersytetu medycznego im. K. Marcinkowskiego w Poznaniu, przewidziane do realizacji na terenie działek nr 6/6, 7/14 ark.17, obręb Jeżyce położonych przy ul. Szpitalnej 27/33 w Poznaniu.

	NR UPRAWNIEŃ:	PODPIS:
PROJEKTOWAŁ:		
inż. MAREK KRUSZEWSKI	151/84/Pw	
SPRAWDZAJĄCY:		
mgr inż. GRZEGORZ NOWACKI	102/89/Pw	
OPRACOWANIE:		

JEDNOSTKA PROJEKTOWA:

A.DO XXI
Spółka z ograniczoną odpowiedzialnością
Ul. Trybunalska 38, 60-325 Poznań
tel. 061 862 1234, fax: 061 862 1083

BRANŻA:	STADIUM:	DATA:	SKALA:
DROGI	PROJEKT WYKONAWCZY	MARZEC 2020	1:50/20

TYTUŁ RYSUNKU:

PRZEKRÓJ NORMALNY

NR RYSUNKU:

DR-02