od km 0+000.00 do km 0+013.76

skala 1:50

ul. Bohaterów Monte Cassino - przekrój A1

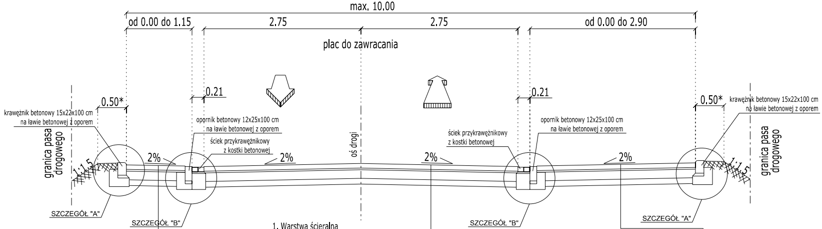
max. 10.00
od 0.00 do 1.15
2.75
2.75
od 0.00 do 2.90
plac do zawracania
0.50*
0.21
0.21
0.50*
krawężnik betonowy 15x22x100 cm
na ławie betonowej z oporem
opornik betonowy 12x25x100 cm
na ławie betonowej z oporem
ściek przykrawężnikowy
z kostki betonowej
oś drogi
ściek przykrawężnikowy
z kostki betonowej
opornik betonowy 12x25x100 cm
na ławie betonowej z oporem
krawężnik betonowy 15x22x100 cm
na ławie betonowej z oporem
granica pasa drogowego
granica pasa drogowego
1:1,5
1:1,5
2%
2%
2%
2%
SZCZEGÓŁ "A"
SZCZEGÓŁ "B"
SZCZEGÓŁ "B"
SZCZEGÓŁ "A"

1. Warstwa ścieralna betonowa kostka brukowa (szara)	- gr. 8 cm
2. Podsypka cementowo - piaskowa 1:4	- gr. 3 cm
3. Podbudowa zasadnicza kruszywo łamane stabilizowane mechanicznie 0/31,5 mm	- gr. 15 cm
4. Podbudowa pomocnicza grunt stabilizowany cementem o Rm = 2,5 MPa	- gr. 10 cm

1. Warstwa ścieralna betonowa kostka brukowa (szara)	- gr. 8 cm
2. Podsypka cementowo - piaskowa 1:4	- gr. 3 cm
3. Podbudowa zasadnicza kruszywo łamane stabilizowane mechanicznie 0/31,5 mm	- gr. 15 cm
4. Podbudowa pomocnicza grunt stabilizowany cementem o Rm = 2,5 MPa	- gr. 10 cm

1. Warstwa ścieralna betonowa kostka brukowa (szara)	- gr. 8 cm
2. Podsypka cementowo - piaskowa 1:4	- gr. 3 cm
3. Podbudowa zasadnicza kruszywo łamane stabilizowane mechanicznie 0/31,5 mm	- gr. 15 cm
4. Podbudowa pomocnicza grunt stabilizowany cementem o Rm = 2,5 MPa	- gr. 10 cm

* - w przypadku mniejszej odległości do granicy pasa drogowego niż 0,50 m
należy ułożyć grys bazaltowy o grubości 10 cm

ul. Bohaterów Monte Cassino - przekrój A3

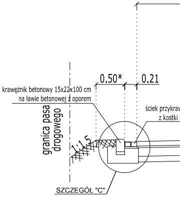
0.50*
0.21
krawężnik betonowy 15x22x100 cm
na ławie betonowej z oporem
ściek przykraw
z kostki
granica pasa drogowego
1:1,5
SZCZEGÓŁ "C"

* - w przypadku mniejszej odległości
należy ułożyć grys bazaltowy o gr

od km 0+013.76 do km 0+050.70

od km 0+064.79 do km 0+089.44

skala 1:50

ul. Bohaterów Monte Cassino - przekrój A2

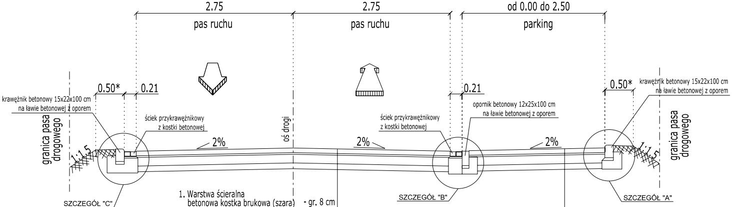
2.75
2.75
od 0.00 do 2.50
pas ruchu
pas ruchu
parking
0.50*
0.21
0.21
0.50*
krawężnik betonowy 15x22x100 cm
na ławie betonowej z oporem
ściek przykrawężnikowy
z kostki betonowej
oś drogi
ściek przykrawężnikowy
z kostki betonowej
opornik betonowy 12x25x100 cm
na ławie betonowej z oporem
krawężnik betonowy 15x22x100 cm
na ławie betonowej z oporem
granica pasa drogowego
granica pasa drogowego
1:1,5
1:1,5
2%
2%
2%
SZCZEGÓŁ "C"
SZCZEGÓŁ "B"
SZCZEGÓŁ "A"

1. Warstwa ścieralna betonowa kostka brukowa (szara)	- gr. 8 cm
2. Podsypka cementowo - piaskowa 1:4	- gr. 3 cm
3. Podbudowa zasadnicza kruszywo łamane stabilizowane mechanicznie 0/31,5 mm	- gr. 15 cm
4. Podbudowa pomocnicza grunt stabilizowany cementem o Rm = 2,5 MPa	- gr. 10 cm

1. Warstwa ścieralna betonowa kostka brukowa (szara)	- gr. 8 cm
2. Podsypka cementowo - piaskowa 1:4	- gr. 3 cm
3. Podbudowa zasadnicza kruszywo łamane stabilizowane mechanicznie 0/31,5 mm	- gr. 15 cm
4. Podbudowa pomocnicza grunt stabilizowany cementem o Rm = 2,5 MPa	- gr. 10 cm

* - w przypadku mniejszej odległości do granicy pasa drogowego niż 0,50 m
należy ułożyć grys bazaltowy o grubości 10 cm

ul. Bohaterów Monte Cassino - przekrój A4

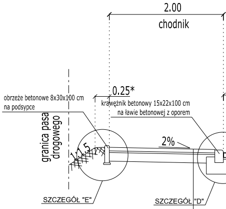
2.00
chodnik
0.25*
obrzeże betonowe 8x30x100 cm
na podsypce
krawężnik betonowy 15x22x100 cm
na ławie betonowej z oporem
granica pasa drogowego
1:1,5
2%
SZCZEGÓŁ "E"
SZCZEGÓŁ "D"

1. Warstwa ścieralna betonowa kostka brukowa (szara)	- gr. 6 cm
2. Podsypka cementowo - piaskowa 1:4	- gr. 3 cm
3. Podbudowa zasadnicza kruszywo łamane stabilizowane mechanicznie 0/31,5 mm	- gr. 15 cm

* - w przypadku mniejszej odległości do granicy
należy ułożyć grys bazaltowy o grubości 10 c

od km 0+050.70 do km 0+064.79

skala 1:50

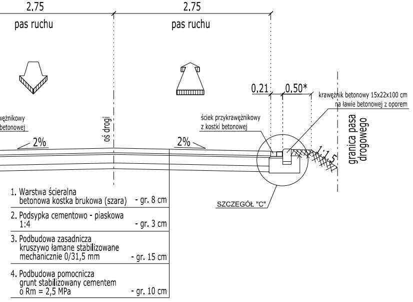
2.75
2.75
pas ruchu
pas ruchu
0.21
0.50*
krawężnik betonowy 15x22x100 cm
na ławie betonowej z oporem
wężnikowy
betonowej
ściek przykrawężnikowy
z kostki betonowej
oś drogi
2%
2%
1:1,5
granica pasa drogowego
SZCZEGÓŁ "C"

1. Warstwa ścieralna betonowa kostka brukowa (szara) - gr. 8 cm
2. Podsypka cementowo - piaskowa 1:4 - gr. 3 cm
3. Podbudowa zasadnicza kruszywo łamane stabilizowane mechanicznie 0/31,5 mm - gr. 15 cm
4. Podbudowa pomocnicza grunt stabilizowany cementem o Rm = 2,5 MPa - gr. 10 cm

do granicy pasa drogowego niż 0,50 m
ubości 10 cm

ul. Bohaterów Monte Cassino - przekrój A5

od km 0+103.44 do km 0+147.59

skala 1:50

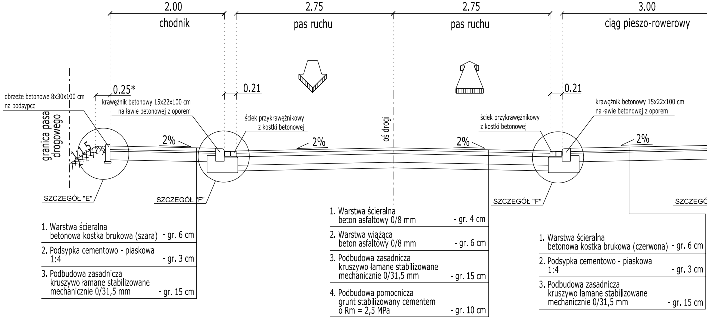
2.00
chodnik
2.75
pas ruchu
2.75
pas ruchu
3.00
ciąg pieszo-rowerowy
obrzeże betonowe 8x30x100 cm
na podsypce
0.25*
krawężnik betonowy 15x22x100 cm
na ławie betonowej z oporem
0.21
ściek przykrawężnikowy
z kostki betonowej
oś drogi
0.21
ściek przykrawężnikowy
z kostki betonowej
krawężnik betonowy 15x22x100 cm
na ławie betonowej z oporem
granica pasa drogowego
1:1,5
2%
2%
2%
2%
SZCZEGÓŁ "E"
SZCZEGÓŁ "F"
SZCZEGÓŁ "F"
SZCZEGÓ

1. Warstwa ścieralna betonowa kostka brukowa (szara) - gr. 6 cm
2. Podsypka cementowo - piaskowa 1:4 - gr. 3 cm
3. Podbudowa zasadnicza kruszywo łamane stabilizowane mechanicznie 0/31,5 mm - gr. 15 cm

1. Warstwa ścieralna beton asfaltowy 0/8 mm - gr. 4 cm
2. Warstwa wiążąca beton asfaltowy 0/8 mm - gr. 6 cm
3. Podbudowa zasadnicza kruszywo łamane stabilizowane mechanicznie 0/31,5 mm - gr. 15 cm
4. Podbudowa pomocnicza grunt stabilizowany cementem o Rm = 2,5 MPa - gr. 10 cm

1. Warstwa ścieralna betonowa kostka brukowa (czerwona) - gr. 6 cm
2. Podsypka cementowo - piaskowa 1:4 - gr. 3 cm
3. Podbudowa zasadnicza kruszywo łamane stabilizowane mechanicznie 0/31,5 mm - gr. 15 cm

* - w przypadku mniejszej odległości do granicy pasa drogowego niż 0,50 m
należy ułożyć grys bazaltowy o grubości 10 cm

od km 0

od km 0+098.07 do km 0+103.44

skala 1:50

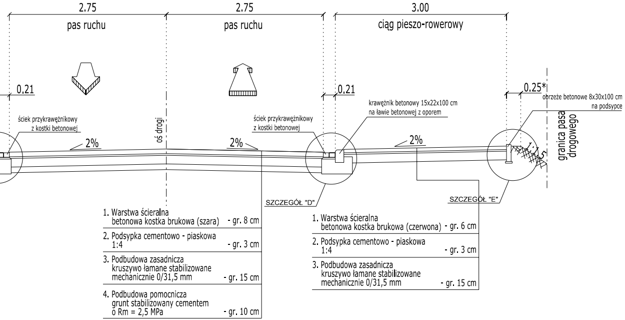
2.75
pas ruchu
2.75
pas ruchu
3.00
ciąg pieszo-rowerowy
0.21
ściek przykrawężnikowy
z kostki betonowej
oś drogi
0.21
ściek przykrawężnikowy
z kostki betonowej
krawężnik betonowy 15x22x100 cm
na ławie betonowej z oporem
0.25*
obrzeże betonowe 8x30x100 cm
na podsypce
granica pasa drogowego
1:1,5
2%
2%
2%
SZCZEGÓŁ "D"
SZCZEGÓŁ "E"

1. Warstwa ścieralna betonowa kostka brukowa (szara) - gr. 8 cm
2. Podsypka cementowo - piaskowa 1:4 - gr. 3 cm
3. Podbudowa zasadnicza kruszywo łamane stabilizowane mechanicznie 0/31,5 mm - gr. 15 cm
4. Podbudowa pomocnicza grunt stabilizowany cementem o Rm = 2,5 MPa - gr. 10 cm

1. Warstwa ścieralna betonowa kostka brukowa (czerwona) - gr. 6 cm
2. Podsypka cementowo - piaskowa 1:4 - gr. 3 cm
3. Podbudowa zasadnicza kruszywo łamane stabilizowane mechanicznie 0/31,5 mm - gr. 15 cm

pasa drogowego niż 0,50 m
m

ul. Bohaterów Monte Cassino - przekrój A6

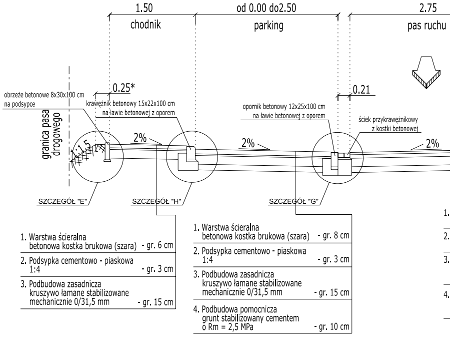
1.50
chodnik
od 0,00 do2.50
parking
2.75
pas ruchu
obrzeże betonowe 8x30x100 cm
na podsypce
0.25*
krawężnik betonowy 15x22x100 cm
na ławie betonowej z oporem
opornik betonowy 12x25x100 cm
na ławie betonowej z oporem
0.21
ściek przykrawężnikowy
z kostki betonowej
granica pasa drogowego
1:1,5
2%
2%
2%
SZCZEGÓŁ "E"
SZCZEGÓŁ "H"
SZCZEGÓŁ "G"
1.
2.
3.
4.

1. Warstwa ścieralna betonowa kostka brukowa (szara) - gr. 6 cm
2. Podsypka cementowo - piaskowa 1:4 - gr. 3 cm
3. Podbudowa zasadnicza kruszywo łamane stabilizowane mechanicznie 0/31,5 mm - gr. 15 cm

1. Warstwa ścieralna betonowa kostka brukowa (szara) - gr. 8 cm
2. Podsypka cementowo - piaskowa 1:4 - gr. 3 cm
3. Podbudowa zasadnicza kruszywo łamane stabilizowane mechanicznie 0/31,5 mm - gr. 15 cm
4. Podbudowa pomocnicza grunt stabilizowany cementem o Rm = 2,5 MPa - gr. 10 cm

* - w przypadku mniejszej odległości do granicy pasa drogowego niż 0,50 m
należy ułożyć grys bazaltowy o grubości 10 cm

od km 0+010.00 do km 0+254.45

skala 1:50

ul. gen. R. Abrahama - przekrój B1

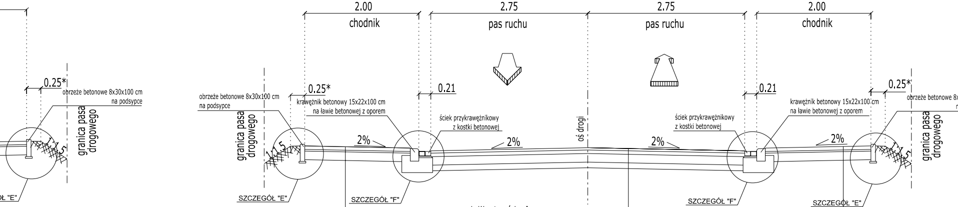
2.00
chodnik
2.75
pas ruchu
2.75
pas ruchu
2.00
chodnik
0.25*
obrzeże betonowe 8x30x100 cm na podsypce
krawężnik betonowy 15x22x100 cm na ławie betonowej z oporem
0.21
ściek przykrawężnikowy z kostki betonowej
2%
oś drogi
granica pasa drogowego
1:1,5
SZCZEGÓŁ "E"
SZCZEGÓŁ "F"
ÓŁ "E"

1. Warstwa ścieralna betonowa kostka brukowa (szara)	- gr. 6 cm
2. Podsypka cementowo - piaskowa 1:4	- gr. 3 cm
3. Podbudowa zasadnicza kruszywo łamane stabilizowane mechanicznie 0/31,5 mm	- gr. 15 cm

1. Warstwa ścieralna beton asfaltowy 0/8 mm	- gr. 4 cm
2. Warstwa wiążąca beton asfaltowy 0/8 mm	- gr. 6 cm
3. Podbudowa zasadnicza kruszywo łamane stabilizowane mechanicznie 0/31,5 mm	- gr. 15 cm
4. Podbudowa pomocnicza grunt stabilizowany cementem o Rm = 2,5 MPa	- gr. 10 cm

1. Warstwa ścieralna betonowa kostka brukowa (szara)	- gr. 6 cm
2. Podsypka cementowo - piaskowa 1:4	- gr. 3 cm
3. Podbudowa zasadnicza kruszywo łamane stabilizowane mechanicznie 0/31,5 mm	- gr. 15 cm

* - w przypadku mniejszej odległości do granicy pasa drogowego niż 0,50 m należy ułożyć grys bazaltowy o grubości 10 cm

0+147.59 do km 0+594.77

skala 1:50

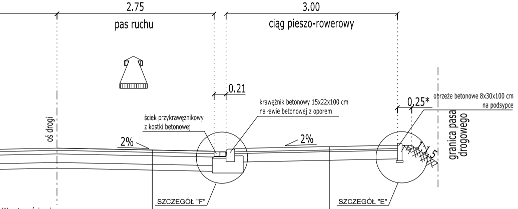
2.75
pas ruchu
3.00
ciąg pieszo-rowerowy
oś drogi
0.21
0,25*
ściek przykrawężnikowy z kostki betonowej
krawężnik betonowy 15x22x100 cm na ławie betonowej z oporem
obrzeże betonowe 8x30x100 cm na podsypce
2%
2%
1:1,5
granica pasa drogowego
SZCZEGÓŁ "F"
SZCZEGÓŁ "E"

Warstwa ścieralna beton asfaltowy 0/8 mm	- gr. 4 cm
Warstwa wiążąca beton asfaltowy 0/8 mm	- gr. 6 cm
Podbudowa zasadnicza kruszywo łamane stabilizowane mechanicznie 0/31,5 mm	- gr. 15 cm
Podbudowa pomocnicza grunt stabilizowany cementem o Rm = 2,5 MPa	- gr. 10 cm

1. Warstwa ścieralna betonowa kostka brukowa (czerwona)	- gr. 6 cm
2. Podsypka cementowo - piaskowa 1:4	- gr. 3 cm
3. Podbudowa zasadnicza kruszywo łamane stabilizowane mechanicznie 0/31,5 mm	- gr. 15 cm

ul. ppłk. A. Nowaka - przekrój C1

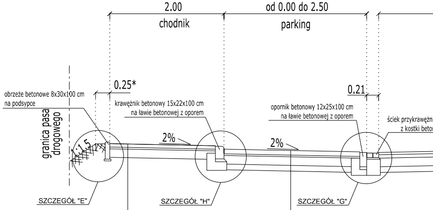
2.00
chodnik
od 0.00 do 2.50
parking
0,25*
0.21
obrzeże betonowe 8x30x100 cm na podsypce
krawężnik betonowy 15x22x100 cm na ławie betonowej z oporem
opornik betonowy 12x25x100 cm na ławie betonowej z oporem
ściek przykrawężn
z kostki beton
granica pasa drogowego
1:1,5
2%
2%
SZCZEGÓŁ "E"
SZCZEGÓŁ "H"
SZCZEGÓŁ "G"

1. Warstwa ścieralna betonowa kostka brukowa (szara)	- gr. 6 cm
2. Podsypka cementowo - piaskowa 1:4	- gr. 3 cm
3. Podbudowa zasadnicza kruszywo łamane stabilizowane mechanicznie 0/31,5 mm	- gr. 15 cm

1. Warstwa ścieralna betonowa kostka brukowa (szara)	- gr. 8 cm
2. Podsypka cementowo - piaskowa 1:4	- gr. 3 cm
3. Podbudowa zasadnicza kruszywo łamane stabilizowane mechanicznie 0/31,5 mm	- gr. 15 cm
4. Podbudowa pomocnicza grunt stabilizowany cementem o Rm = 2,5 MPa	- gr. 10 cm

* - w przypadku mniejszej odległości do granicy pasa drogowego niż 0,50 m należy ułożyć grys bazaltowy o grubości 10 cm

ul. ppłk. A. Nowaka - przekrój C2

od km 0+043.40 do km 0+075.00
od km 0+098.90 do km 0+148.80

skala 1:50

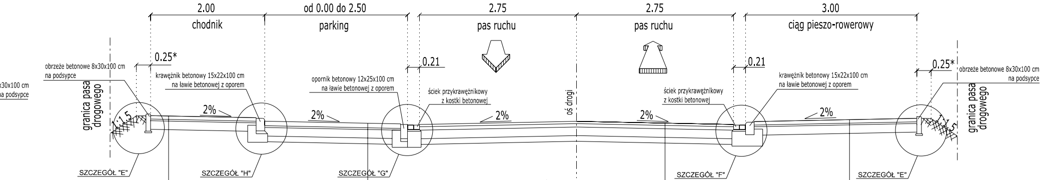
2.00
chodnik
od 0.00 do 2.50
parking
2.75
pas ruchu
2.75
pas ruchu
3.00
ciąg pieszo-rowerowy
0.25*
0.21
0.21
0.25*
x30x100 cm
na podsypce
obrzeże betonowe 8x30x100 cm
na podsypce
krawężnik betonowy 15x22x100 cm
na ławie betonowej z oporem
opornik betonowy 12x25x100 cm
na ławie betonowej z oporem
ściek przykrawężnikowy
z kostki betonowej
oś drogi
ściek przykrawężnikowy
z kostki betonowej
krawężnik betonowy 15x22x100 cm
na ławie betonowej z oporem
obrzeże betonowe 8x30x100 cm
na podsypce
granica pasa drogowego
granica pasa drogowego
1:1,5
1:1,5
2%
2%
2%
2%
2%
SZCZEGÓŁ "E"
SZCZEGÓŁ "H"
SZCZEGÓŁ "G"
SZCZEGÓŁ "F"
SZCZEGÓŁ "E"

1. Warstwa ścieralna betonowa kostka brukowa (szara) - gr. 6 cm
2. Podsypka cementowo - piaskowa 1:4 - gr. 3 cm
3. Podbudowa zasadnicza kruszywo łamane stabilizowane mechanicznie 0/31,5 mm - gr. 15 cm

1. Warstwa ścieralna betonowa kostka brukowa (szara) - gr. 8 cm
2. Podsypka cementowo - piaskowa 1:4 - gr. 3 cm
3. Podbudowa zasadnicza kruszywo łamane stabilizowane mechanicznie 0/31,5 mm - gr. 15 cm
4. Podbudowa pomocnicza grunt stabilizowany cementem o Rm = 2,5 MPa - gr. 10 cm

1. Warstwa ścieralna beton asfaltowy 0/8 mm - gr. 4 cm
2. Warstwa wiążąca beton asfaltowy 0/8 mm - gr. 6 cm
3. Podbudowa zasadnicza kruszywo łamane stabilizowane mechanicznie 0/31,5 mm - gr. 15 cm
4. Podbudowa pomocnicza grunt stabilizowany cementem o Rm = 2,5 MPa - gr. 10 cm

1. Warstwa ścieralna betonowa kostka brukowa (czerwona) - gr. 6 cm
2. Podsypka cementowo - piaskowa 1:4 - gr. 3 cm
3. Podbudowa zasadnicza kruszywo łamane stabilizowane mechanicznie 0/31,5 mm - gr. 15 cm

* - w przypadku mniejszej odległości do granicy pasa drogowego niż 0,50 m należy ułożyć grys bazaltowy o grubości 10 cm

od km 0+015.00 do km 0+043.40

skala 1:50

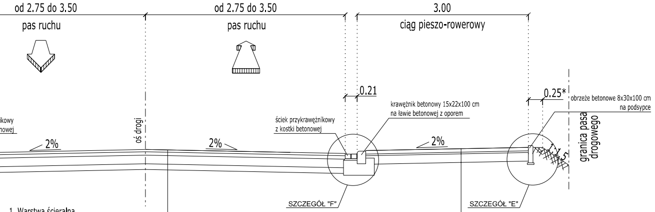
od 2.75 do 3.50
pas ruchu
od 2.75 do 3.50
pas ruchu
3.00
ciąg pieszo-rowerowy
0.21
0.25*
kowy
owej
oś drogi
ściek przykrawężnikowy
z kostki betonowej
krawężnik betonowy 15x22x100 cm
na ławie betonowej z oporem
obrzeże betonowe 8x30x100 cm
na podsypce
granica pasa drogowego
1:1,5
2%
2%
2%
SZCZEGÓŁ "F"
SZCZEGÓŁ "E"

1. Warstwa ścieralna beton asfaltowy 0/8 mm - gr. 4 cm
2. Warstwa wiążąca beton asfaltowy 0/8 mm - gr. 6 cm
3. Podbudowa zasadnicza kruszywo łamane stabilizowane mechanicznie 0/31,5 mm - gr. 15 cm
4. Podbudowa pomocnicza grunt stabilizowany cementem o Rm = 2,5 MPa - gr. 10 cm

1. Warstwa ścieralna betonowa kostka brukowa (czerwona) - gr. 6 cm
2. Podsypka cementowo - piaskowa 1:4 - gr. 3 cm
3. Podbudowa zasadnicza kruszywo łamane stabilizowane mechanicznie 0/31,5 mm - gr. 15 cm

ul. ppłk. A. Nowaka - przekrój C3

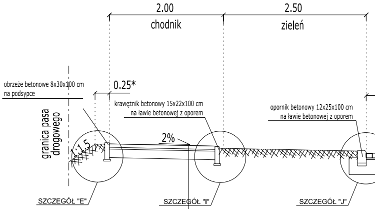
2.00
chodnik
2.50
zieleń
0.25*
obrzeże betonowe 8x30x100 cm
na podsypce
krawężnik betonowy 15x22x100 cm
na ławie betonowej z oporem
opornik betonowy 12x25x100 cm
na ławie betonowej z oporem
granica pasa drogowego
1:1,5
2%
SZCZEGÓŁ "E"
SZCZEGÓŁ "I"
SZCZEGÓŁ "J"

1. Warstwa ścieralna betonowa kostka brukowa (szara) - gr. 6 cm
2. Podsypka cementowo - piaskowa 1:4 - gr. 3 cm
3. Podbudowa zasadnicza kruszywo łamane stabilizowane mechanicznie 0/31,5 mm - gr. 15 cm

* - w przypadku mniejszej odległości do granicy pasa drogowego niż 0,50 m należy ułożyć grys bazaltowy o grubości 10 cm

od km 0+148.80 do km 0+196.00
od km 0+340.80 do km 0+372.02

ul. ppłk. A. Nowaka - przekrój C4

skala 1:50

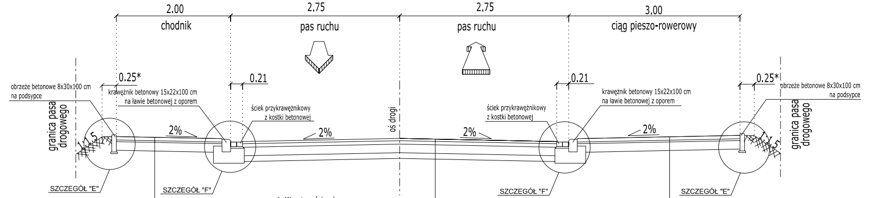
2.00
chodnik
2.75
pas ruchu
2.75
pas ruchu
3.00
ciąg pieszo-rowerowy
0.25*
obrzeże betonowe 8x30x100 cm na podsypce
krawężnik betonowy 15x22x100 cm na ławie betonowej z oporem
0.21
ściek przykrawężnikowy z kostki betonowej
oś drogi
granica pasa drogowego
1:1,5
2%
2%
2%
2%
SZCZEGÓŁ "E"
SZCZEGÓŁ "F"
SZCZEGÓŁ "F"
SZCZEGÓŁ "E"
0.21
krawężnik betonowy 15x22x100 cm na ławie betonowej z oporem
ściek przykrawężnikowy z kostki betonowej
0.25*
obrzeże betonowe 8x30x100 cm na podsypce
1:1,5
granica pasa drogowego

1. Warstwa ścieralna betonowa kostka brukowa (szara)	- gr. 6 cm
2. Podsypka cementowo - piaskowa 1:4	- gr. 3 cm
3. Podbudowa zasadnicza kruszywo łamane stabilizowane mechanicznie 0/31,5 mm	- gr. 15 cm

1. Warstwa ścieralna beton asfaltowy 0/8 mm	- gr. 4 cm
2. Warstwa wiążąca beton asfaltowy 0/8 mm	- gr. 6 cm
3. Podbudowa zasadnicza kruszywo łamane stabilizowane mechanicznie 0/31,5 mm	- gr. 15 cm
4. Podbudowa pomocnicza grunt stabilizowany cementem o Rm = 2,5 MPa	- gr. 10 cm

1. Warstwa ścieralna betonowa kostka brukowa (czerwona)	- gr. 6 cm
2. Podsypka cementowo - piaskowa 1:4	- gr. 3 cm
3. Podbudowa zasadnicza kruszywo łamane stabilizowane mechanicznie 0/31,5 mm	- gr. 15 cm

* - w przypadku mniejszej odległości do granicy pasa drogowego niż 0,50 m należy ułożyć grys bazaltowy o grubości 10 cm

od km 0+075.00 do km 0+098.90

skala 1:50

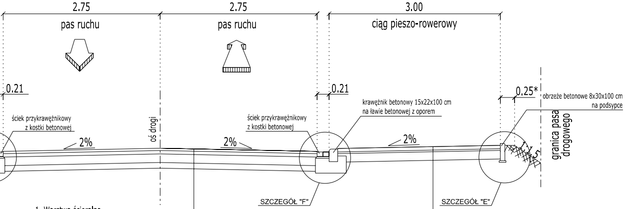
2.75
pas ruchu
2.75
pas ruchu
3.00
ciąg pieszo-rowerowy
0.21
ściek przykrawężnikowy z kostki betonowej
2%
oś drogi
2%
ściek przykrawężnikowy z kostki betonowej
0.21
krawężnik betonowy 15x22x100 cm na ławie betonowej z oporem
2%
0.25*
obrzeże betonowe 8x30x100 cm na podsypce
1:1,5
granica pasa drogowego
SZCZEGÓŁ "F"
SZCZEGÓŁ "E"

1. Warstwa ścieralna beton asfaltowy 0/8 mm	- gr. 4 cm
2. Warstwa wiążąca beton asfaltowy 0/8 mm	- gr. 6 cm
3. Podbudowa zasadnicza kruszywo łamane stabilizowane mechanicznie 0/31,5 mm	- gr. 15 cm
4. Podbudowa pomocnicza grunt stabilizowany cementem o Rm = 2,5 MPa	- gr. 10 cm

1. Warstwa ścieralna betonowa kostka brukowa (czerwona)	- gr. 6 cm
2. Podsypka cementowo - piaskowa 1:4	- gr. 3 cm
3. Podbudowa zasadnicza kruszywo łamane stabilizowane mechanicznie 0/31,5 mm	- gr. 15 cm

PLAN **IPRO** POLSKA **spółka z o.o.**
75-122 Koszalin, ul. Szczecińska 25 a, Tel/fax +48 (94) 346 20 41
e-mail: plan@plan-spzoo.pl

PRAWA AUTORSKIE ZASTRZEŻONE COPY RIGHTS RESERVED
Przedmiotowy projekt chroniony jest prawem autorskim zgodnie z art. 1 Ustawy o Prawie Autorskim i Prawach Pokrewnych z dnia 4 lutego 1984 r. (dz. U. nr 34 poz. 83)

zadanie	BUDOWA ULICY BOHATERÓW MONTE CASSINO I ULIC PRZYLEGŁYCH WE WRZEŚNI	
obiekt	Drogi dojazdowe w rejonie ul. Bohaterów Monte Cassino wraz z tą ulicą. Kanalizacja deszczowa na potrzeby odprowadzenia wód opadowych z ulic.	
adres	ul. Bohaterów Monte Cassino oraz ul. Abrahama, ul. Jarocińskiego, ul. Bartkowiaka, ul. Nowaka, ul. Fenrycha, ul. Szała, ul. Trawińskiego, ul. Mycielskiego 62-300 Września	
inwestor	Urząd Miasta i Gminy Września ul. Ratuszowa 1, 62-300 Września tel. (0-61) 640-40-40	
rysunek	PRZEKROJE NORMALNE	
projektant	inż. Włodzimierz Chmielewski GP 7342/219/94	podpis
sprawdził	inż. Adam Chmielewski WKP/0231/POOD/06	podpis
opracował	mgr inż. Rufin Jarka	podpis

faza	branża	skala	data	nr rysunku
Projekt budowlany	Drogowa	1:50	02.2009	3.1