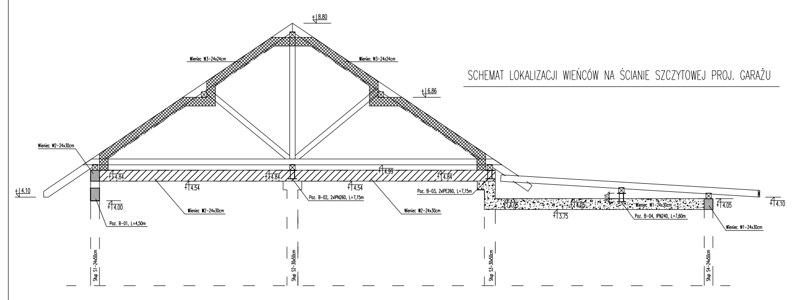
SCHEMAT LOKALIZACJI WIEŃCÓW NA ŚCIANIE SZCZYTOWEJ PROJ. GARAŻU
Wieniec W3-24x24cm
Wieniec W2-24x30cm
Wieniec W1-24x30cm
Poz. B-01, L=4,50m
Poz. B-02, 2xIPN260, L=7,15m
Poz. B-03, 2xIPE260, L=7,15m
Poz. B-04, IPN240, L=7,60m
Słup S1-24x50cm
Słup S2-30x50cm
Słup S3-30x50cm
Słup S4-24x50cm
8.80
6.86
4.99
4.84
4.54
4.10
4.05
4.00
3.75

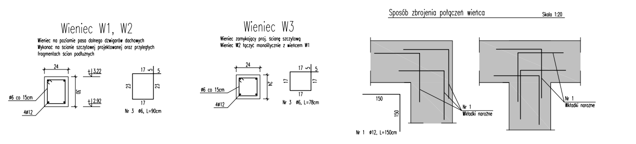
Wieniec W1, W2
Wieniec na poziomie pasa dolnego dźwigarów dachowych
Wykonać na ścianie szczytowej projektowanej oraz przyległych fragmentach ścian podłużnych
ø6 co 15cm
4ø12
Nr 3 ø6, L=90cm
Wieniec W3
Wieniec zamykający proj. ścianę szczytową
Wieniec W2 łączyć monolitycznie z wieńcem W1
ø6 co 15cm
4ø12
Nr 3 ø6, L=78cm
Sposób zbrojenia połączeń wieńca
Skala 1:20
Nr 1
Wkładki narożne
Nr 1 ø12, L=150cm

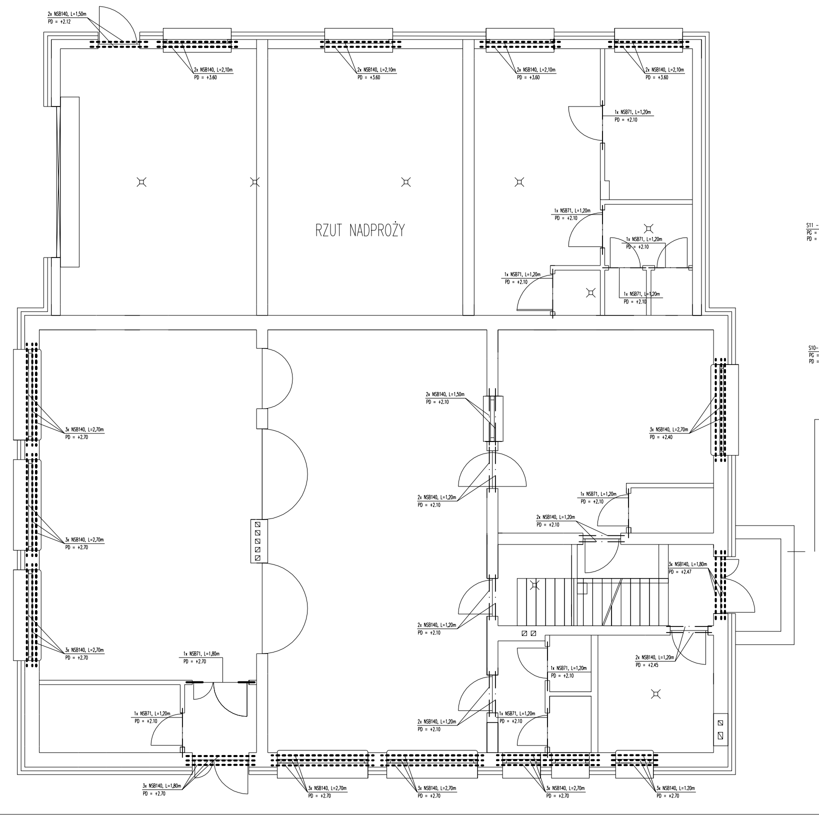
RZUT NADPROŻY

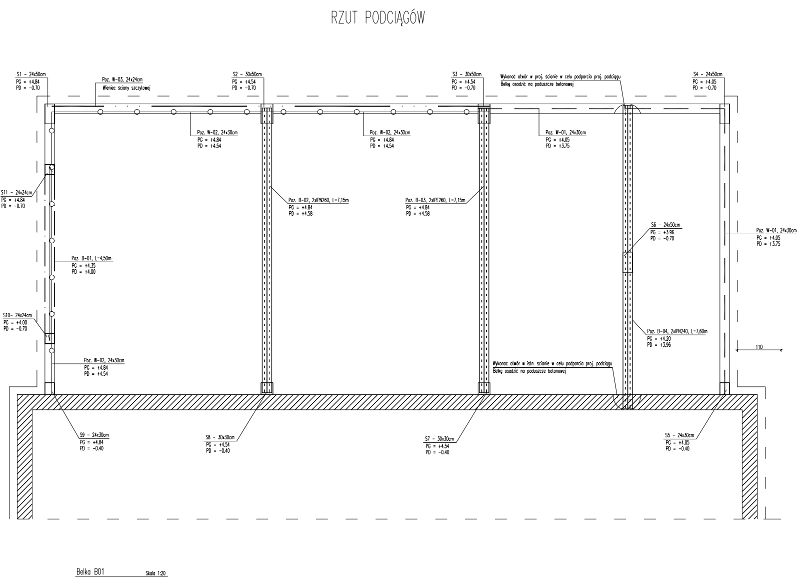
RZUT PODCIĄGÓW
Poz. W-01, 24x30cm
PG = +4.05
PD = +3.75

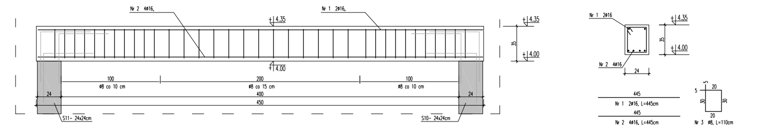
Belka B01
Skala 1:20
Nr 2 4ø16,
Nr 1 2ø16,
4.35
4.00
100
200
ø8 co 10 cm
ø8 co 15 cm
400
450
S11- 24x24cm
S10- 24x24cm
Nr 1 2ø16, L=445cm
Nr 2 4ø16, L=445cm
Nr 3 ø8, L=110cm

*Słupy łączyć ze ścianami murowanymi systemowymi łącznikami – w każdej spoinie

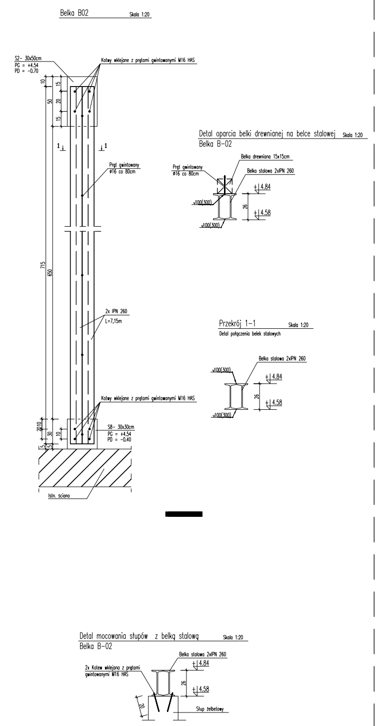
Belka B02
Skala 1:20
S2- 30x50cm
PG = +4.54
PD = -0.70
Kotwy wklejane z prętami gwintowanymi M16 HAS
Pręt gwintowany
ø16 co 80cm
2x IPN 260
L=7,15m
S8- 30x30cm
PG = +4.54
PD = -0.40
Istn. ściana
Detal oparcia belki drewnianej na belce stalowej
Belka B-02
Belka drewniana 15x15cm
Belka stalowa 2xIPN 260
Przekrój 1-1
Detal połączenia belek stalowych
Detal mocowania słupów z belką stalową
Belka B-02
2x Kotew wklejana z prętami gwintowanymi M16 HAS
Słup żelbetowy

[redacted]

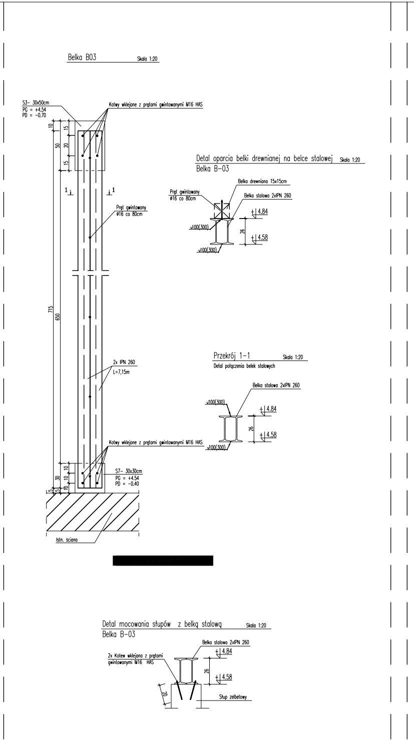
Belka B03
Skala 1:20
S3- 30x50cm
PG = +4.54
PD = -0.70
Kotwy wklejane z prętami gwintowanymi M16 HAS
Pręt gwintowany
ø16 co 80cm
2x IPN 260
L=7,15m
S7- 30x30cm
PG = +4.54
PD = -0.40
Istn. ściana
Detal oparcia belki drewnianej na belce stalowej
Belka B-03
Belka drewniana 15x15cm
Belka stalowa 2xIPN 260
Przekrój 1-1
Detal połączenia belek stalowych
Detal mocowania słupów z belką stalową
Belka B-03
2x Kotew wklejana z prętami gwintowanymi M16 HAS
Słup żelbetowy

[redacted]

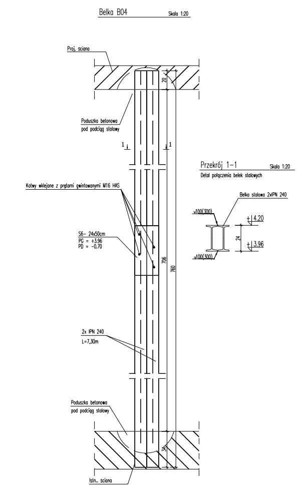
Belka B04
Skala 1:20
Proj. ściana
Poduszka betonowa
pod podciąg stalowy
Kotwy wklejane z prętami gwintowanymi M16 HAS
S6- 24x50cm
PG = +3.96
PD = -0.70
2x IPN 240
L=7,30m
Przekrój 1-1
Detal połączenia belek stalowych
Belka stalowa 2xIPN 240

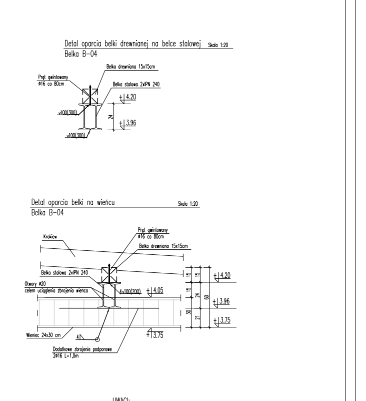
Detal oparcia belki drewnianej na belce stalowej
Belka B-04
Skala 1:20
Pręt gwintowany
ø16 co 80cm
Belka drewniana 15x15cm
Belka stalowa 2xIPN 240
Detal oparcia belki na wieńcu
Belka B-04
Krokiew
Otwory ø20
celem uciąglenia zbrojenia wieńca
Wieniec 24x30 cm
Dodatkowe zbrojenie podporowe
2ø16 L=1,0m

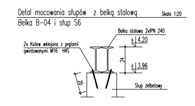
Detal mocowania słupów z belką stalową
Skala 1:20
Belka B-04 i słup S6
Belka stalowa 2xIPN 240
2x Kotew wklejana z prętami gwintowanymi M16 HAS
Słup żelbetowy

UWAGI:

1. Zbrojenie uciąglić na całej długości.
2. Minimalne zakłady prętów:

   ø16 – 650mm
   ø12 – 500mm
   ø10 – 400mm
3. Rozpatrywać łącznie z opisem technicznym.
4. Wymiary sprawdzić na budowie

Oznaczenia:

P.G. – Poziom górny
P.D. – Poziom dolny

UWAGI:

1. Nadproża w ścianach instniejących obsadzić po podstęplowaniu stropu.
2. Wymiary sprawdzić na budowie
3. Rozpatrywać łącznie z opisem technicznym.

BRANŻA:	KONSTRUKCJA	NAZWA PROJEKTU : PROJEKT BUDOWLANO – WYKONAWCZY "ZMIANA SPOSOBU UŻYTKOWANIA BUDYNKU USŁUGOWEGO NA BUDYNEK ŚWIETLICY WIEJSKIEJ WRAZ Z JEGO ROZBUDOWĄ, PRZEBUDOWĄ, ZAGOSPODAROWANIEM TERENU I BUDOWĄ NIEZBĘDNEJ INFRASTRUKTURY TECHNICZNEJ" GMINA: MYŚLIBÓRZ, POWIAT: MYŚLIBORSKI, OBRĘB: KIERZKÓW, DZ. NR EWID. 141/2, 834/7
PROJEKTOWAŁ:	mgr inż. Mirosław Kaup nr upr. ZAP/0165/PWOK/11	
SPRAWDZIŁ:	mgr inż. Mariusz Krzysztof Skrzypczak nr upr. ZAP/0019/POOK/09	OBIEKT : ŚWIETLICA WIEJSKA
OPRACOWAŁ:		NAZWA RYSUNKU : PODCIĄGI, NADPROŻA I WIEŃCE
INWESTOR:	Gmina Myślibórz ul. Rynek im. Jana Pawła II 1 74-300 Myślibórz	
MirProBud	USŁUGI PROJEKTOWE "MirProBud" Mirosław Kaup os.Piastów 11, 74-300 Myślibórz	Skala: 1:20 Data: 15.12.2017 Nr projektu: P-155 Nr rys.: K-10