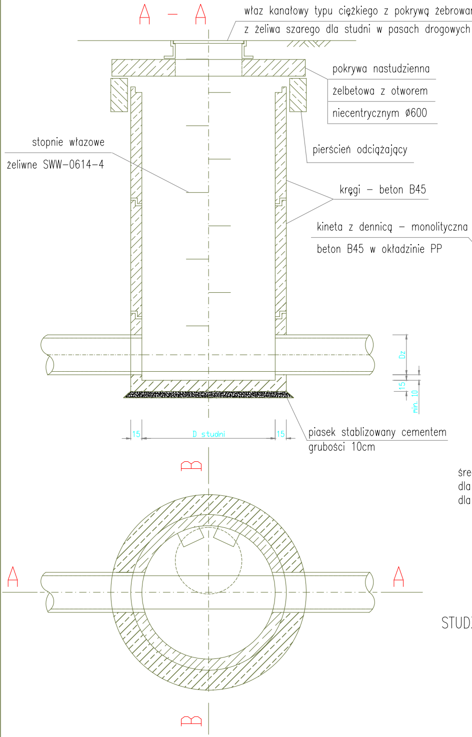
A – A
właz kanałowy typu ciężkiego z pokrywą żebrowan
z żeliwa szarego dla studni w pasach drogowych
pokrywa nastudzienna
żelbetowa z otworem
niecentrycznym ø600
pierścień odciążający
stopnie włazowe
żeliwne SWW-0614-4
kręgi – beton B45
kineta z dennicą – monolityczna
beton B45 w okładzinie PP
Dz
15
min. 10
15
D studni
15
piasek stablizowany cementem
grubości 10cm
B
A
A
B

śre
dla
dla

STUD

## B – B

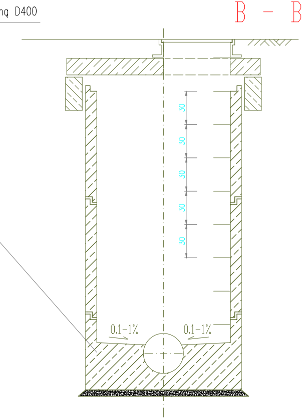
ną D400
30
30
30
30
30
0.1-1%
0.1-1%

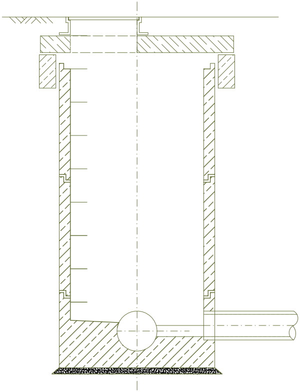

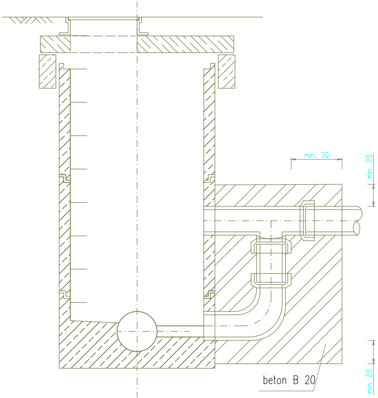
min. 30
min. 20
beton B 20
min. 20

alternatywa z kaskadą

dnica studni:
przewodów głównych – D = 1200 mm
przewodów w "sięgaczach" można stosować studnie D=1000mm

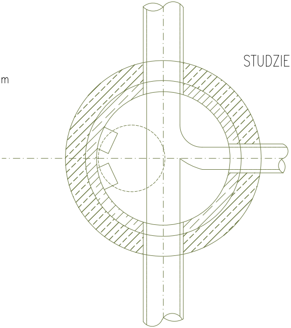

STUDZIENKA REWIZYJNA Z KRĘGÓW
Z DOPŁYWEM

ZIENKA REWIZYJNA Z KRĘGÓW
PRZELOTOWA

*NA STUDNIACH Z WŁAZAMI PONIŻEJ RZĘDNE*
*WŁAZY WODOSZCZELNE*

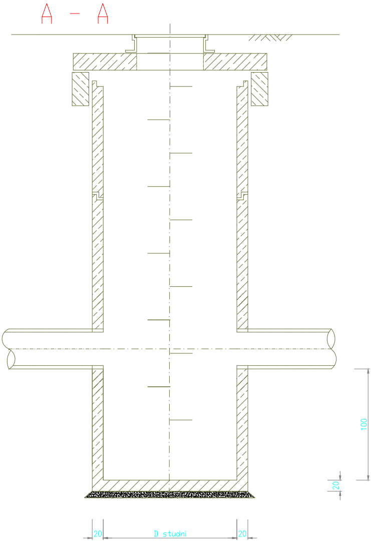
A – A
20
D studni
20
100
20

OSADNIK PIASKU

J 42,30m STOSOWAĆ

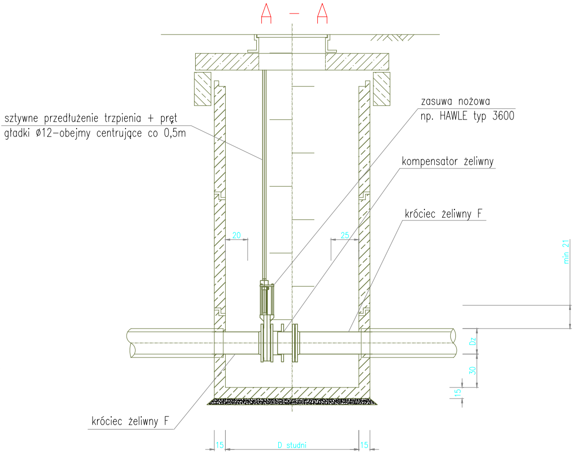
A – A
sztywne przedłużenie trzpienia + pręt
gładki ø12–obejmy centrujące co 0,5m
zasuwa nożowa
np. HAWLE typ 3600
kompensator żeliwny
króciec żeliwny F
20
25
min 21
Dz
30
15
króciec żeliwny F
15
D studni
15

STUDZIENKA REWIZYJ
PRZECIWPOWODZIOWY

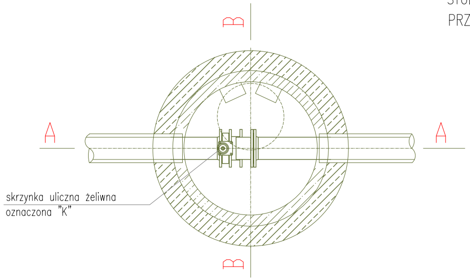
B
A
A
skrzynka uliczna żeliwna
oznaczona "K"
B

SZCZEGÓ
Rysunek
SIECI WO
Branża
Toruńskie W
Inwestor
Sieci wody i
Temat
Projektant
Sprawdzający
SANITA
GERA
87–10
tel. 0–56
Jednostka Projektowa

B - B

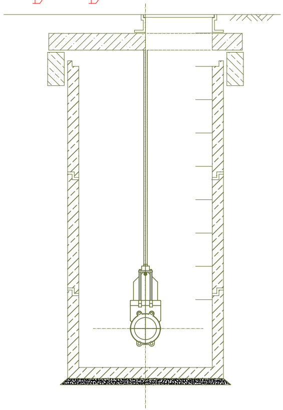

NA Z ZAMKNIĘCIEM
YM

ŁY UZBROJENIA KANALIZACJI SANITARNEJ

DY I KANALIZACJI SANITARNEJ

Vodociągi Spółka z o.o. 87–100 Toruń, ul. Rybaki 31/35

kanalizacji sanitarnej dla OM Rudak "C" w Toruniu

| | |
|---|---|
| mgr inż. Piotr Banek<br>uprawnienia projektowe bez ograniczeń w specjalności: sieci i instalacje sanitarne<br>upr. nr KUP/0058/POOS/04 | |
| mgr inż. Gerard Pobłocki<br>uprawnienia projektowe bez ograniczeń w specjalności: sieci i instalacje sanitarne<br>upr. nr GP.I.7342/202/TO/94 | |

| | | | |
|---|---|---|---|
| *RNA PRACOWNIA PROJEKTOWA*<br>**RD POBŁOCKI**<br>0 Toruń ul. Włocławska 287<br>654–61–47 e–mail sapp@torun.man.pl | 10.01.2011r.<br>Data | | ––––<br>Skala |
| | sanitarna<br>Branża | projekt bud–wyk.<br>Faza | 34/36<br>Nr rysunku |