Szczotka nr 1

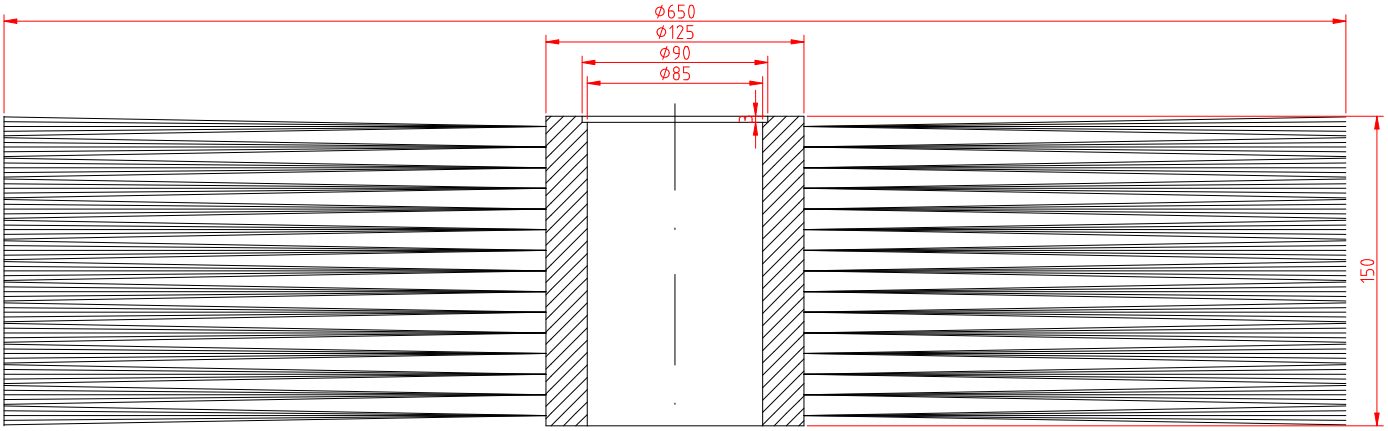

Szczotka nr 2

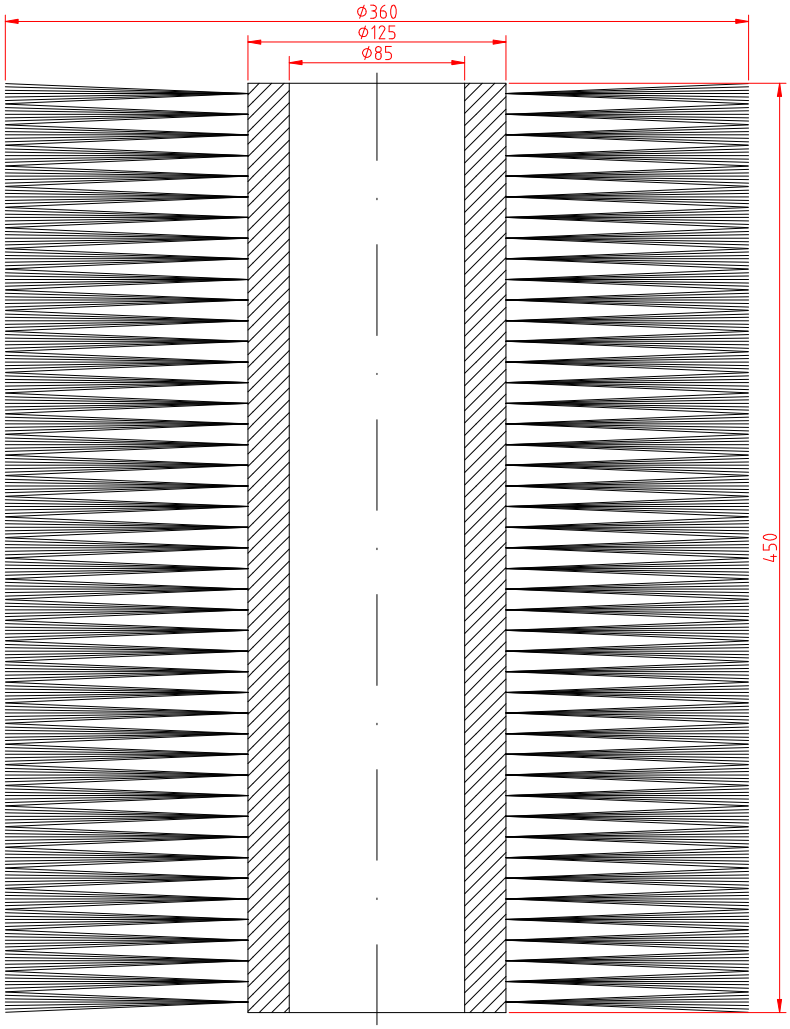
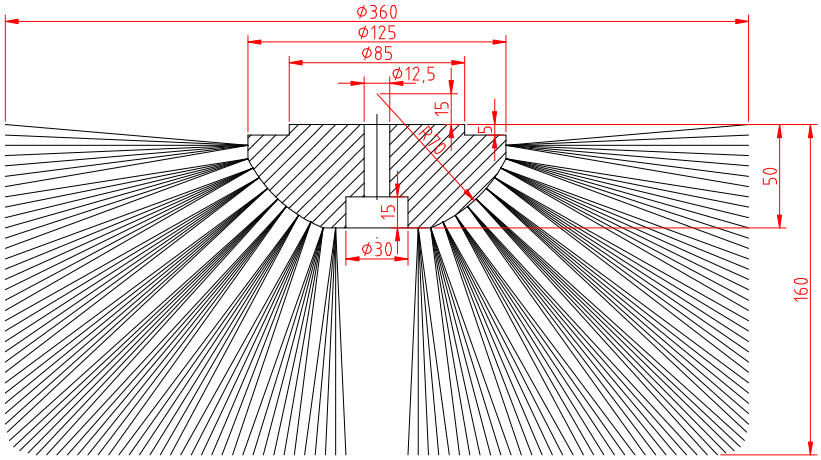
Szczotka nr 3